SOUS-GROUPES	DÉSIGNATION DES CHAPITRES	UNTER-GRUPPEN	BEZEICHNUNG DER KAPITEL	UNDER-GROUPS	DESCRIPTION OF CHAPTERS
5-511	Câblerie	**5-511**	Verkabelung	**5-511**	Wiring
5-512	Équipement électrique - Batterie	**5-512**	Elektrische Ausrüstung - Batterie	**5-512**	Electrical equipment - Battery
5-512/1	Lampes	**5-512/1**	Glühbirnen	**5-512/1**	Bulbs
5-521	Tableau de bord « ED » - CONF	**5-521**	Armaturenbrett « ED » - CONF	**5-521**	Instrument panel « ED » - CONF
5-521/1	Tableau de bord « ED » - CLUB	**5-521/1**	Armaturenbrett « ED » - CLUB	**5-521/1**	Instrument panel « ED » - CLUB
5-521/2	Tableau de bord « Jaeger » - CONF	**5-521/2**	Armaturenbrett « Jaeger » - CONF	**5-521/2**	Instrument panel « Jaeger » - CONF
5-521/3	Tableau de bord « Jaeger » - CLUB	**5-521/3**	Armaturenbrett « Jaeger » - CLUB	**5-521/3**	Instrument panel « Jaeger » - CLUB
5-521/4	Tableau de bord - D à D	**5-521/4**	Armaturenbrett - RL	**5-521/4**	Instrument panel - RHD
5-522	Tableau de bord - Accessoires	**5-522**	Armaturenbrett - Zubehörteile	**4-522**	Instrument panel - Accessories
5-541	Éclairage AV - plafonnier	**5-541**	Beleuchtung, vorn - Innenleuchte	**5-541**	Lighting, front - Interior lamp
5-544	Éclairage AR et de coffre	**5-544**	Beleuchtung, hinten - Kofferraumbeleuchtung	**5-544**	Lighting, rear - Boot light
5-561	Essuie-glace « S.E.V. »	**5-561**	Scheibenwischer « S.E.V. »	**5-561**	Windscreen wiper « S.E.V. »
5-561/1	Essuie-glace « Marelli »	**5-561/1**	Scheibenwischer « Marelli »	**5-561/1**	Windscrrn wiper « Marelli »
5-561/2	Essuie-phares Ⓢ 7/73 →	**5-561/2**	Lichtwischer Ⓢ 7/73 →	**5-561/2**	Headlamp wiper Ⓢ 7/73 →
5-564	Lave-glace	**5-564**	Scheibenwaschanlage	**5-564**	Windscreen washer
5-564/1	Lave-phares Ⓢ 7/73 →	**5-564/1**	Waschanlage Ⓢ 7/73 →	**5-564/1**	Headlamp washer Ⓢ 7/73 →
5-571	Avertisseur	**5-571**	Signalhorn	**5-571**	Horn
5-571/A	Avertisseur	**5-571/A**	Signalhorn	**5-571/A**	Horn
5-653	Poste radio	**5-653**	Radiogerät	**5-653**	Radio set

GRUPO 5

SUBGRUPOS	DESIGNACION DE LOS CAPITULOS
5-511	Cables
5-512	Equipo electrico - Bateria
5-512/1	Bombillas
5-521	Tablero de abordo « ED » - CONF
5-521/1	Tablero de abordo « ED » - CLUB
5-521/2	Tablero de abordo « Jaeger » - CONF
5-521/3	Tablero de abordo « Jaeger » - CLUB
5-521/4	Tablero de abordo - D à D
5-522	Tablero de abordo - Accesorios
5-541	Alumbrado delantero - Luz cenital
5-544	Alumbrado trasero y de maleta
5-561	Limpiaparabrizas « S.E.V. »
5-561/1	Limpiaparabrizas « Marelli »
5-561/2	Limpia-faro Ⓢ 7/73 →
5-564	Lavaparabrizas
5-564/1	Lava-faro Ⓢ 7/73 →
5-571	Bocina
5-571/A	Bocina
5-653	Radiorreceptor

GRUPPO 5

SOTTO-GRUPPI	DESIGNAZIONE DEI CAPITOLI
5-511	Cavetti
5-512	Equipaggiamento elettrico - Batteria
5-512/1	Lampade
5-521	Quadro strumentazione « ED » - CONF
5-521/1	Quadro strumentazione « ED » - CLUB
5-521/2	Quadro strumentazione « Jaeger » - CONF
5-521/3	Quadro strumentazione « Jaeger » - CLUB
5-521/4	Quadro strumentazione - G à D
5-522	Quadro strumentazione - Accessori
5-541	Illuminazione anteriore - Plafoniera
5-544	Fanalini posteriori e per cofano baule
5-561	Tergicristallo « S.E.V. »
5-561/1	Tergicristallo « Marelli »
5-561/2	Tergifaro Ⓢ 7/73 →
5-564	Lavacristallo
5-564/1	Lavafaro Ⓢ 7/73 →
5-571	Avvertitore acustico
5-571/A	Avvertitore acustico
5-653	Posto radio

7/73 →	Câbleries	Kabelbündel	Harness	Cables	Cavetti
1	2	3	4	5	6
CONF	2 G 5 444 439 K	2 G 5 444 449 U	GX 54 154 01 A	GX 54 170 01 A	
CLUB	2 G 5 444 441 G	GX 54 108 02 A	— d° —	— d° —	
BK - CONF	2 G 5 444 439 K	2 G 5 444 450 E	— d° —	— d° —	
BK - CLUB	2 G 5 444 441 G	GX 54 108 05 A	— d° —	— d° —	
(XT)					
CONF	2 G 5 444 443 D	2 G 5 444 449 U	— d° —	— d° —	
CLUB	2 G 5 444 445 A	GX 54 108 02 A	— d° —	— d° —	
BK - CONF	2 G 5 444 443 D	2 G 5 444 450 E	— d° —	— d° —	
BK - CLUB	2 G 5 444 445 A	GX 54 108 05 A	— d° —	— d° —	
(J)					
CLUB	2 G 5 445 121 Y	GX 54 108 03 A	— d° —	— d° —	
BK - CLUB	— d° —	GX 54 108 06 A	— d° —	— d° —	
D à D					
	2 G 5 444 505 C	GX 54 108 02 A	GX 54 154 02 A	— d° —	GX 54 171 01 A
BK	— d° —	GX 54 108 05 A	— d° —	— d° —	— d° —

I	NUMÉROS	K		Câblerie	Verkabelung	Wiring	Cables	Cavetti
				Câblerie :	Kabelbündel :	Wiring:	Haz de cables :	Fascio cavetti :
	GX 54 176 01 A	1	BK - L 310 → 10/72. R.p. GX 54 176 01 B.	Fil élastique de lunette arrière chauffante :	Kabel für heizbares Heckfenster :	Wire f. rear heated window:	Hilo de luneta trasera termica :	Cavetto per lunotto posteriore termico :
	GX 54 176 01 B	1	BK - L 330 10/72 →.	–	–	–	–	–
	GX 54 181 01 A	1	BK - L 380 10/72 →.	– d'éclaireur de plaque.	– für Kennzeichen.	– for number plate.	– de placa matr.	– per targa.
	GX 54 168 01 A	1	Ch —20° → 12/72.	Câblerie de groupe de chauffage :	Kabelbündel für Heizelement :	Wiring f. heating unit:	Haz de grupo de calefacción :	Fascio per gruppo di riscaldamento :
	GX 54 168 01 B	1	Ch —20° 12/72 → 3/73.	–	–	–	–	–
	GX 54 168 01 C	1	Ch —20° 3/73 → 7/73.	– (2 vitesses).	– (2-Ganggebläse).	– (2-speed blower).	– (soplador de 2 marchas).	– (soffiante a 2 marce).
	2 G 5 448 971 W	1	Ch —20° 7/73 →.	– (2 vitesses).	– (2-Ganggebläse).	– (2-speed blower).	– (soplador de 2 marchas).	– (soffiante a 2 marce).
	GX 54 150 01 A	1		– de signal de détresse.	– f. Warnblinkanlage.	– f. distress signal	– de señal de peligro.	– per segnale pericolo.
			Ⓢ	**Pièces spéciales**	**Spezialteile**	**Special parts**	**Piezas especiales**	**Pezzi speciali**
				Câblerie :	Kabelbündel :	Wiring:	Haz de cables :	Fascio cavetti :
	2 G 5 446 922 Z	1	7/73 →.	– d'essuie phare.	– für Lichtwischer.	– for headlamp wiper.	– de limpia-faro.	– per tergifaro.
	2 G 5 448 613 E	1	7/73 →.	– de détection de frein.	– Bremsdruckanzeige.	– brake pression indicator.	– detector de freno.	– revelatore freno.

I	NUMÉROS	K		Équipement électrique Batterie	Elektrische Ausrüstung Batterie	Electrical equipment Battery	Equipo electrico Bateria	Equipaggiamento elettrico Batteria
				Batterie :	Batterie :	Battery:	Bateria :	Batteria :
	GX 11 122 07 A	1	40 Ah 3/72 → 1/73.	–	–	–	–	–
	GX 11 122 01 A	1	30 Ah - R.p. GX 11 122 07 A.	–	–	–	–	–
	GX 11 122 03 A	1	35 Ah - Ch —20° - Climatiseur.	–	–	–	–	–
		1	(XT) 10/70 →. R.p. GX 11 122 07 A.	–	–	–	–	–
	2 C 5 426 952 J	1	35 Ah 1/73 →.	–	–	–	–	–
	GX 11 122 07 B	1	40 Ah - Ch —20° 1/73 →. Ⓓ Ⓐ CH (J).	–	–	–	–	–
	GX 11 122 06 A	1	Ⓢ Ⓝ DK SF 45 Ah 1/72 → 1/73.	–	–	–	–	–
	GX 11 122 06 B	1	Ⓢ Ⓝ DK SF 45 Ah 1/73 →.	–	–	–	–	–
	GX 11 124 01 A	1	R.p. GX 11 124 01 B → 1/73.	Bac à batterie :	Trog für Batterie :	Battery tray:	Bandeja de bateria :	Cassetta per batteria :
	GX 11 124 01 B		1/73 →.	–	–	–	–	–
	GX 11 120 01 A	1	→ 1/73.	Patte de fixation de batterie :	Befestigungslasche für Batterie :	Fixing lug for battery:	Pata de sujeción de bateria :	Staffa per fissaggio della batteria :
	GX 11 120 01 B	1	1/73 →.	–	–	–	–	–
				Câble de batterie :	Batteriekabel :	Cable for battery:	Cable de bateria :	Cavetto batteria :
	GX 54 100 01 A	1	L 550.	– de borne + à démarreur.	– Plus-Klemme für Anlasser.	– from positive terminal to starter.	– de borne + a arrancador.	– dal morsetto + al motorino d'avviam.
	GX 54 101 01 A	1	L 700/300.	– de borne — à masse.	– Minus-Klemme.	– from negative terminal to earth.	– de borne — a massa.	– dal morsetto — alla massa.
	1 T 5 444 179 J *ZC 9722 429 U*	2	16 × 40 × 3.	Rondelle feutre.	Filzscheibe.	Felt washer.	Arandela de fieltro.	Rondella di feltro.
			« Gelbon ».	Boîtier à fusibles :	Sicherungskasten :	Fuse box:	Caja de fusibles :	Scatola portafusibili :
	2 G 5 440 940 C *GX 54 110 01 A*	1		– 4 fusibles.	– 4 Sicherungen.	– 4 fuses.	– de 4 fusibles.	– a 4 fusibili.
		2	XT 11/73 →.	–	–	–	–	–
	GX 54 111 01 A	1	(XT) → 11/73.	– 6 fusibles.	– 6 Sicherungen.	– 6 fuses.	– de 6 fusibles.	– a 6 fusibili.
	GX 54 128 01 A	1	Froid —20° - Sauf (XT).	– 2 fusibles.	– 2 Sicherungen.	– 2 fuses.	– de 2 fusibles.	– a 2 fusibili.
			« Gelbon »	Couvercle de boîtier à fusibles :	Deckel für Sicherungskasten :	Cover for fuse box:	Tapa de caja de fusibles :	Coperchio per scatola portafusibili :
	GX 54 134 01 A	1		– 4 fusibles.	– 4 Sicherungen.	– 4 fuses.	– de 4 fusibles.	– a 4 fusibili.
		2	(XT) 11/73 →.	–	–	–	–	–
	GX 54 137 01 A	1	(XT) → 11/73.	– 6 fusibles.	– 6 Sicherungen.	– 6 fuses.	– de 6 fusibles.	– a 6 fusibili.
	GX 54 139 01 A	1	Froid —20° - Sauf (XT).	– 2 fusibles.	– 2 Sicherungen.	– 2 fuses.	– de 2 fusibles.	– a 2 fusibili.
				Fusible :	Sicherungen :	Fuse:	Fusible :	Fusibile :
	1 D 5 415 527 Z *DM 9523-004 B*	?	16 A - L 32 - ⌀ 7.	–	–	–	–	–
	1 D 5 415 528 K *DX 9523-004 L*	?	10 A - L 32 - ⌀ 7.	–	–	–	–	–

I	NUMÉROS	K		Lampes	Glühbirnen	Bulbs	Lamparas	Lampade
			« Norma ».	Coffret de lampes :	Behälter m. Birnen :	Box with set of bulbs:	Caja con lamparas :	Scatola con lampade :
	ZC 9001 210 U	1	CONF - (C 156).	–	–	–	–	–
	ZC 9001 211 U	1	CLUB - (C 157).	– (iode).	– (Jodbirnen).	– (IQ bulbs).	– (yodo).	– (iodo).
				Lampes :	Glühbirnen :	Bulbs:	Lamparas :	Lampade :
	ZD 9610 200 U	1	14 V - 4 W.	– de compteurs.	– f. Tachobeleuchtung.	– f. speedometer.	– de velocimetro.	– per tachimetro.
	ZC 9614 682 U	?	12 V - 2,2 W.	– de voyants.	– f. Kontrolleuchten.	– f. warning lights.	– de pilotos.	– per spie.
	25 913 009 S *ZC 9706 715 U*	1	24 V - 3 W.	– de totalisateur.	– f. Kilometerzähler.	– f. mileage recorder.	– de totalizador.	– per totalizzatore.
	26 109 009 B *ZC 9706 727 U*	2	CONF - 45/40 W.	– de phare (jaune).	– für Scheinwerfer (gelb).	– for headlamp (yellow).	– de faros (amarillas).	– per fari (gialle).
	25 914 009 L *ZC 9706 746 U*	2	CLUB - 55 W.	– de phare à iode.	– für Jodscheinwerfer.	– f. Q.I. headlamp.	– de faros de yodo.	– per fari a iodo.
	25 926 009 W *ZC 9706 750 U*	4	21 W.	– de feu indicateur de direction.	– für Blinkerleuchte.	– f. direction light.	– de indicadores de dirección.	– per indicatori dir.
		2		– de feu de stop.	– für Stoppleuchte.	– for stop light.	– de luz de stop.	– per luce dello stop.
		2		– de feu de recul.	– für Rückfahrleuchte.	– f. backing up light.	– du luz de MA.	– per luce della RM.
	25 919 009 J *ZC 9706 751 U*	2	5 W.	– de feu de position.	– für Begrenzeugsleuchte.	– for tail light.	– de luz de posición.	– per luce posizione.
		2		– d'éclaireur de plaque.	– für Kennzeichenleuchte.	– for plate light.	– de lamparilla de placa.	– per fanalino targa.
	26 101 009 V *ZC 9610 100 U*	1	5 W.	– d'éclaireur de coffre.	– für Kofferraumleuchte.	– for boot light.	– de lamparilla de cofano.	– per fanalino cofano
		1	12/73 →.	– de plafonnier.	– für Innenleuchte.	– f. interior lamp.	– de luz cenital.	– per plafoniera.
	25 903 009 W *ZC 9706 717 U*	1	7 W. → 12/73.	– de plafonnier.	– für Innenleuchte.	– f. interior lamp.	– de luz cenital.	– per plafoniera.

I	NUMÉROS	K		Lampes *(Suite)*	Glühbirnen *(Forts.)*	Bulbs *(Cont.)*	Lamparas *(Cont.)*	Lampade *(Cont.)*
			(X T)	**Pièces spéciales**	**Spezialteile**	**Special parts**	**Piezas especiales**	**Pezzi speciali**
			« Norma ».	Coffret de lampes :	Behälter m. Glühbirnen :	Box with set of bulbs:	Caja con lámparas :	Scatola con lampade :
	ZC 9858 112 U	1	CLUB.	–	–	–	–	–
	ZC 9858 109 U	1	CONF.	–	–	–	–	–
				Lampes :	Glühbirnen :	Bulbs:	Lampara :	Lampada :
	26 108 009 G *ZC 9706 737 U*	2	45/40 W.	– de phare (blanche).	– für Scheinwerfer (weiss).	– for headlamp (white).	– de faros (blancas).	– per fari (bianche).
	25 928 009 *ZC 9706 752 U*	2	21 + 5 W Ⓘ.	– de feu indicateur de direction et position.	– für Blinker-und Bregrenzungsleuchte.	– f. direction and position light.	– de indicadore de dirección y posición.	– per indicatore direz. e posizione.
	25 908 009 *ZC 9706 741 U*	2	4 W Ⓘ Ⓓⓚ Ⓝ.	– de rappel de feu indicateur.	– für Seitlichen Blinker.	– f. lateral indicator.	– de luz lateral de indicator de dirección.	– per luce laterale d'indicazione direzione.
		?	D à D.	– de voyant rouge.	– f. rote Kontrolleuchte.	– f. red warning light.	– de piloto rojo.	– per spia rossa.
	25 907 009 *ZC 9706 747 U*	?	12 V - 2 W - D à D.	– d'éclairage de tableau.	– f. Arm.-Brettbeleucht.	– f. speedomoter light.	– de luz de tablero.	– per fanalino quadro.
	25 909 009 *ZC 9706 749 U*	1	24 V - 4 W - D à D.	– de voyant vert.	– f. grüne Kontrolleuchte.	– f. green warning light.	– de piloto verde.	– per spia verde.
		1	D à D.	– de voyant bleu.	– f. blaue Kontrolleuchte.	– f. blue warning light.	– de piloto azul.	– per spia blu.
		2	D à D.	– de voyant jaune de lunette AR.	– f. gelbe Kontrolleuchte.	– f. yellow warning light.	– de piloto amarillo.	– per spia gialla.

I	NUMÉROS	K	«ED» - D à G CONF → 7/73	Tableau de bord	Armaturenbrett	Instrument panel	Tablero de abordo	Quadro strumentazioni
1	GX 41 231 11 A	1	→ 4/71.	Tableau de bord :	Armaturenbrett :	Instrument panel:	Tablero de abordo :	Quadro strumentazioni :
	GX 41 231 11 B	1	4/71 → 9/72.	–	–	–	–	–
	GX 41 231 13 B	1	6 cv - EMBAUT 4/72 →.	–	–	–	–	–
	GX 41 231 15 A	1	6 cv (BK - 7 cv) 9/72 →.	–	–	–	–	–
	GX 41 231 16 A	1	7 cv - EMBAUT - BK.	–	–	–	–	–
2	GX 41 260 05 A	1	6 cv → 9/72.	Compteur de vitesses :	Tachometer :	Speedometer:	Contador :	Contatore :
	GX 41 260 07 A	1	6 cv - EMBAUT.	–	–	–	–	–
	GX 41 260 01 A	1	6 cv (BK - 7 cv) 9/72 →.	–	–	–	–	–
	GX 41 260 03 A	1	7 cv - EMBAUT - BK.	–	–	–	–	–
3	GX 41 262 01 B	1		Bloc jauge-voltmètre et voyant.	Instrumenteneinheit (Kraftstoffanzeiger, Voltmeter und Kontrolleuchten).	Gauge, voltmeter and warning light assy.	Conjunto de medidor de gasolina, voltimetro y pilotos.	Blocco misuratore benzina, voltametro e spie.
4	GX 41 416 01 A	1	4/71 →.	Douille de lampe de totalisateur.	Fassung f. Lampe des Kilometerzählers.	Bulb holder for mileage recorder.	Portalampara de totalizador.	Portalampada per totalizzatore.
5	GX 41 362 01 A	1	→ 4/71.	Boîtier nu :	Gehäuse o. Ausrüstung :	Casing, only:	Caja desnuda :	Scatola nuda :
	GX 41 362 01 C	1	6 cv 4/71 → 9/72.	–	–	–	–	–
	GX 41 448 01 A	1	6 cv - 7 cv 9/72 →.	–	–	–	–	–
6	GX 41 200 01 A	1	L 1000.	Flexible de compteur.	Tachospirale.	Flexible drive.	Flexible de velocimetro.	Flessible per tachimetro.
7	GX 41 269 01 A	1		Douille de lampe de compteur de vitesses.	Fassung für Lampe der Tachobeleuchtung.	Speedometer bulb holder.	Portalampara de velocimetro.	Portalampada per tachimetro.
8	GX 41 271 01 A	?		Douille de lampe de montre, compte-tours et voyants.	Fassung für Glühbirnen der Zeituhr, Drehzahlmesser u. Kontrolleuchten	Bulb holder for clock, revolution counter and tell-tales.	Portalampara de reloj, cuenta-revoluciones y pilotos.	Portalampada per orologio, contagiri e spie.
9	GX 41 348 01 A	1		Manchon d'étanchéité de compteur.	Dichthülse f. Tachometer.	Sealing sleeve for speedometer.	Manguito de estanqueidad de velocimetro.	Manicotto di tenuta per tachimetro.

Planche à recevoir

Planche à recevoir

I	NUMÉROS	K	« ED » - D à G CONF	Tableau de bord *(Suite)*	Armaturenbrett *(Forts.)*	Instrument panel *(Cont.)*	Tablero de abordo *(Cont.)*	Quadro strumentazioni *(Cont.)*
10	GX 41 417 01 B	1		Plaquette porte-voyants.	Plakette der Kontrolleuchten.	Warning-light plate.	Plaqueta de pilotos.	Placchetta spie.
	23 461 319 M *ZD 9364 130 W*	2	TH M 5 × 16.	Vis de tableau de bord.	Schraube.	Screw.	Tornillo.	Vite.
	22 334 019 B *ZD 9233 400 U*	2	Cr 5,2 × 9,4 × 0,6.	Rondelle :	Scheibe :	Washer:	Arandela :	Rondella :
	ZC 9619 120 U	2	Plate 5,25 × 30 × 1,5.	–	–	–	–	–

I	NUMÉROS	K	« ED » - D à G CLUB	Tableau de bord	Armaturenbrett	Instrument panel	Tablero de abordo	Quadro strumentazioni
1				Tableau de bord :	Armaturenbrett :	Instrument panel:	Tablero de abordo :	Quadro stumentazioni :
	GX 41 231 03 A	1	7 cv.	–	–	–	–	–
	GX 41 231 08 A	1	7 cv - EMBAUT.	–	–	–	–	–
	GX 41 231 12 B	1	6 cv.	–	–	–	–	–
	GX 41 231 14 B	1	6 cv - EMBAUT.	–	–	–	–	–
2				Compteur de vitesses bitotalisateur :	Tachometer mit Tageskilometerzähler :	Speedometer with trip recorder:	Condator bitotalizador :	Contatore bitotalizzatore :
	GX 41 260 06 A	1	6 cv.	–	–	–	–	–
	GX 41 260 08 A	1	6 cv - EMBAUT.	–	–	–	–	–
	GX 41 260 02 A	1	7 cv.	–	–	–	–	–
	GX 41 260 04 A	1	7 cv - EMBAUT.	–	–	–	–	–
3	GX 41 262 01 A	1		Bloc jauge-voltmètre et voyant.	Instrumenteneinheit (Kraftstoffanzeiger, Voltmeter und Kontrolleuchten).	Gauge, voltmeter and warning light assy.	Conjunto de medidor de gasolina, voltimetro y pilotos.	Blocco misuratore benzina, voltametro e spie.
4	GX 41 365 01 A	1	6 cv → 9/72.	Compte-tours :	Drehzahlmesser :	Revolution counter :	Cuentra-revoluciones :	Contagiri :
	GX 41 446 01 A	1	6 cv - 7 cv 9/72 →.	–	–	–	–	–
5	GX 41 364 01 A	1		Montre.	Zeituhr.	Clock.	Reloj.	Orologio.
	GX 41 462 01 A	1		Plaque de fix. montre et compte-tours.	Befestigungsplatte für Zeituhr u. Drehzahlm.	Securing plate f. clock and rev. counter.	Placa de fijación de reloj y cuenta revoluciones.	Placca fissaggio orologio e contagiri.
6	GX 41 366 01 A	1		Circuit imprimé de montre compte-tours.	Gedruckter Stromkreis für Zeituhr und Drehzahlmesser.	Printed circuit for clock and revolution counter.	Circuito electrico impreso de reloj y de cuenta-revolucione.	Circuito elettr. stampato per orologio e contagiri.
7	GX 41 200 01 A	1	L 1000.	Flexible de compteur.	Tachospirale.	Flexible drive.	Flexible de velocimetro.	Flessible per tachimetro.
8	GX 41 269 01 A	1		Douille de lampe de compteur de vitesses.	Fassung f. Glühbirne der Tachobeleuchtung.	Speedometer bulb holder.	Portalampara de velocimetro.	Portalampada per tachimetro.
9	GX 41 271 01 A	?		Douille de lampe de montre, compte-tours et voyants.	Fassung für Glühbirnen (Zeituhr, Drehzahlmesser und Kontrolleuchten).	Bulb holder for clock, revolution counter and tell-tales.	Portalampara de reloj, cuenta-revoluciones y pilotos.	Portalampada per orologio, contagiri e spie.
	GX 41 271 02 A	1	Ch —20° 3/73 →.	Douille de lampe de voyant vert.	Fassung f. Glühbirne der grünen Kontrolleuchte.	Bulb holder for green warning light.	Portalampara de piloto verde.	Portalampada per spia verde.
10				Boîtier nu :	Gehäuse o. Ausrüstung :	Casing, only:	Caja desnuda :	Scatola nuda :
	GX 41 363 01 A	1	R.m.p. → 4/71 R.p. GX 41 363 01 C.	–	–	–	–	–
	GX 41 363 01 C	1	R.m.p. 4/71 →.	–	–	–	–	–
11	GX 41 417 01 B	1		Plaquette porte-voyants.	Plakette der Kontrolleuchten.	Warning-light plate.	Plaqueta de pilotos.	Placchetta spie.

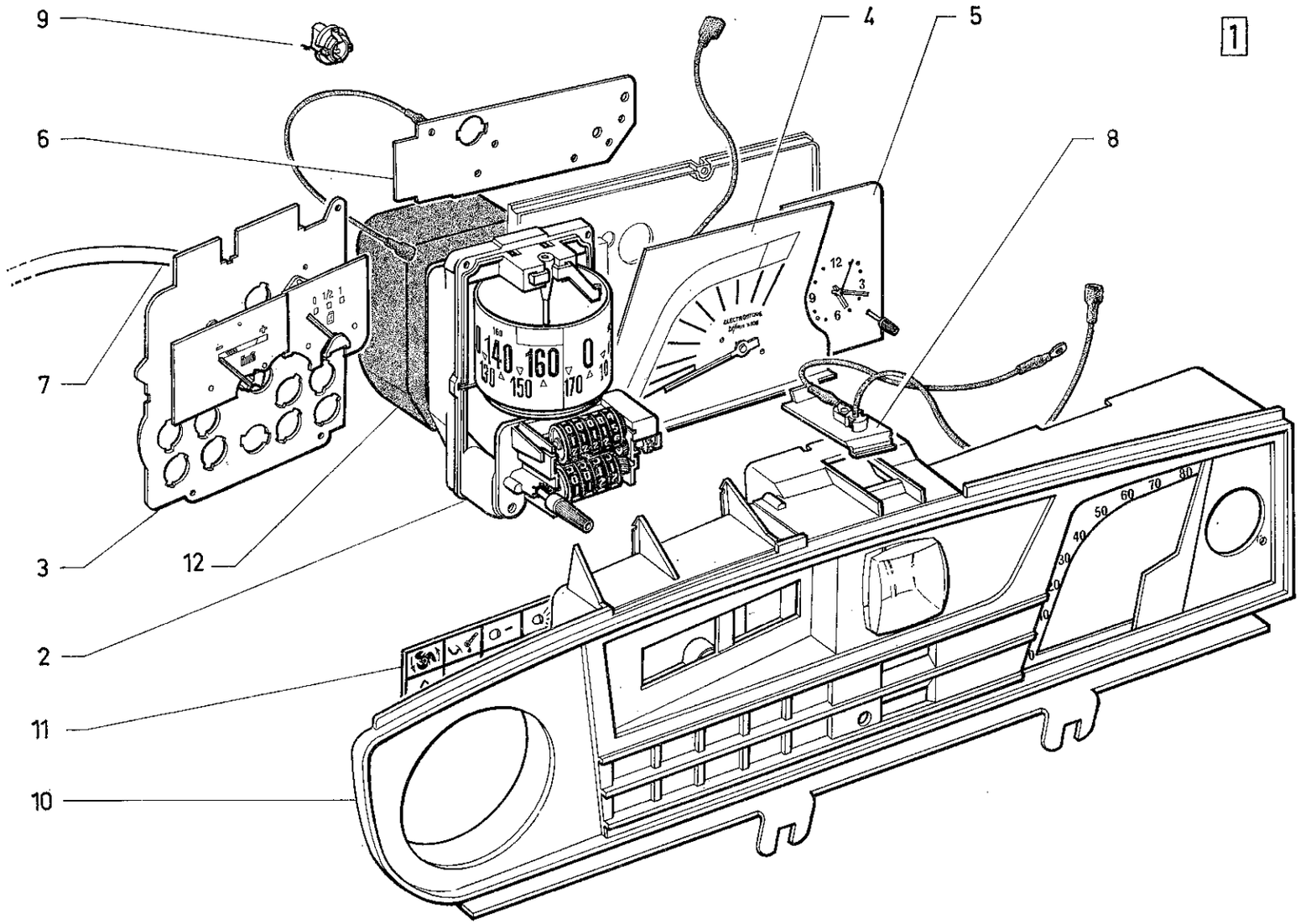
9
6
7
3
12
2
11
10
4
5
8
1
140
160
0
130
150
170
12
3
9
6
80
70
60
50
40
30
20
10
0

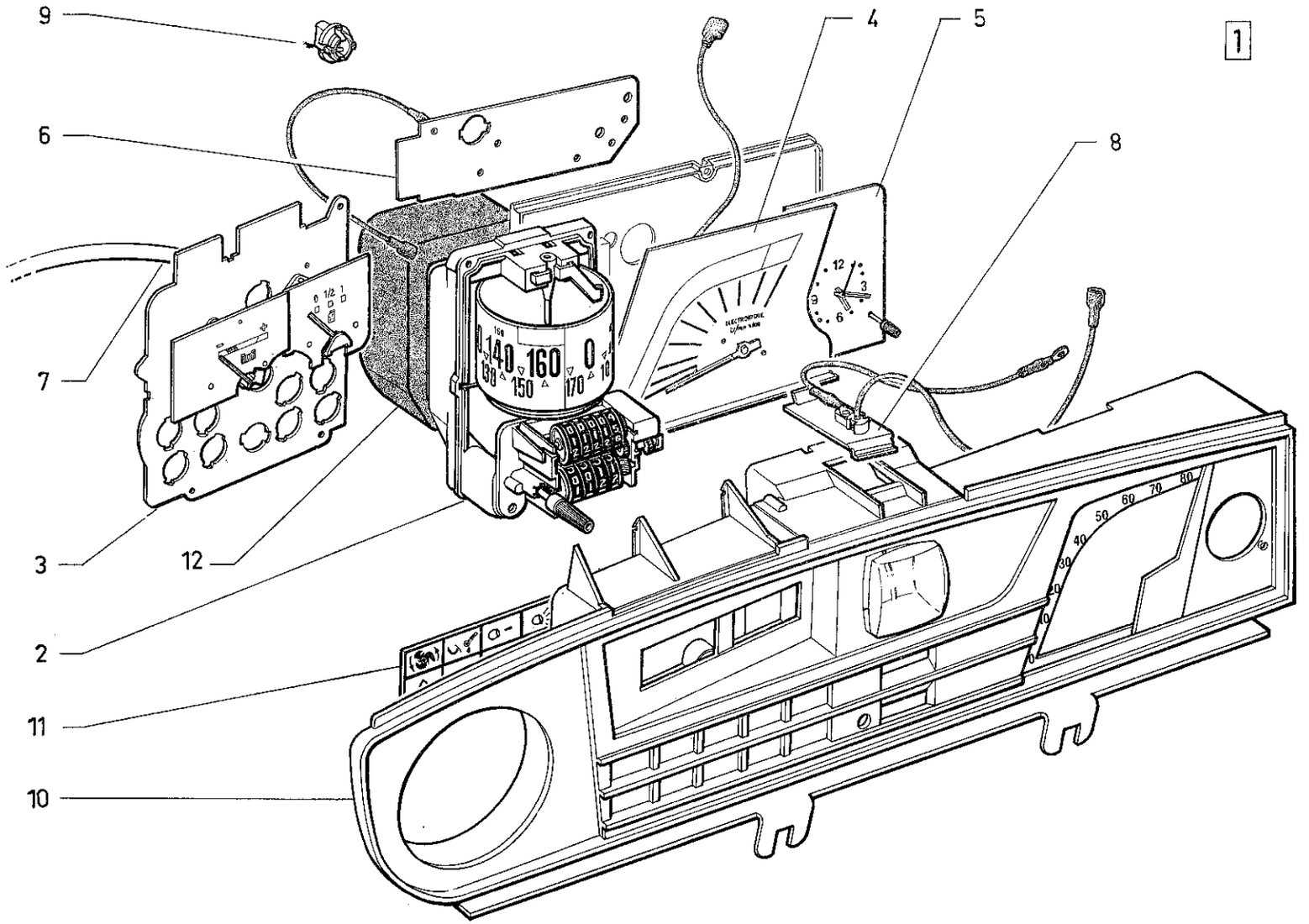
9
6
7
3
12
2
11
10
4
5
8
1
140
160
0
130
150
170
12
3
6
9
50
60
70
80
40
30
20
10
0

I	NUMÉROS	K	« ED » - D à G CLUB	Tableau de bord (Suite)	Armaturenbrett (Forts.)	Instrument panel (Cont.)	Tablero de abordo (Cont.)	Quadro strumentazioni (Cont.)
12	GX 41 348 01 A	1		Manchon d'étanchéité de compteur.	Dichthülse f. Tachometer.	Sealing sleeve for speedometer.	Manguito de estanqueidad de velocimetro.	Manicotto di tenuta per tachimetro.
	1 G 5 452 436 J	1		Écrou de montre.	Mutter für Zeituhr.	Clock nut.	Tuerca de reloj.	Dado per orologio.
	23 661 319 A *ZD 9366 130 W*	2	TH M 5 × 16.	Vis de fixation de tableau de bord.	Schraube für Armaturenbrett.	Screw f. instrument panel.	Tornillo de tablero de abordo.	Vite per quadro strumentazioni.
				Rondelle :	Scheibe :	Washer:	Arandela :	Rondella :
	22 334 019 B *ZD 9233 400 U*	2	Cr 5,2 × 9,4 × 0,6.	–	–	–	–	–
	ZC 9619 120 U	2	Plate 5,25 × 30 × 1,5.	–	–	–	–	–

I	NUMÉROS	K	« Jaeger » - D à G CONF	Tableau de bord	Armaturenbrett	Instrument panel	Tablero de abordo	Quadro strumentazioni
1	GX 41 259 13 A	1	7 cv - BL.	Tableau de bord :	Armaturenbrett :	Instrument panel:	Tablero de abordo :	Quadro strumentazioni :
	GX 41 259 14 A	1	7 cv - EMBAUT - BL.	–	–	–	–	–
	GX 41 259 16 A	1	7 cv - BL - Ch —20° 3/73 →.	–	–	–	–	–
	GX 41 259 15 A	1	7 cv - EMBAUT - BL - Ch —20° 3/73 →.	–	–	–	–	–
	GX 41 259 11 B	1	6 cv.	–	–	–	–	–
2	GX 41 261 05 A	1	6 cv.	Compteur de vitesses :	Tachometer :	Speedometer:	Velocimetro :	Tachimetro :
	GX 41 261 07 A	1	7 cv - EMBAUT - BL.	–	–	–	–	–
3	GX 41 390 01 A	1		Indicateur jauge d'essence.	Kraftstoffanzeiger.	Fuel gauge.	Indicador de gasolina.	Indicatore benzina.
4	GX 41 391 01 A	1		Voltmètre.	Voltmeter.	Voltmeter.	Voltimetro.	Voltametro.
5	GX 41 392 01 A	1	→ 9/72.	Circuit imprimé de jauge et voltmètre :	Gedruckter Srtomkreis f. Kraftstoffanzeiger und Voltmeter :	Printed circuit for gauge and voltmeter :	Circuito impreso de indicador y voltimetro :	Circuito stampato per indicatore e voltametro :
	GX 41 452 01 A	1	9/72 →.	–	–	–	–	–
6	GX 41 393 01 A	1		Verre de tableau.	Glas f. Arm.-Brett.	Glass f. intr.-panel.	Cristal de tablero.	Cristallo per quadro.
7	GX 41 394 01 A	1	→ 9/72.	Plaque avec loupe :	Platte mit Vergrösserungsglas :	Plate with magnifying glass:	Placa con lente :	Piastra con lente :
	GX 41 450 01 A	1	9/72 →.	–	–	–	–	–
8	GX 41 418 01 B	1		Façade avec plaque porte-voyants.	Rahmen m. Platte und Kontrolleuchten.	Frame with plate and warning lights.	Marco con placa y pilotos.	Quadro con piastra e spie.
				Douille de lampe :	Fassung für Lampe :	Bulb holder for:	Portalampara :	Portalampada :
9	GX 41 414 01 A	1		– de totalisateur.	– des Kilometerzählers.	– mileage recorder.	– de totalizador.	– per totalizzatore.
10	GX 41 270 01 A	1		– de compteur.	– der Tachobeleuchtung.	– speedometer.	– de velocimetro.	– per tachimetro.
	GX 41 271 02 A	1	Ch —20° 3/73 →.	– de voyant vert.	– der grünen Kontrolleuchte	– f. green warning light.	– de piloto verde.	– per spia verde.
11	GX 41 200 01 A	1	L 1000.	Flexible de compteur.	Tachospirale.	Flexible drive.	Flexible de velocimetro.	Flessible per tachimetro.
12	GX 41 348 01 A	1		Manchon d'étanchéité de compteur.	Dichthülse f. Tachometer.	Sealing sleeve for speeedometer.	Manguito de estanqueidad de velocimetro.	Manicotto di tenuta per tachimetro.
	GX 41 451 01 A	1	9/72 →.	Montre.	Zeituhr.	Clock.	Reloj.	Orologio.
	22 334 019 B *ZD 9233 400 U*	2	Cr 5,2 × 9,4 × 0,6.	Rondelle :	Scheibe :	Washer:	Arandela :	Rondella :
	ZC 9619 120 U	2	Plate 5,25 × 30 × 1,5.	–	–	–	–	–

I	NUMÉROS	K	« Jaeger » - D à G CLUB	Tableau de bord	Armaturenbrett	Instrument panel	Tablero de abordo	Quadro strumentazioni
1	GX 41 259 02 A	1	7 cv.	Tableau de bord :	Armaturenbrett :	Instrument panel:	Tablero de abordo :	Quadro strumentazioni :
	GX 41 259 12 B	1	R.m.p. 4/71 → .	–	–	–	–	–
2	GX 41 261 06 A	1	→ 9/72.	Compteur de vitesses bitotalisateur :	Tachometer mit Tageskilometerzähler :	Speedometer with trip recorder:	Velocimetro bitotalizador :	Tachimetro bitotalizzatore :
	GX 41 261 02 A	1	7 cv.	–	–	–	–	–
3	GX 41 390 01 A	1		Indicateur jauge d'essence	Kraftstoffanzeiger.	Fuel gauge.	Indicador de gasolina.	Indicatore benzina.
4	GX 41 391 01 A	1		Voltmètre.	Voltmeter.	Voltmeter.	Voltimetro.	Voltametro.
5	GX 41 392 01 A	1		Circuit imprimé de jauge et voltmètre.	Gedruckter Stromkreis f. Kraftstoffanzeiger und Voltmeter.	Embeded circuit for gauge and voltmeter.	Circuito encajado de indicador y de voltimetro.	Circuito inserito per indicatore e voltametro.
6	GX 41 396 01 A	1	→ 9/72.	Compte-tours :	Drehzahlmesser :	Revolution counter:	Cuenta-revoluciones :	Contagiri :
	GX 41 396 02 A	1	9/72 → .	–	–	–	–	–
7	GX 41 395 01 A	1		Montre.	Zeituhr.	Clock.	Reloj.	Orologio.
8	GX 41 397 01 A	1	R.p. GX 41 461 01 A → 1/73.	Circuit imprimé de montre compte-tours :	Gedruckter Stromkreis für Zeituhr und Drehzahlmesser :	Printed circuit for clock and revolution counter:	Circuito electrico impreso de reloj y cuenta-revoluciones :	Circuito elettr. stampato per orologio e contagiri :
	GX 41 461 01 A	1	1/73 → .	–	–	–	–	–
9	GX 41 398 01 A	1		Verre de tableau.	Glas f. Arm.-Brett	Glass f. intr.-panel.	Cristal de tablero.	Cristallo per quadro.
10	GX 41 394 01 A	1		Plaque avec loupe.	Platte mit Vergrösserungsglas.	Plate with magnifying glass.	Placa con lente.	Piastra con lente.
11	GX 41 419 01 B	1		Façade avec plaque porte-voyants.	Rahmen m. Platte und Kontrolleuchten.	Frame with plate and warning lights.	Marco con placa y pilotos.	Quadro con piastra e spie.

I	NUMÉROS	K	« Jaeger » - D à G CLUB	Tableau de bord (Suite)	Armaturenbrett (Forts.)	Instrument panel (Cont.)	Tablero de abordo (Cont.)	Quadro strumentazioni (Cont.)
12	GX 41 200 01 A	1	L 1000	Flexible de compteur.	Tachospirale.	Flexible drive.	Flexible de velocimetro.	Flessible per tachimetro.
				Douille de lampe :	Fassung für Lampe :	Bulb holder fort:	Portalampara :	Portalampada :
13	GX 41 270 01 A	1		– de compteur.	– der Tachobeleuchtung.	– speedometer.	– de velocimetro.	– per tachimetro.
14	DX 9521-299 A	?		– de montre compte-tours et voyants.	– der Zeituhr, Drehzahlmesser und Kontrolleuchten.	– warning lights, revolution counter and tell-tales.	– de reloj cuenta-revoluciones y pilotos.	– per orologio, contagiri e spie.
15	GX 41 348 01 A	1		Manchon.	Dichthülse.	Sealing sleeve.	Manguito.	Manicotto.
	23 461 319 M *ZD 9364 130 W*	2	TH M 5 × 16.	Vis de tableau.	Schraube.	Screw.	Tornillo.	Vite.
	22 334 019 B *ZD 9233 400 U*	2	Cr 5,2 × 9,4 × 0,6.	Rondelle :	Scheibe :	Washer:	Arandela :	Rondella :
	ZC 9619 120 U	2	Plate 5,25 × 30 × 1,5.	–	–	–	–	–

I	NUMÉROS	K	« Jaeger » - D à D	Tableau de bord	Armaturenbrett	Instrument panel	Tablero de abordo	Quadro strumentazioni
1	GX 41 290 01 A	1		Support appareils.	Instrumententräger.	Instrument support.	Soporte de instrumentos.	Supporto strumentaz.
2				Plaque de finition de support appareil :	Abschlussplatte für Instrumententräger :	Finishing plate for instrument support:	Placa de remate del soporte de instrumentos :	Piastra di finitura per supporto strumentazione:
	GX 41 293 01 A	1		–	–	–	–	–
	GX 41 293 02 A	1	EMBAUT.	–	–	–	–	–
3				Compteur de vitesses :	Tachometer :	Speedometer:	Velocimetro :	Tachimetro :
	GX 41 295 01 A	1	6 cv - R.p. GX 41 295 02 A.	– en miles.	– mit Meileneinteilung.	– in miles.	– en millas.	– in miglia.
	GX 41 295 02 A	1	7 cv.	–	–	–	–	–
	GX 41 295 04 A	1	6 cv - 7 cv.	– en km.	– mit Km-Einteilung.	– in km.	– en km.	– in km.
4	GX 41 301 01 A	1		Compte-tours :	Drehzahlmesser :	Revolution counter:	Cuentarevoluciones :	Contagiri :
	GX 41 301 02 A	1	7 cv.	–	–	–	–	–
5	GX 41 305 01 A	1		Montre.	Zeituhr.	Clock.	Reloj.	Orologio.
6	GX 41 310 01 A	1		Indicateur jauge d'essence.	Kraftstoffanzeiger	Fuel gauge.	Indicador de gasolina.	Indicatore benzina.
7	GX 41 315 01 A	1		Voltmètre.	Voltmeter.	Voltmeter.	Voltimetro.	Voltametro.
8	1 S 5 407 161 P	1		Commutateur rhéostat.	Rheostat.	Rheostat switch.	Conmutador-reostato.	Commutatore-reostato.
9			« Seima ».	Voyant de rappel :	Kontrolleuchte :	Tell-tale:	Piloto :	Spia :
	GX 41 335 01 A	1		– (jaune) de lunette chauffante.	– (gelb) für anzeige der Heckscheibenbeheizung.	– (yellow) f. rear heated window.	– (amarillo) de luneta termica.	– (giallo) per lunotto termico.
		1		– d'usure de freins ou température d'huile moteur.	– f. Anz. d. Bremsbelag-abnutzung oder für Motoröltemperatur.	– f. brake wear or motor oil temperature.	– de desgaste de frenos o temperatura de aceite de motor.	– per usura freni o temperatura olio motore.
	GX 41 400 01 A	1		– (vert) de feux indicateurs.	– (grün) f. Blinker.	– (green) f. direction indicators.	– (verde) de luces de dirección.	– (verde) per luci direzione.
		1		– de feux de position.	– f. Standleuchten.	– f. position lights.	– de luces de posición.	– per luci posizione.
	GX 41 402 01 A	1		– (bleu) de phares.	– (blau) f. Scheinwerf.	– (blue) f. h.-lamps.	– (azul) de faros.	– (blu) per fari.
	GX 41 404 01 A	1		– (rouge) de pression d'huile moteur.	– (rot) f. Motoröldruck.	– (red) for motor oil pressure.	– (rojo) de presión de aceite de motor.	– (rosso) di pressione olio motore.
		1		– d'huile de frein.	– f. Bremsöldruck.	– f. brake oil pressure.	– de presión de aceite de frenos.	– per pressione olio freni.
		1	EMBAUT.	– de température de convertisseur.	– f. Temperatur des Drehmomentwandlers.	– f. torque converter temperature.	– de temperatura de convertidor.	– per temperatura convertitore.

I	NUMÉROS	K	« Jaeger » - D à D	Tableau de bord *(Suite)*	Armaturenbrett *(Forts.)*	Instrument panel *(Cont.)*	Tablero de abordo *(Cont.)*	Quadro strumentazioni *(Cont.)*
10				Flexible de compteur :	Tachospirale :	Flexible drive:	Flexible de velocimetro :	Flessibile per tachimetro :
	GX 41 424 01 A	1	L 530 1/71 → 5/73. R.m.p. - d.e.o. 5 415 556 P.	– côté BV.	– Getriebeseite.	– gearbox end.	– lado caja.	– lato SC.
	2 G 5 445 912 W	1	L 970 5/73 →.	–	–	–	–	–
	2 D 5 415 556 P	1	L 600.	– côté compteur.	– Tachometerseite.	– speedometer end.	– lado velocimetro.	– lato tachimetro.
11	1 G 5 444 498 B *GX 41 298 01 A*	1		Renvoi d'angle de compteur.	Übertragungsgelenk für Tachospirale.	Flexible drive transmitter f. speedometer.	Transmisor angular de movimiento.	Rinvio ad angolo per tachimetro.
12	1 G 5 444 497 R *GX 41 325 01 A*	3		Douille de lampes.	Haltefassung für Glühbirnen.	Bulb socket.	Portalampara.	Portalampada.
				Bague caoutchouc de flexible :	Gummihülse für Tachospirale :	Rubber bush for flexible drive:	Anillo de caucho de flexible :	Boccola di gomma per flessibile :
	1 Z 5 413 895 K	1	9 × 21 × 30.	– dans tablier.	– in Spritzwand.	– in scuttle.	– en salpicadero.	– in paratia.
	GX 41 425 01 A	1	9 × 21 × 150.		–	–	–	–
	23 661 319 A *ZD 9366 130 W*	2	H M 5 × 16.	Vis de tableau de bord.	Schraube für Armaturenbrett.	Screw for inst. panel.	Tornillo del tablero.	Vite per quadro.
				Rondelle :	Scheibe :	Washer:	Arandela :	Rondella :
	22 334 019 B *ZD 9233 400 U*	2	Cr 5,2 × 9,4.	– de tableau.	– für Armaturenbrett.	– for instrument.	– para tablero.	– per quadro.
	ZC 9619 120 U	2	Plate 5,25 × 30 × 1.5	– de tableau.	– für Armaturenbrett.	– for instrument.	– para tablero.	– per quadro.

Planche à recevoir

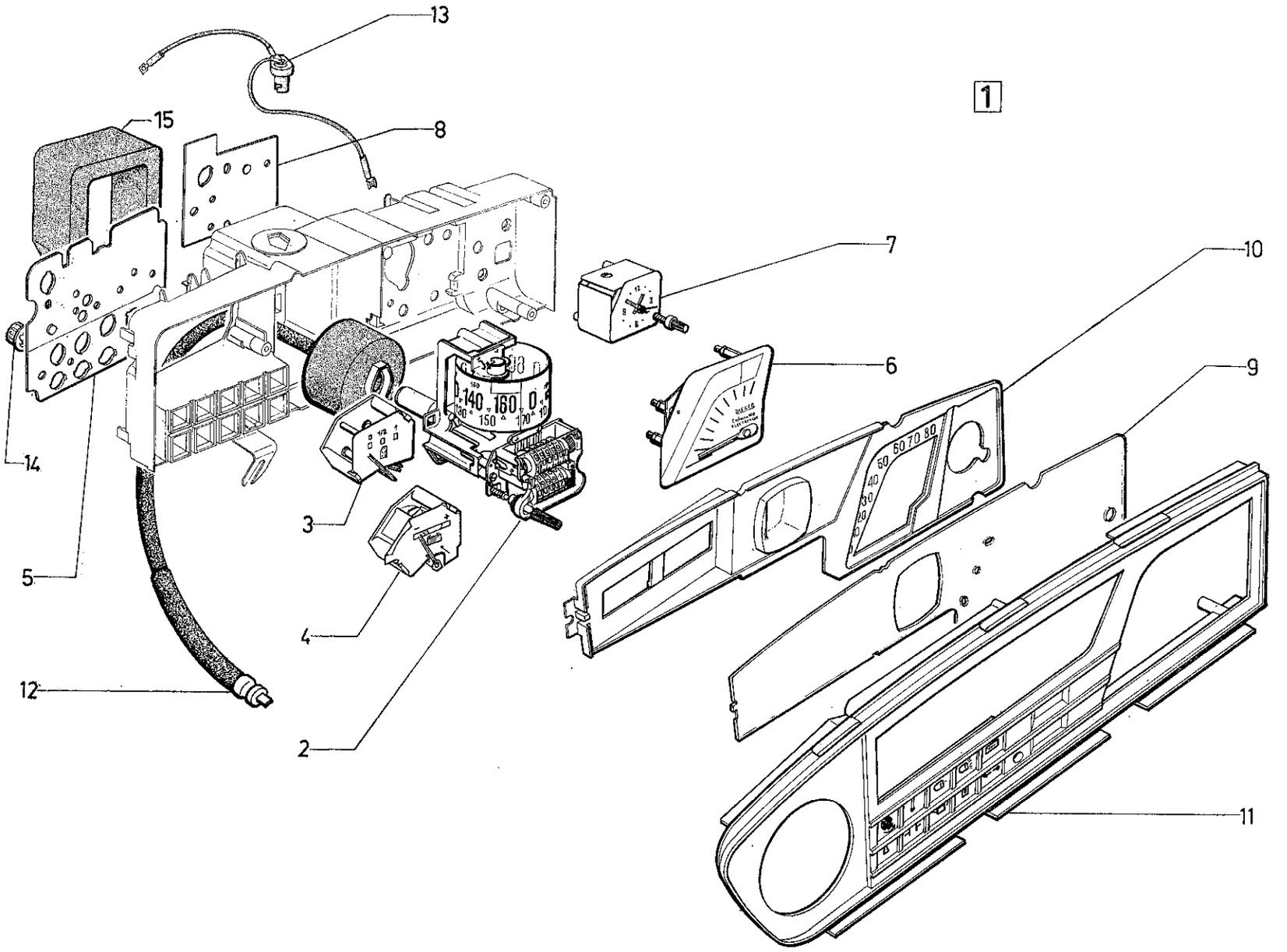
1
13
15
8
7
10
6
9
14
5
3
4
12
2
11
624
5-521/3

I	NUMÉROS	K	« Jaeger » - D à G CLUB	Tableau de bord	Armaturenbrett	Instrument panel	Tablero de abordo	Quadro strumentazioni
1	GX 41 259 02 A	1	7 cv.	Tableau de bord :	Armaturenbrett :	Instrument panel:	Tablero de abordo :	Quadro strumentazioni :
	GX 41 259 12 B	1	R.m.p. 4/71 →.	–	–	–	–	–
2	GX 41 261 06 A	1	→ 9/72.	Compteur de vitesses bitotalisateur :	Tachometer mit Tageskilometerzähler :	Speedometer with trip recorder:	Velocimetro bitotalizador :	Tachimetro bitotalizzatore :
	GX 41 261 02 A	1	7 cv.	–	–	–	–	–
3	GX 41 390 01 A	1		Indicateur jauge d'essence	Kraftstoffanzeiger.	Fuel gauge.	Indicador de gasolina.	Indicatore benzina.
4	GX 41 391 01 A	1		Voltmètre.	Voltmeter.	Voltmeter.	Voltimetro.	Voltametro.
5	GX 41 392 01 A	1		Circuit imprimé de jauge et voltmètre.	Gedruckter Stromkreis f. Kraftstoffanzeiger und Voltmeter.	Embeded circuit for gauge and voltmeter.	Circuito encajado de indicador y de voltimetro.	Circuito inserito per indicatore e voltametro.
6	GX 41 396 01 A	1	→ 9/72.	Compte-tours.	Drehzahlmesser.	Revelution counter.	Cuenta-revoluciones.	Contagiri.
7	GX 41 395 01 A	1	→ 9/72.	Montre :	Zeituhr :	Clock:	Reloj :	Orologio :
	GX 41 396 02 A	1	9/72 →.	–	–	–	–	–
8	GX 41 397 01 A	1	→ 1/73.	Circuit imprimé de montre compte-tours :	Gedruckter Stromkreis für Zeituhr und Drehzahlmesser :	Printed circuit for clock and revolution counter:	Circuito electrico impreso de reloj y cuenta-revoluciones :	Circuito elettr. stampato per orologio e contagiri :
	GX 41 461 01 A	1	1/73 →.	–	–	–	–	–
9	GX 41 398 01 A	1		Verre de tableau.	Glas f. Arm.-Brett	Glass f. intr.-panel.	Cristal de tablero.	Cristallo per quadro.
10	GX 41 394 01 A	1		Plaque avec loupe.	Platte mit Vergrösserungsglas.	Plate with magnifying glass.	Placa con lente.	Piastra con lente.
11	GX 41 419 01 B	1		Façade avec plaque porte-voyants.	Rahmen m. Platte und Kontrolleuchten.	Frame with plate and warning lights.	Marco con placa y pilotos.	Quadro con piastra e spie.

I	NUMÉROS	K	« Jaeger » - D à G CLUB	Tableau de bord (Suite)	Armaturenbrett (Forts.)	Instrument panel (Cont.)	Tablero de abordo (Cont.)	Quadro strumentazioni (Cont.)
12	GX 41 200 01 A	1	L 100.	Flexible de compteur.	Tachospirale.	Flexible drive.	Flexible de velocimetro.	Flessible per tachimetro.
				Douille de lampe :	Fassung für Lampe :	Bulb holder fort:	Portalampara :	Portalampada :
13	GX 41 270 01 A	1		– de compteur.	– der Tachobeleuchtung.	– speedometer.	– de velocimetro.	– per tachimetro.
14	DX 9521-299 A	?		– de montre compte-tours et voyants.	– der Zeituhrs, Drehzahlmesser und Kontrolleuchten.	– warning lights, revolution counter and tell-tales.	– de reloj cuenta-revoluciones y pilotos.	– per orologio, contagiri e spie.
15	GX 41 348 01 A	1		Manchon.	Dichthülse.	Sealing sleeve.	Manguito.	Manicotto.
	ZD 9364 130 W	2	TH M 5 × 16.	Vis de tableau.	Schraube.	Screw.	Tornillo.	Vite.
	ZD 9233 400 U	2	Cr 5,2 × 9,4 × 0,6.	Rondelle :	Scheibe :	Washer:	Arandela :	Rondella :
	ZC 9619 120 U	2	Plate 5,25 × 30 × 1,5.	–	–	–	–	–

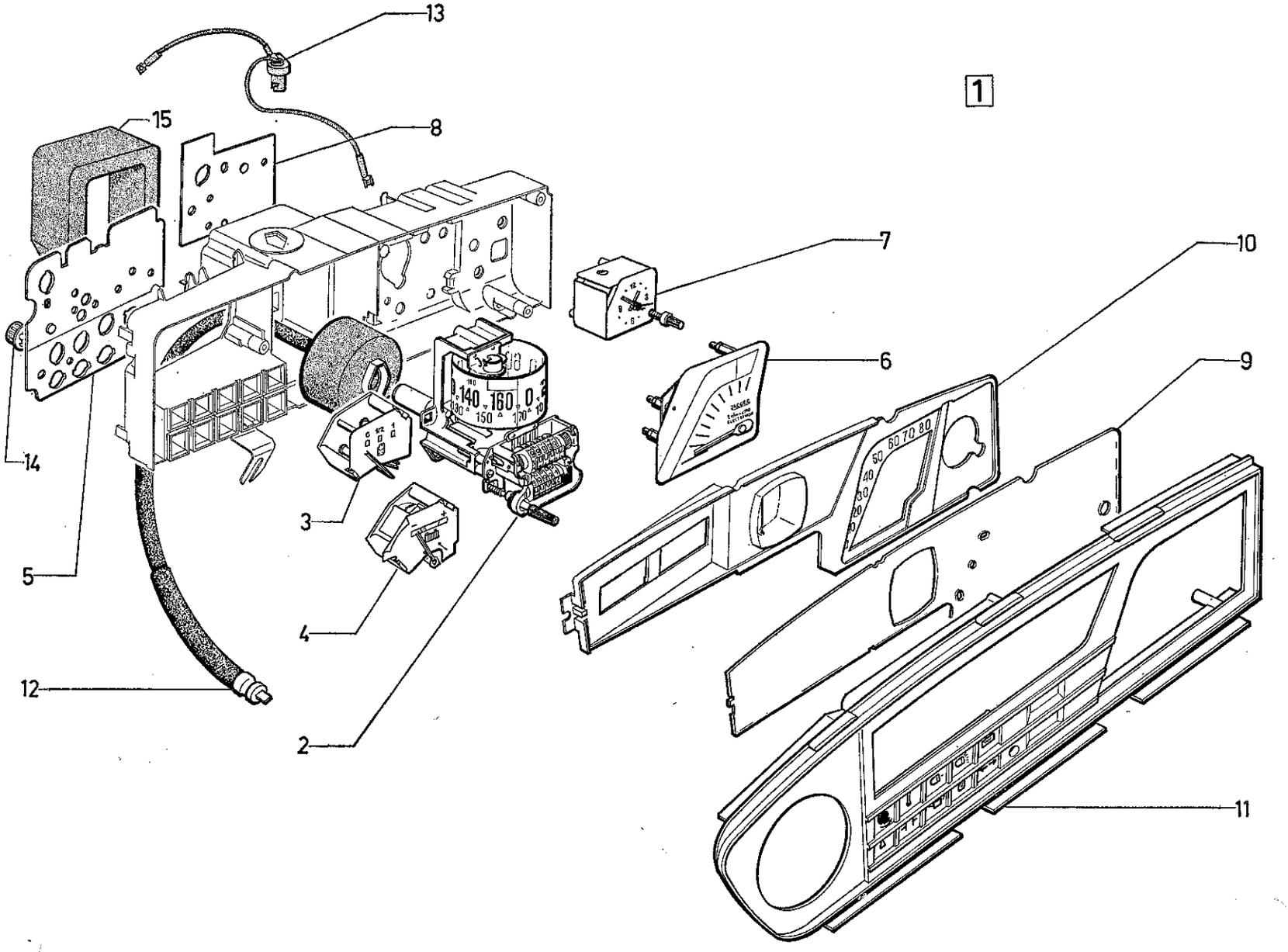
1
13
15
8
7
10
6
9
14
5
3
4
12
2
11

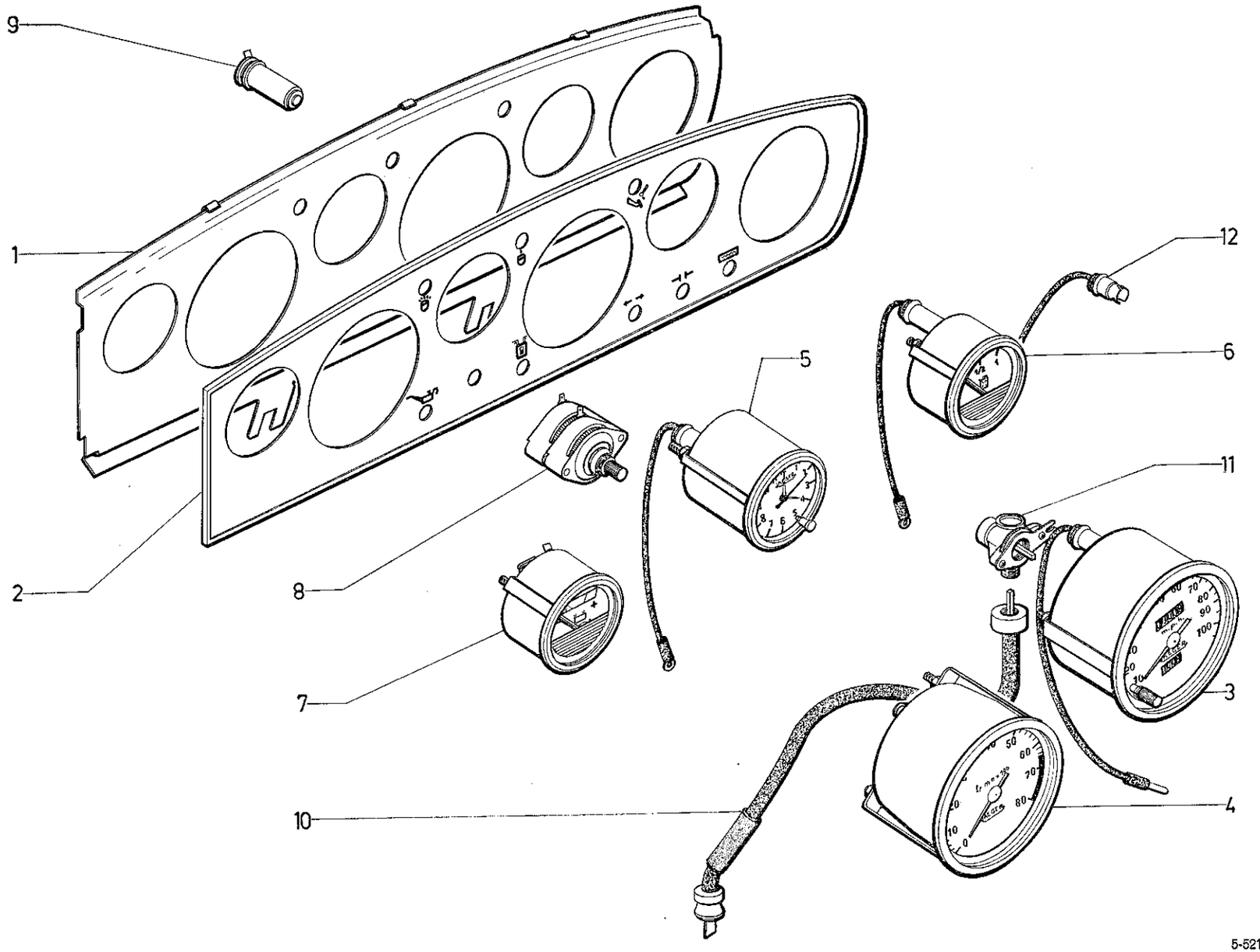
9
1
2
8
7
10
5
12
6
11
3
4

1	NUMÉROS	K	« Jaeger » - D à D	Tableau de bord	Armaturenbrett	Instrument panel	Tablero de abordo	Quadro strumentazioni
1	GX 41 290 01 A	1		Support appareils.	Instrumententräger.	Instrument support.	Soporte de instrumentos.	Supporto strumentaz.
2				Plaque de finition de support appareil :	Abschlussplatte für Instrumententräger :	Finishing plate for instrument support:	Placa de remate del soporte de instrumentos :	Piastra di finitura per supporto strumentazione:
	GX 41 293 01 A	1		–	–	–	–	–
	GX 41 293 02 A	1	EMBAUT.	–	–	–	–	–
3				Compteur de vitesses :	Tachometer :	Speedometer:	Velocimetro :	Tachimetro :
	GX 41 295 01 A	1	6 cv.	– en miles.	– mit Meileneinteilung.	– in miles.	– en millas.	– in miglia.
	GX 41 295 02 A	1	7 cv.	–	–	–	–	–
	GX 41 295 04 A	1	6 cv - 7 cv.	– en km.	– mit Km-Einteilung.	– in km.	– en km.	– in km.
4	GX 41 301 01 A	1		Compte-tours :	Drehzahlmesser :	Revolution counter:	Cuentarevoluciones :	Contagiri :
	GX 41 301 02 A	1	7 cv.	–	–	–	–	–
5	GX 41 305 01 A	1		Montre.	Zeituhr.	Clock.	Reloj.	Orologio.
6	GX 41 310 01 A	1		Indicateur jauge d'essence.	Kraftstoffanzeiger.	Fuel gauge.	Indicador de gasolina.	Indicatore benzina.
7	GX 41 315 01 A	1		Voltmètre.	Voltmeter.	Voltmeter.	Voltimetro.	Voltametro.
8	1 S 5 407 161 P	1		Commutateur rhéostat.	Rheostat.	Rheostat switch.	Conmutador-reostato.	Commutatore-reostato.
9			« Seima ».	Voyant de rappel :	Kontrolleuchte :	Tell-tale:	Piloto :	Spia :
	GX 41 335 01 A	1		– (jaune) de lunette chauffante.	– (gelb) für anzeige der Heckscheibenbeheizung.	– (yellow) f. rear heated window.	– (amarillo) de luneta termica.	– (giallo) per lunotto termico.
		1		– d'usure de freins ou température d'huile moteur.	– f. Anz. d. Bremsbelag-abnutzung oder für Motoröltemperatur.	– f. brake wear or motor oil temperature.	– de desgaste de frenos o temperatura de aceite de motor.	– per usura freni o temperatura olio motore.
	GX 41 400 01 A	1		– (vert) de feux indicateurs.	– (grün) f. Blinker.	– (green) f. direction indicators.	– (verde) de luces de dirección.	– (verde) per luci direzione.
		1		– de feux de position.	– f. Standleuchten.	– f. position lights.	– de luces de posición.	– per luci posizione.
	GX 41 402 01 A	1		– (bleu) de phares.	– (blau) f. Scheinwerf.	– (blue) f. h.-lamps.	– (azul) de faros.	– (blu) per fari.
	GX 41 404 01 A	1		– (rouge) de pression d'huile moteur.	– (rot) f. Motoröldruck.	– (red) for motor oil pressure.	– (rojo) de presión de aceite de motor.	– (rosso) di pressione olio motore.
		1		– d'huile de frein.	– f. Bremsöldruck.	– f. brake oil pressure.	– de presión de aceite de frenos.	– per pressione olio freni.
		1	EMBAUT.	– de température de convertisseur.	– f. Temperatur des Drehmomentwandlers.	– f. torque converter temperature.	– de temperatura de convertidor.	– per temperatura convertitore.

I	NUMÉROS	K	« Jaeger » - D à D	Tableau de bord (Suite)	Armaturenbrett (Forts.)	Instrument panel (Cont.)	Tablero de abordo (Cont.)	Quadro strumentazioni (Cont.)
10				Flexible de compteur :	Tachospirale :	Flexible drive:	Flexible de velocimetro :	Flessibile per tachimetro :
	GX 41 424 01 A	1	L 530 - R.m.p. - d.e.o. 5 415 556 P.	– côté BV.	– Getriebeseite.	– gearbox end.	– lado caja.	– lato SC.
	2 D 5 415 556 P	1	L 600.	– côté compteur.	– Tachometerseite.	– speedometer end.	– lado velocimetro.	– lato tachimetro.
11	GX 41 298 01 A	1		Renvoi d'angle de compteur.	Übertragungsgelenk für Tachospirale.	Flexible drive transmitter f. speedometer.	Transmisor angular de movimiento.	Rinvio ad angolo per tachimetro.
12	GX 41 325 01 A	3		Douille de lampes.	Haltefassung für Glühbirnen.	Bulb socket.	Portalampara.	Portalampada.
				Bague caoutchouc de flexible :	Gummihülse für Tachospirale :	Rubber bush for flexible drive:	Anillo de caucho de flexible :	Boccola di gomma per flessibile :
	1 Z 5 413 895 K	1	9 × 21 × 30.	– dans tablier.	– in Spritzwand.	– in scuttle.	– en salpicadero.	– in paratia.
	GX 41 425 01 A	1	9 × 21 × 150.	–	–	–	–	–
	ZD 9364 130 W	2	H M 5 × 16.	Vis de tableau de bord.	Schraube für Armaturenbrett.	Screw for inst. panel.	Tornillo del tablero.	Vite per quadro.
				Rondelle :	Scheibe :	Washer:	Arandela :	Rondella :
	ZD 9233 400 U	2	Cr 5,2 × 9,4.	– de tableau.	– für Armaturenbrett.	– for instrument.	– para tablero.	– per quadro.
	ZC 9619 120 U	2	Plate 5,25 × 30 × 1,5.	– de tableau.	– für Armaturenbrett.	– for instrument.	– para tablero.	– per quadro.

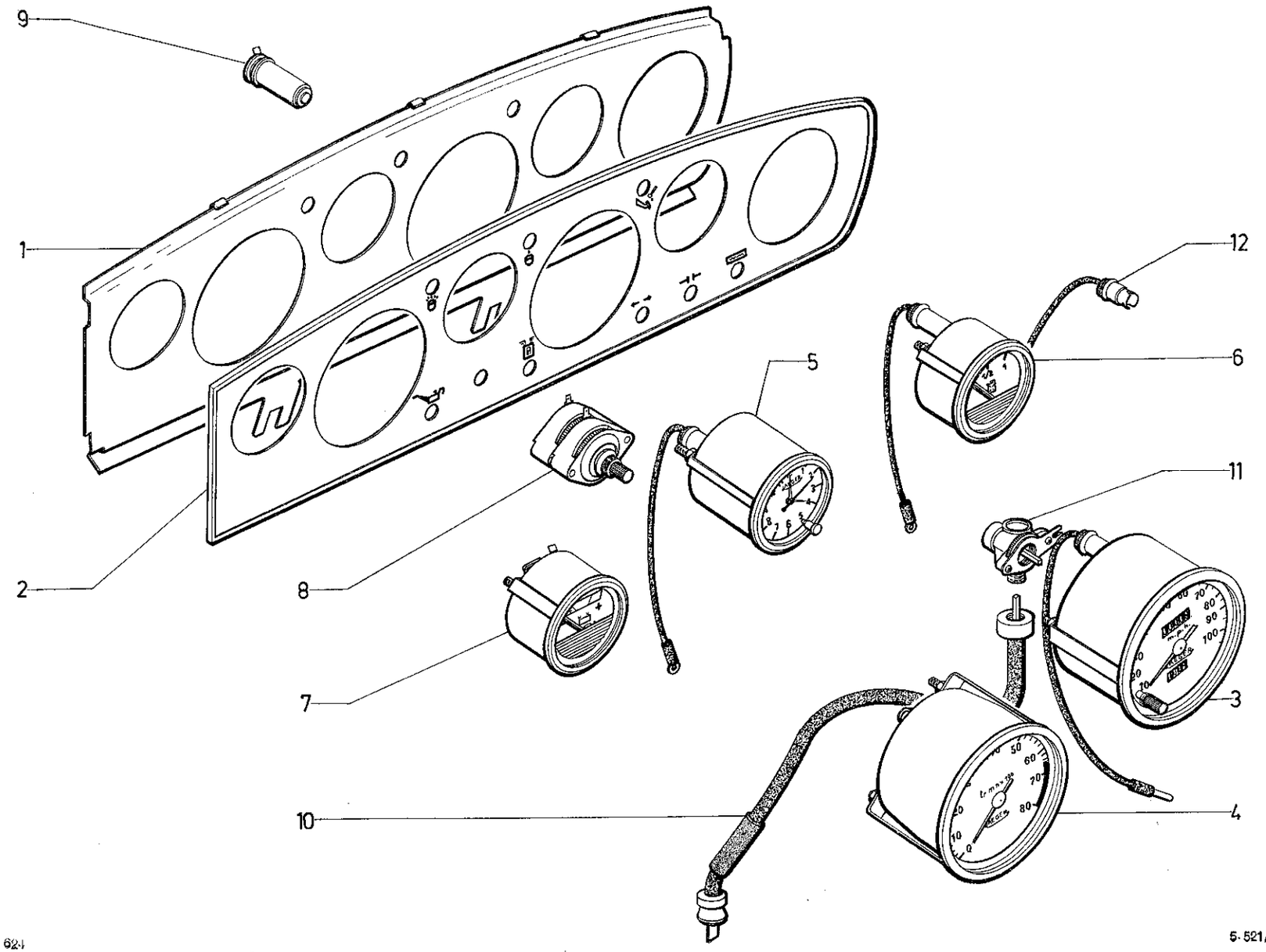
9
1
2
8
7
10
5
12
6
11
3
4

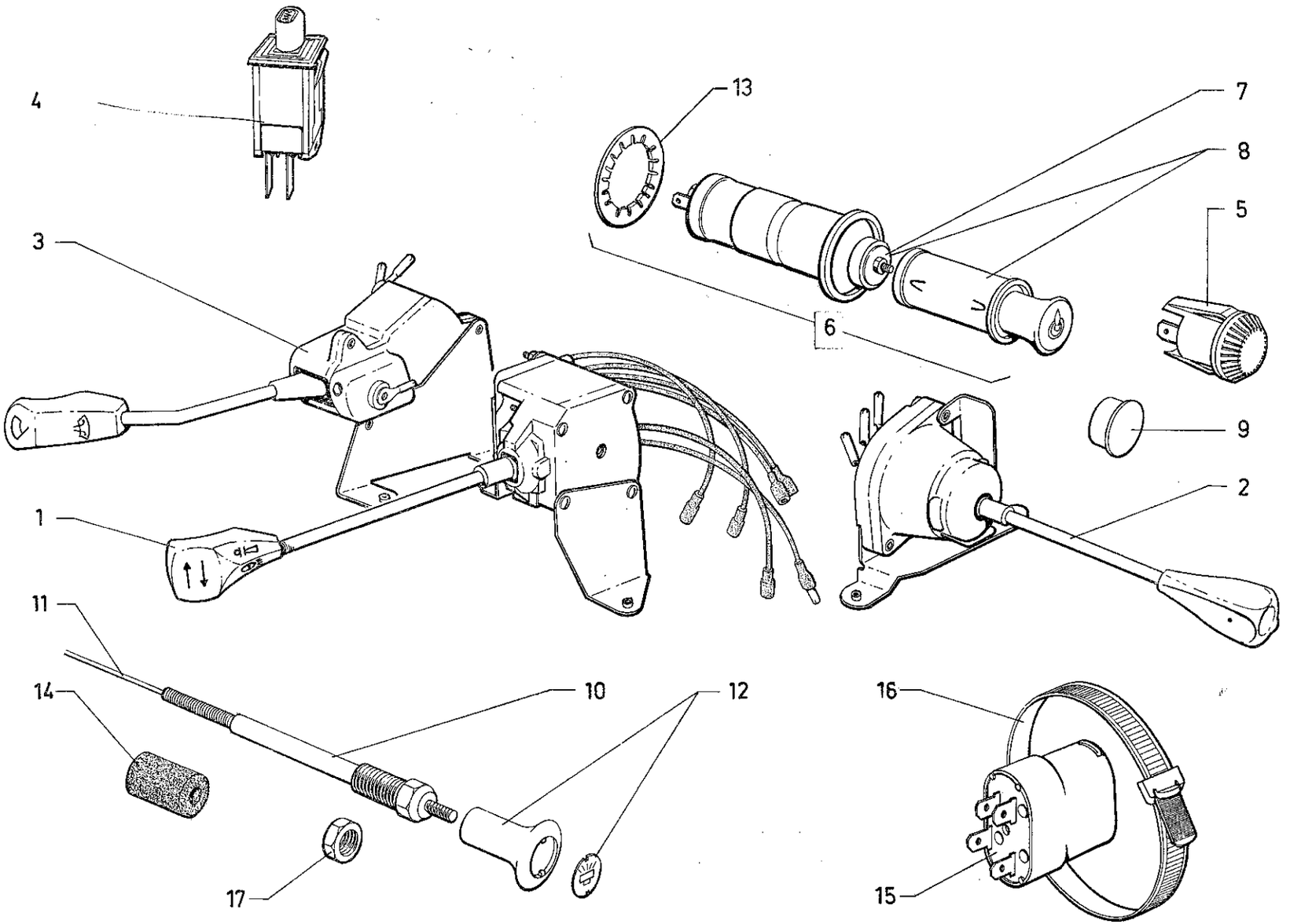

624

5-522

I	NUMÉROS	K		Tableau de bord Accessoires	Armaturenbrett Zubehörteile	Instrument panel Accessories	Tablero de abordo Accesorios	Quadro strumentazioni Accessori
			« Gelbon ».	Commutateurs :	Schalter :	Switch:	Conmutadores :	Commutatori :
1	GX 41 101 01 A	1		– d'indicateur de direction et d'avertisseur.	– für Blinker und Horn.	– for direction indicators and horn.	– de indicador de dirección y de bocina.	– per indicatore direzione e avvertitore.
2	GX 41 111 01 A	1		– d'éclairage de phare et de feux de position.	– für Scheinwerfer und Positionsleuchte.	– for headlamp and position light.	– de faros y luz de posición.	– per fari e luce posizione.
3	GX 41 114 02 A	1		– d'essuie-glace et lave-glace.	– für Scheibenwischer und Scheibenwascher.	– for windscreen-wiper and washer.	– de limpiaparabrisas y lavaparabrisas.	– per tergicristallo e lavacristallo.
4				Interrupteur :	Schalter für :	Contact switch:	Interruptores :	Interruttori :
	GX 41 221 01 A	1	(XT).	– de signal de détresse.	– Warnblinkanlage.	– for distress signal.	– de señal de peligro.	– per segnale pericolo.
	GX 41 214 01 A	1		– de lunette AR chauffante.	– Heckscheibenbeheizung.	– for heated rear window.	– de luneta tras. termica.	– per lunotto post. termico.
	GX 41 216 01 A	1	Ch — 20 ° → 3/73.	– de chauffage et ventilation.	– Heizung und Lüftung.	– for ventilation and heating.	– de calefación y de ventilación.	– per riscaldamento e ventilazione.
	1 G 5 425 117 N	1	Ch — 20° 3/73 →.	–	–	–	–	–
	GX 41 226 01 A	1	→ 3/73.	– de pulseur d'air frais.	Frischluftgebläse.	– for fresh air blower.	– de pulsador de aire fresco.	– per pulsatore aria fresca.
	GX 41 438 01 A	1	3/73 → 7/73.	– (2 vitesses).	– (2-Ganggebläse).	– (2-speeds blower).	– (2 velocidades).	– (2 marce).
	1 G 5 449 303 E	1	7/73 →.	–	–	–	–	–
	GX 41 284 01 A	1		– de pulseur d'air chaud.	– Heizgebläse	– for warm air blower.	– de pulsador de aire caliente.	– per pulsatore aria calda.
	GX 41 224 01 A	1	Ⓢ.	– de contrôle de voyant de pression de frein.	– Kontrolleuchte des Bremsdrucks.	– for brake pressure warning light.	– de piloto de presión de frenos.	– per spia pressione freni.
	1 G 5 448 700 A	1	Ⓢ 7/73 →.	– d'essuie-phares.	– für Lichtwischer.	– for headlamp wiper.	– de limpia-faro.	– per tergifaro.
5				Commutateur rhéostat :	Rheostat-Schalter für :	Rheostat switch:	Conmutador reostato :	Commutatore reostato :
	1 G 5 437 762 J *GX 41 116 01 A*	1		– d'éclairage de compteur de vitesse.	– Tachobeleuchtung.	– for speedometer light.	– de alumbrado de velocimetro.	– per alluminazione de tachimetro.
		1		– d'éclairage de compte-tours.	– Beleuchtung des Drehzahlmessers.	– for revolution counter light.	– de alumbrado de cuenta vueltas.	– per illuminazione del contagiri.
6				Allume-cigare :	Zigarren-Anzünder :	Cigar lighter:	Encendedor de cigarros :	Accendisigari :
	1 G 5 423 157 J	1	« Schoeller » - R.m.p. 4/72 →.	–		–	–	–
	1 G 5 423 156 Y	1	« PK » - R.m.p. 4/72 →.	–		–	–	–
7				Résistance chauffante :	Heizwiderstand :	Heating resistance:	Resistencia termica :	Resistenza riscaldante :
	GX 41 341 01 A	1	« Schoeller ».	–	–	–	–	–
	GX 41 342 01 A	1	« PK ».	–	–	–	–	–

I	NUMÉROS	K		Tableau de bord Accessoires (Suite)	Armaturenbrett Zubehörteile (Forts.)	Instrument panel Accessories (Cont.)	Tablero de abordo Accesorios (Cont.)	Quadro strumentazioni Accessori (Cont.)
8				Bouton porte-résistance :	Gegenblech für Zigarren-Anzünder :	Button with resistance:	Boton porta resistancia :	Pulsante portaresistenza :
	GX 41 339 01 A	1	« Schoeller ».	–	–	–	–	–
	GX 41 340 01 A	1	« PK ».	–	–	–	–	–
9				Obturateur :	Blindscheibe :	Obturator:	Obturador :	Otturatore :
	GX 41 281 01 A	1	⌀ 23,8.	– d'allume-cigare.	– für Zigarren-Anzünder.	– for cigar lighter.	– de encendedor.	– per accendisigari.
	GX 41 282 01 A	1	⌀ 20,3.	– de rhéostat d'éclairage de compte-tours.	– für Rheostat.	– for rheostat f. revolution counter light.	– de reostato de alumbrado de cuentavueltas.	– per reostato d'illuminazione contagiri.
10	GX 41 196 01 B	1	L 1232 - « Solex » 4/72 → 9/72 R.m.p. - R.p. GX 41 245 01 C.	Tirette de starter avec bouton :	Starterzug mit Knopf :	Choke control with knob:	Tirador de starter con botón :	Tirante C^do starter con bottone :
	GX 41 245 01 C	1	L 1232 - « Weber » 9/72 → 7/73.	–	–	–	–	–
	GX 41 449 01 A	1	L 1232 - « Solex » - TT 7/73 →.	–	–	–	–	–
	GX 41 466 01 A	1	L 1232 - « Weber » - TT 7/73 →.	– avec freinage.	– mit Reibstück.	– hard sliding.	– con frenado.	– con frenatura.
		1	Ⓓ → 12/73.	–	–	–	–	–
11	GX 41 275 01 A	1	L 1232 → 9/72 R.p. GX 41 275 02 A.	Cable nu de tirette.	Starterzug o. Ausrüstung.	Control cable only.	Cable desnudo de tirador.	Cavo nudo per tirante.
12	GX 41 241 01 A	1	TT → 7/73.	Bouton avec plaquette :	Starterknopf mit Symbol :	Control knob with plate:	Botón de tirador con plaqueta :	Pomello per tirante con piastrina :
		1	Ⓓ 12/73 →.	–	–	–	–	–
13	ZC 9624 042 U	1	« Quickie » 4/72 →.	Rondelle d'allume-cigare.	Scheibe für Zigarren-Anzünder.	Washer for cigar lighter.	Arandela de encendedor.	Rondella per accendisigari.
14				Bague d'étanchéité de tirette :	Dichtring f. Starterknopf :	Sealing bush f. control:	Anillo de estanqueidad de tirador :	Anello di tenuta per tirante:
	1 D 5 416 426 W	1	4 × 16 × 20	–	–	–	–	–
	GX 43 147 01 A	1	5 × 20 × 5	–	–	–	–	–
15			« Axo ».	Relais de câblerie :	Relais f. Kabelbündel :	Wiring relay for:	Relé de cableria :	Rele per fascio :
	GX 53 280 01 A	1	EMBAUT.	– de convertisseur.	– des Wandlers.	– converter.	– de convertidor.	– del convertitore.
	1 D 5 413 301 D	1	Ch —20 → 3/73.	– de groupe de chauffage.	– des Heizelements.	– heater unit.	– de grupo de calefacción.	– del gruppo di riscaldamento.
	GX 53 280 02 A	1	Ch — 20° 3/73 →.	– (2 vitesses).	– (2 Gänge).	– (2 speeds).	– (2 velocidades).	– (2 marce).
	1 S 5 414 210 J	1	Ch — 20° 3/73 →.	– de pulseur d'air chaud (2 vitesses).	– des Heizgebläses (2 Gänge).	– warm air blower (2 speeds).	– de pulsador de aire caliente (2 velocidades).	– del pulsatore aria calda (2 marce).
		1	Ch — 20° 3/73 →.	– de pulseur d'air frais (2 vitesses).	– des Frischluftgebläses (2 Gänge).	– fresh air blower (2 speed).	– de pulsador de aire fresco (2 velocidades).	– del pulsatore aria fresca (2 marce).
		1	(J).	– de feu de stationnement.	– der Standleuchte.	– parking light.	– de luz de estacionam.	– per luce sosta.
	1 D 5 413 302 P	1	Ⓐ.	– d'avertisseur optique.	– der Lichthupe.	– head lamp flasher.	– avisador optico.	– del avvertitore ottico.
16	1 M 5 413 303 A	1	L 245.	Collier de relais :	Schelle für Relais	Collar for relay:	Collar de rele :	Fascetta del rele :
	DS 642-66	1	Ch — 20° 3/73 →.	–	–	–	–	–

I	NUMÉROS	K		Tableau de bord Accessoires *(Suite)*	Armaturenbrett Zubehörteile *(Forts.)*	Instrument panel Accessories *(Cont.)*	Tablero de abordo Accesorios *(Cont.)*	Quadro strumentazioni Accessori *(Cont.)*
17	ZC 9111 236 W	1	H M 10 × 100.	Écrou de tirette de stater.	Mutter für Starterzug.	Nut for choke control.	Tuerca de tirador de estarter.	Dado per tirante comando starter.
	ZD 9463 030 N	2	TF M 4 × 12.	Vis de commutateur :	Schraube für Schalter :	Screw for switch:	Tornillo de conmutador :	Vite per commutatore :
		2		– d'indicateur de direction.	– für Blinker.	– for direction indicator.	– de indicación de direc.	– del indicazione direzione
		2		– d'essuie-glace.	– für Scheibenwischer.	– for windscreen wiper.	– de limpiaparabrisas.	– del tergicristallo.
		2		– d'éclairage-phare.	– für Beleuchtung.	– for headlamps.	– de faros.	– dei fari.
	22 912 019 *K* *ZD 9291 200 U*	1	Co 10,2 × 20,25.	Rondelle de tirette de starter.	Scheibe für Starterzug.	Washer f. choke control.	Arandela de tirador de estarter.	Rondella per tirante C^do starter.
			Ⓓ	**Pièces spéciales**	**Spezialteile**	**Special parts**	**Piezas especiales**	**Pezzi speciali**
10				Tirette de starter avec bouton :	Starterzug mit Knopf :	Choke control with knob:	Tirador de starter con botón :	Tirante C^do starter con bottone :
	2 G 5 449 073 E	1	L 1232 - « Solex » 12/73 →.	–	–	–	–	–
	2 G 5 449 075 B	1	L 1232 - « Weber » 12/73 →.	– avec freinage.	– mit Reibstück.	– hard sliding.	– con frenado.	– con frenatura.

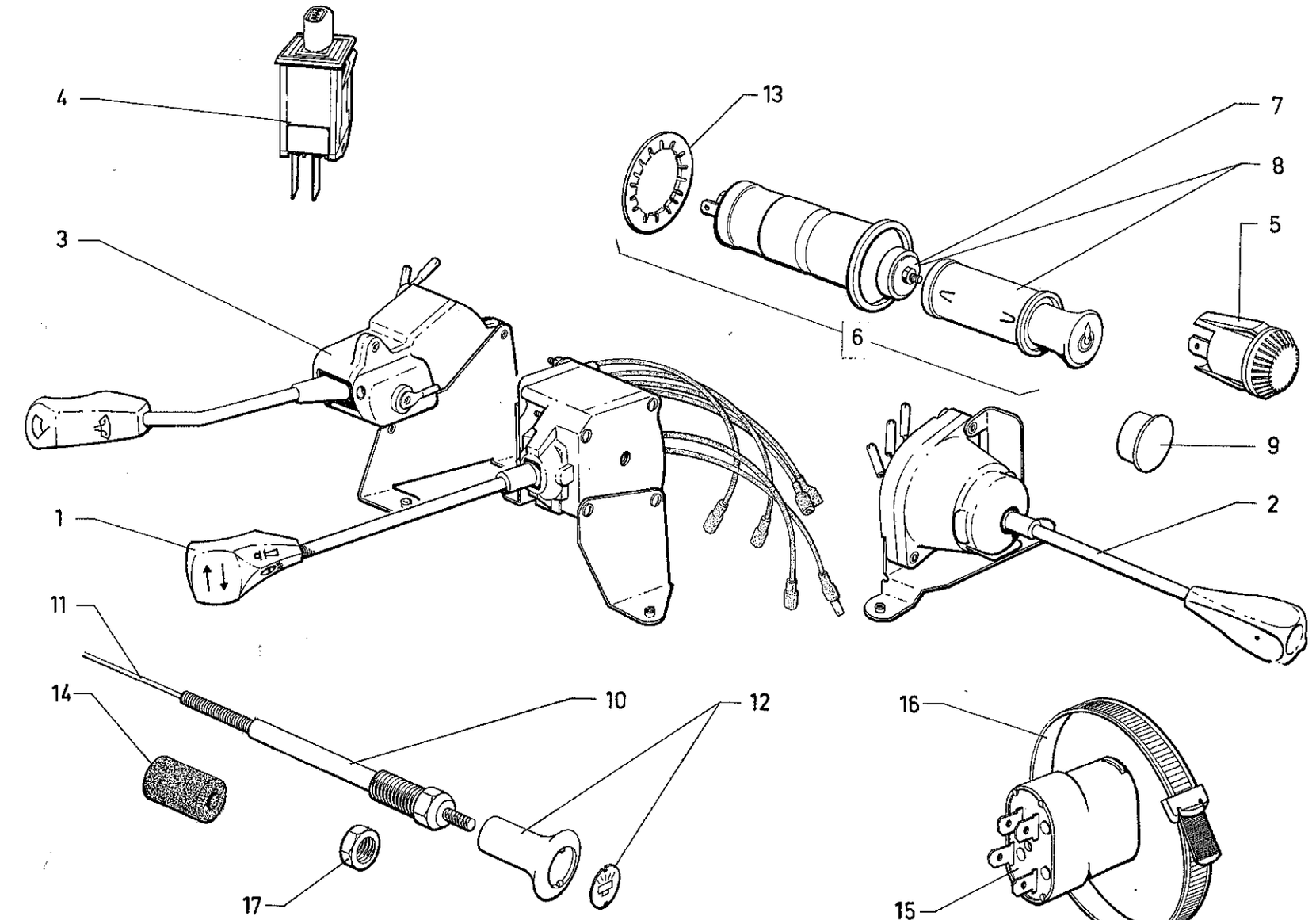

624

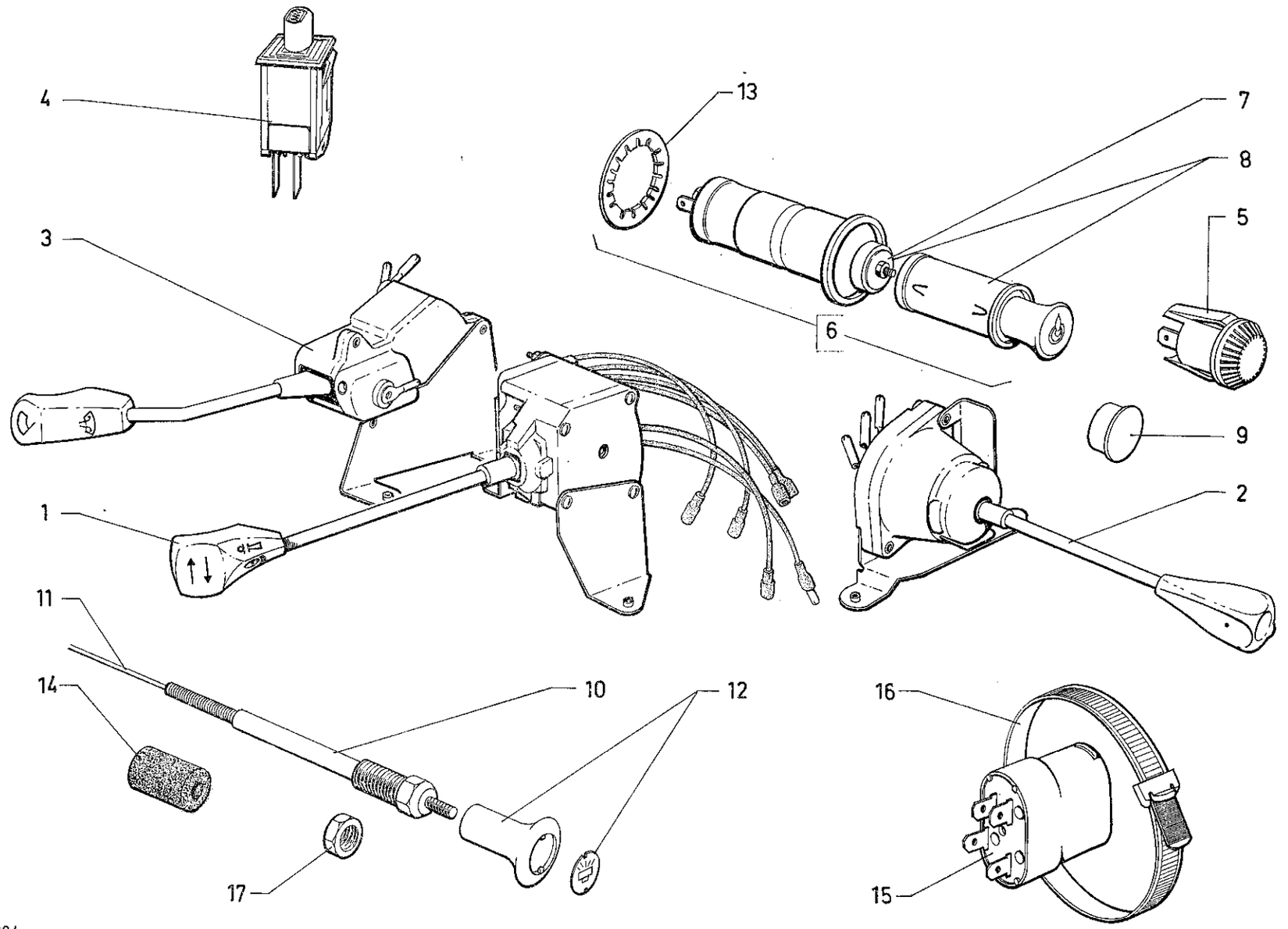

624

5-522

I	NUMÉROS	K		Tableau de bord Accessoires *(Suite)*	Armaturenbrett Zubehörteile *(Forts.)*	Instrument panel Accessories *(Cont.)*	Tablero de abordo Accesorios *(Cont.)*	Quadro strumentazioni Accessori *(Cont.)*
			D à D	**Pièces spéciales**	**Spezialteile**	**Special parts**	**Piezas especiales**	**Pezzi speciali**
			« Gelbon » - D à D - TT.	Commutateur :	Schalter für :	Switch:	Commutadores :	Commutatori :
1	GX 41 101 02 A	1	(AUS) → 11/72.	– d'indicateur de direction et d'avertisseur.	– Blinker und Horn.	– for direction indicators and horn.	– de indicador de dirección y de bocina.	– per indicatore direzione e avvertitore.
2	GX 41 111 02 A	1		– d'éclairage de phares et de feux de position.	– Scheinwerfer und Positionsleuchten.	– for headlmap and position light.	– de faros y luz de posición.	– per fari e luce posizione.
3	GX 41 114 03 A	1		– d'essuie-glace - lave-glace.	– Scheibenwisher und Scheibenwascher.	– for windscreen-wiper and washer.	– de limpiaparabrisas y lavaparabrisas.	– per tergicristallo e lavacristallo.
				Commutateur :	Schalter für :	Switch:	Commutadores :	Commutatori :
1	GX 41 101 03 A	1	(AUS) 11/72 →.	– d'indicateur de direction et d'avertisseur.	– Blinker und Horn.	– for direction indicators and horn.	– de indicador de dirección y de bocina.	– per indicatore direzione e avvertitore.
2	GX 41 111 03 A	1	(AUS) 11/72 →.	– d'éclairage de phares et de feux de position.	– Scheinwerfer und Positionsleuchten.	– for headlamp and position light.	– de faros y luz de posición.	– per fari e luce posizione.
3	GX 41 114 04 A	1	(AUS) 11/72 →.	– d'essuie-glace - lave-glace.	– Scheibenwischer und Scheibenwascher.	– for windscreen-wiper and washer.	– de limpiarabrisas y lavaparabrisas.	– per tergicristallo e lavacristallo.
6	GX 41 441 01 A	1	« Schoeller » (AUS) 11/72 →.	Allume-cigare.	Zigarren-Anzünder.	Cigar lighter.	Encendedor de cigarros.	Accendisigari.
8	GX 41 341 02 A	1	« Schoeller » (AUS) 11/72 →.	Bouton porte-résistance.	Gegenblech für Zigarren-Anzünder.	Button with resistance.	Boton porta resistancia.	Pulsante portaresistanza.
10	GX 41 196 02 A	1	L 1420 - « Solex » → 9/72 R.p. GX 41 245 02 C.	Tirette de starter avec bouton :	Starterzug mit Knopf :	Choke control with knob:	Tirador de starter con botón :	Tirante C^{do} starter con bottone :
	GX 41 245 02 C	1	L 1420 - « Weber » 9/72 → 7/73.	–	–	–	–	–
	GX 41 449 02 A	1	L 1420 - « Solex » 7/73 →.	–	–	–	–	–
	GX 41 466 02 A	1	L 1420 - « Weber » 7/73 →.	– avec freinage.	– mit Reibstück.	– hard sliding.	– con frenado.	– con frenatura.
11	GX 41 275 02 A	1	L 1420 → 9/72.	Câble nu de tirette.	Starterzug, o. Ausrüstung.	Control cable, only.	Cable desnudo de tirador.	Cavetto nudo per tirante.
14	I D 5 416 426 W	1	4 × 16 × 20.	Bague d'étanchéité de tirette.	Dichthülse f. Zug.	Sealing bush f. control.	Anillo de estanqueidad de tirador.	Boccola tenuta per tirante.
			(XT)	**Pièce spéciale**	**Spezialteil**	**Special part**	**Pieza especial**	**Pezzo speciale**
4	GX 41 464 01 A	1	« Gelbon » (J) 4/73 →.	Interrupteur de feux de stationnement.	Schalter f. Standleuchte.	Switch f. parking lights.	Interruptor de luces de estationamento.	Interruttore per luci sosta.

I	NUMÉROS	K		Éclairage AV Plafonnier	Beleuchtung, vorn Innenleuchte	Front lighting Interior lamp	Alumbrado delant. Luz cenital	Illuminazione ant. Plafoniera
1				Bloc optique (sans lampe) :	Leuchteneinheit (ohne Glühbirnen) :	Optical unit (without bulb):	Bloque optico (sin lampara) :	Blocco ottico, (senza lampada) :
			CONF **CLUB ① CH**					
	GX 60 122 01 A	1	G - « Marchal ».	–	–	–	–	–
	GX 60 123 01 A	1	D - « Marchal ».	–	–	–	–	–
	GX 60 122 09 A	1	G - « Cibié ».	–	–	–	–	–
	GX 60 123 09 A	1	D - « Cibié ».	–	–	–	–	–
			CLUB	**« à iode »**	**« Jodleuchteneinheit »**	**« IQ optical unit »**	**« de yodo »**	**« all' iodo »**
				Lumière jaune :	Gelbes Licht :	Yellow light:	Luz amarilla:	Luce gialla:
	GX 60 122 03 B	1	G - « Marchal » - R.m.p.11/71 → d.e.o. 1-GX 60 282 01 B.	–	–	–	–	–
	GX 60 123 03 B	1	D - « Marchal » - R.m.p.11/71 → d.e.o. 1-GX 60 282 01 B.	–	–	–	–	–
	GX 60 122 13 A	1	G - « Cibié » → 3/72 R.p. GX 60 122 13 B.	–	–	–	–	–
	GX 60 123 13 A	1	D - « Cibié » → 3/72 R.p. GX 60 123 13 B.	–	–	–	–	–
	GX 60 122 13 B	1	G - « Cibié » 3/72 →.	–	–	–	–	–
	GX 60 123 13 B	1	D - « Cibié » 3/72 →.	–	–	–	–	–

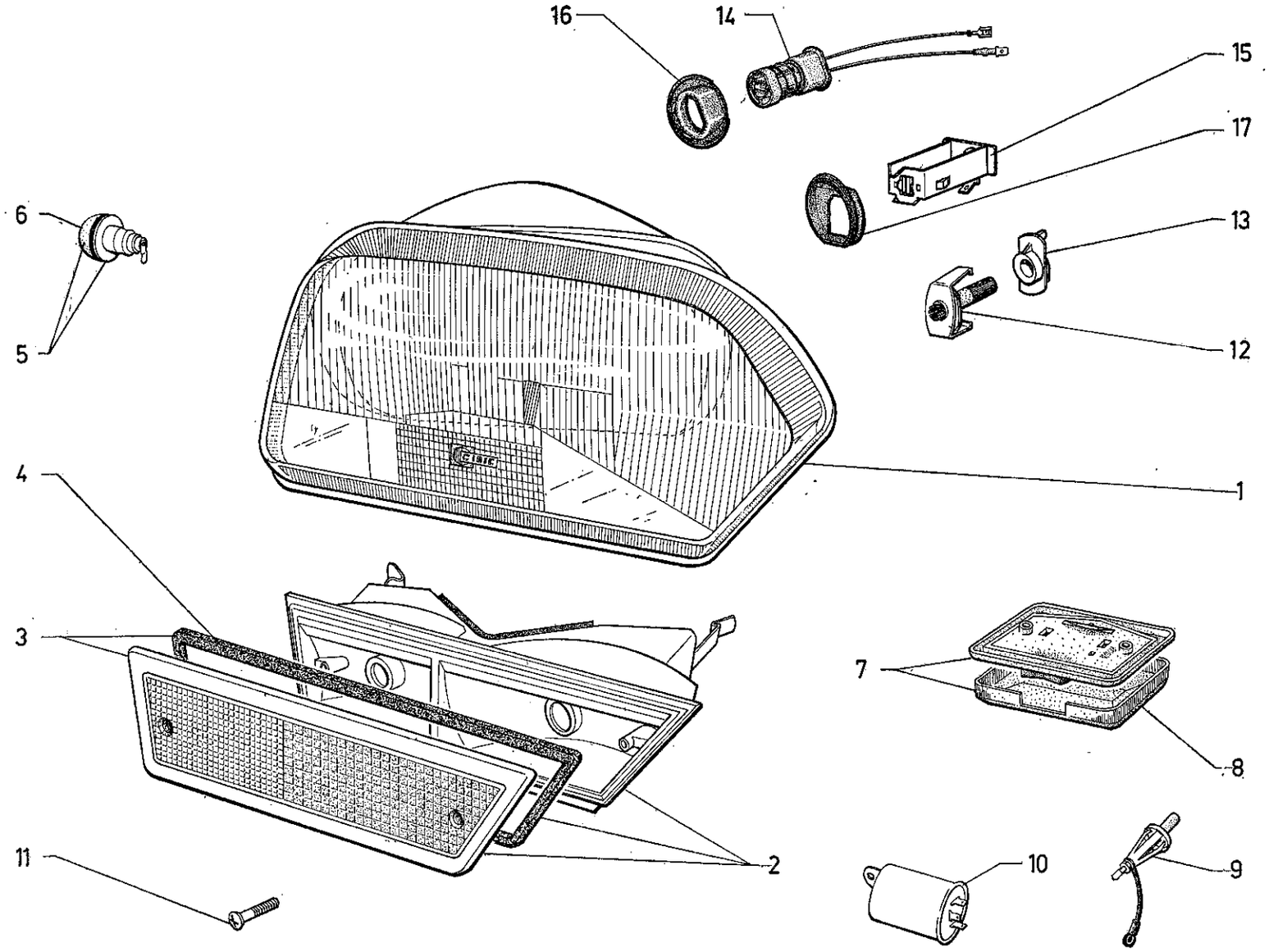
16
14
15
17
6
13
5
12
4
1
3
7
8
2
11
10
9

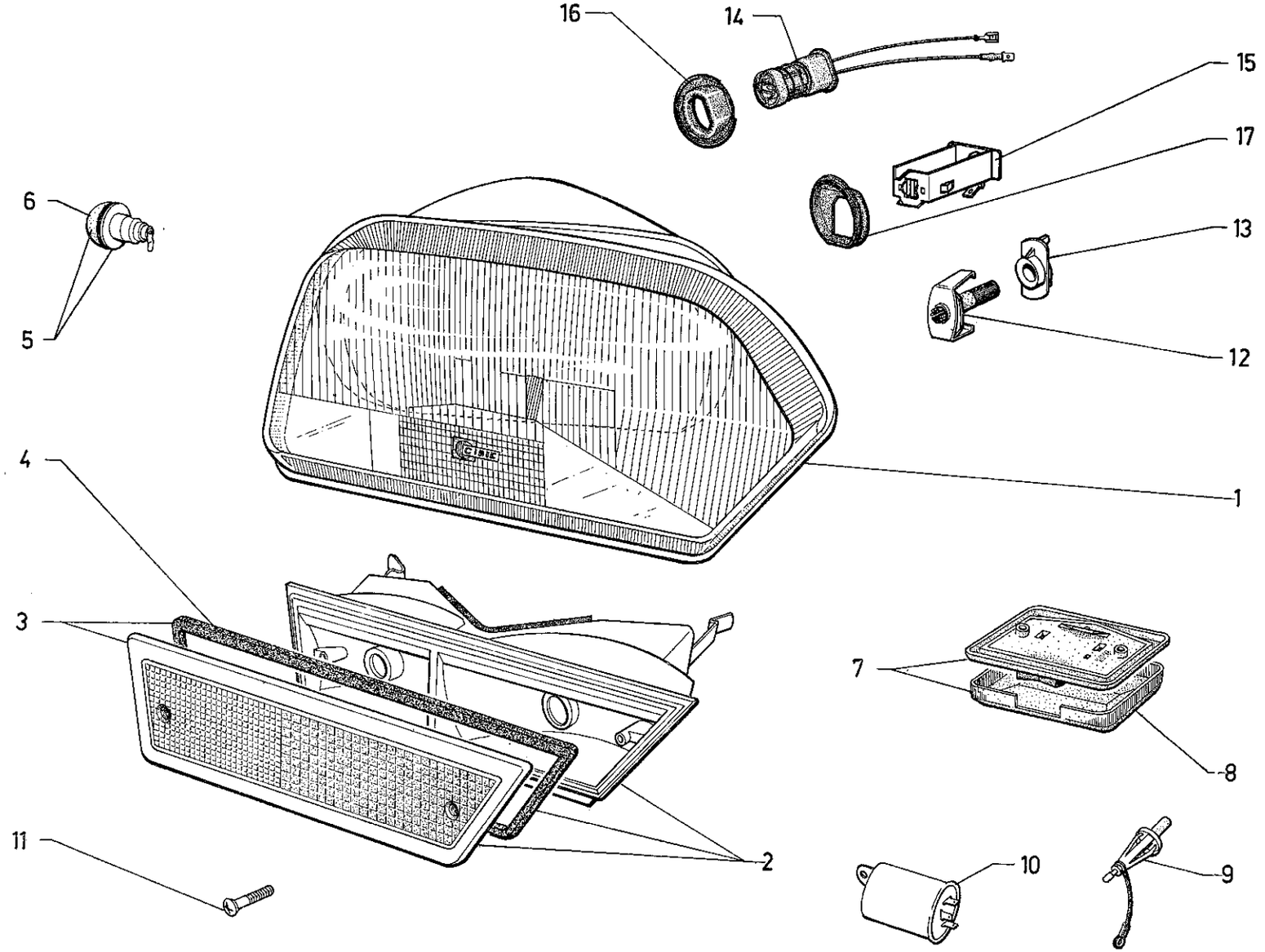
16
14
15
17
6
13
5
12
4
1
3
7
8
11
2
10
9

I	NUMÉROS	K		Éclairage AV Plafonnier (Suite)	Beleuchtung, vorn Innenleuchte (Forts.)	Front lighting Interior lamp (Cont.)	Alumbrado delant. Luz cenital (Cont.)	Illuminazione ant. Plafoniera (Cont.)
			CLUB					
14				Connecteur porte-lampe à iode :	Haltefassung für Jodglühbirne :	Connector holding quartz iodine bulb:	Conector de lampara de yodo :	Connettore per lampada all' ioda :
	GX 60 302 01 A	2	Cibié → 3/72.	–	–	–	–	–
	GX 60 302 01 B	2	Cibié 3/72 →.	–	–	–	–	–
15	GX 60 282 01 A	2	Marchal → 11/71.	–	–	–	–	–
	GX 60 282 01 B	2	Marchal 11/71 →.	–	–	–	–	–
			CLUB					
				Capuchon de protection de connecteur à iode :	Schutzkappe für Haltefassung :	Protection cap for QI bulb connector:	Capuchón de protección del conector :	Capuccio di protezione per cinnettore :
16	GX 60 303 01 A	2	Cibié.	–	–	–	–	–
17	GX 60 283 01 A	2	Marchal.	–	–	–	–	–
1				Bloc optique (sans lampe) :	Leuchteneinheit (ohne Glühbirnen) :	Optical unit (without bulb):	Bloque optico (sin lampara) :	Blocco ottico (senza lampada) :
			CLUB - (XT)	**Pièces spéciales**	**Spezialteile**	**Special parts**	**Piezas especiales**	**Pezzi speciali**
	GX 60 122 12 A	1	G - « Cibié » → 3/72 R.p. GX 60 122 12 B.	Lumière blanche :	Weisses Licht :	White light:	Luz blanca :	Luce bianca :
	GX 60 122 12 B	1	G - « Cibié » 3/72 →.	–	–	–	–	–
	GX 60 123 12 A	1	D - « Cibié » → 3/72 R.p. GX 60 123 12 B.	–	–	–	–	–
	GX 60 123 12 B	1	D - « Cibié » 3/72 →.	–	–	–	–	–
			D à D CLUB - (XT) « Marchal ».	**Pièces spéciales** Lumière blanche :	**Spezialteile** Weisses Licht :	**Special parts** White light:	**Piezas especiales** Luz blanca :	**Pezzi speciali** Luce bianca :
	GX 60 122 07 B	1	G - R.m.p. 11/71 → d.e.o. 1-GX 60 282 01 B.	–	–	–	–	–
	GX 60 123 07 A	1	D → 11/71 R.p. GX 60 123 07 B d.e.o. 1-GX 60 282 01 B.	–	–	–	–	–
	GX 60 123 07 B	1	D 11/71 →.	–	–	–	–	–

I	NUMÉROS	K		Éclairage AR et de coffre	Beleuchtung, hinten Kofferraum-beleuchtung	Rear lamps Boot light	Alumbrado tras. y de maleta	Fanalini post. e per cofano baúle
1				Enjoliveur de feu :	Zierleiste für Leuchte :	Embellisher f. rear lamp:	Embellecedor de linterna :	Cornice per fanalino :
	GX 53 156 01 B	1	G - R.m.p. 9/71 → .	–	–	–	–	–
	GX 53 157 01 B	1	D - R.m.p. 9/71 → .	–	–	–	–	–
2				Feu indicateur avec catadioptre (sans lampe) :	Leuchte für Fahrtrichtungsanzeige mit Rückstrahler (ohne Glühbirne) :	Rear lamp with red reflector (without bulb):	Linterna con catafaros (sin lampara) :	Fanalino indicatore con catadiottro (senza lampada) :
	GX 53 160 01 A	1	G → 1/73.	– (jaune).	– (gelb).	– (yellow).	– (amarillo).	– (giallo).
	GX 53 161 01 A	1	D → 1/73.	–	–	–	–	–
	GX 53 160 02 A	1	G - (XT) → 10/73.	– (blanc).	– (weiss).	– (white).	– (blanco).	– (bianco).
		1	G - TT 1/73 → 10/73.	–	–	–	–	–
	GX 53 160 02 E	1	G - TT 10/73 → .	–	–	–	–	–
	GX 53 161 02 A	1	D - (XT) → 10/73.	–	–	–	–	–
		1	D - TT 1/73 → 10/73.	–	–	–	–	–
	GX 53 161 02 C	1	D - TT 10/73 → .	–	–	–	–	–
3				Joint de feu :	Dichtung für Leuchte :	Joint f. rear lamp:	Junta de linterna :	Guarniz. per fanalino :
	GX 53 297 01 A	1	G.	–	–	–	–	–
	GX 53 298 01 A	1	D.	–	–	–	–	–
4			« Seima »	Cabochon de feu :	Leuchtendeckel :	Lamp cover:	Tapa de linterna :	Coperchio del fanalino :
	GX 53 295 01 A	1	G → 1/73.	– (jaune).	– (gelb).	– (yellow).	– (amarillo).	– (giallo).
	GX 53 296 01 A	1	D → 1/73.	–	–	–	–	–
	GX 53 295 02 A	1	G - (XT) → 10/73.	– (blanc).	– (weiss).	– (white).	– (blanco).	– (bianco).
		1	G - TT 1/73 → 10/73.	–	–	–	–	–
	GX 53 295 02 B	1	G - TT 10/73 → .	–	–	–	–	–
	GX 53 296 02 A	1	D - (XT) → 10/73.	–	–	–	–	–
		1	D - TT 1/73 → 10/73.	–	–	–	–	–
	GX 53 296 02 B	1	D - TT 10/73 → .	–	–	–	–	–
5	GX 71 155 01 A	2	« Seima ».	Éclaireur de plaque de police.	Kennzeichenleuchte.	Number plate light.	Lamparilla de placa de matricula.	Fanalino targa.
6	GX 71 165 01 A	2	« Seima ».	Cabochon d'éclaireur.	Deckel für Kennzeichenleuchte.	Cover for light.	Tapa de lamparilla.	Coperchio del fanalino.
7	GX 71 164 01 A	2		Joint de cabochon d'éclaireur.	Dichtung für Deckel der Kennzeichenleuchte.	Joint for light cover.	Junta de tapa de lamparilla.	Guarniz. per coperchio del fanalino.

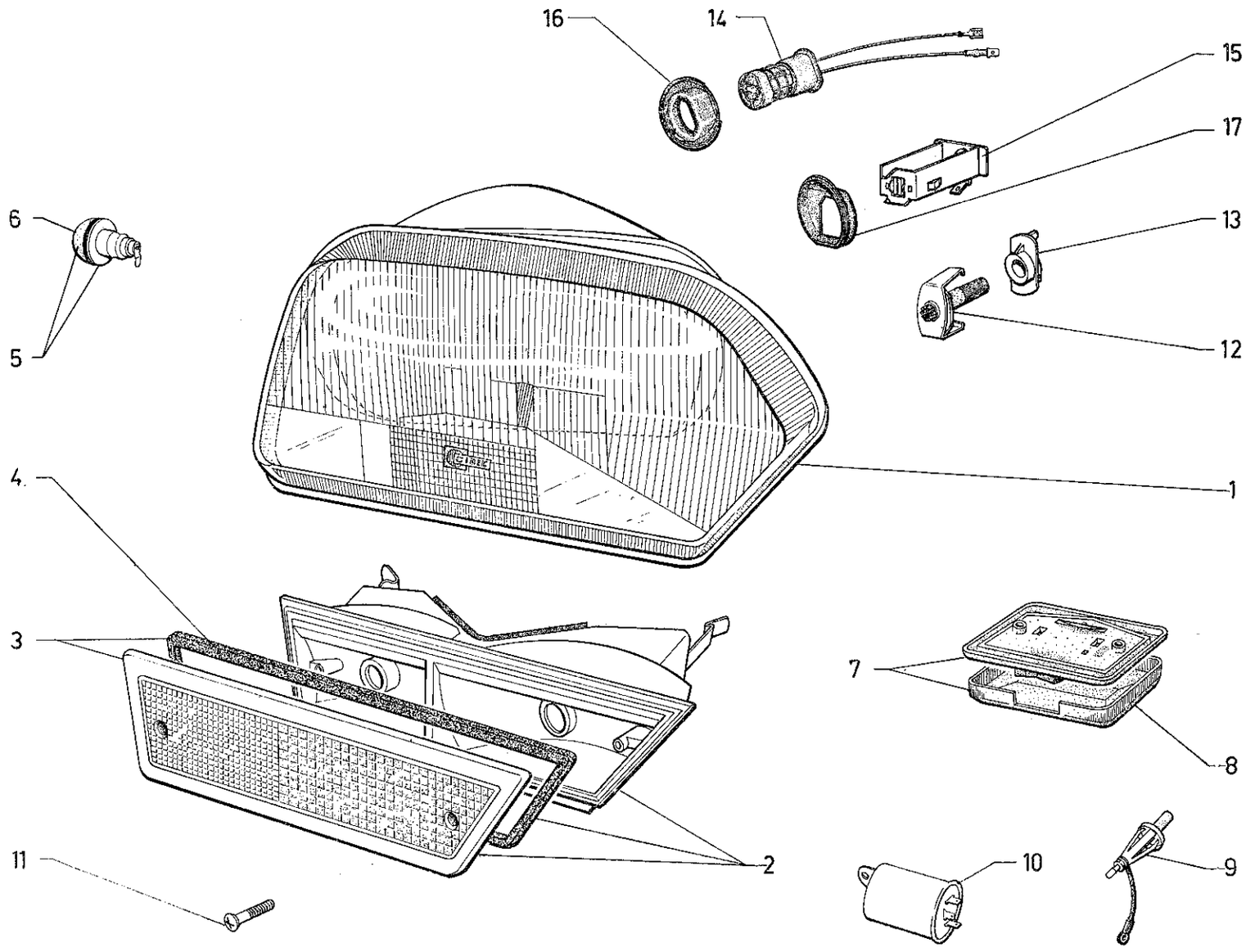
16
14
15
17
6
13
5
12
4
1
3
7
8
11
2
10
9

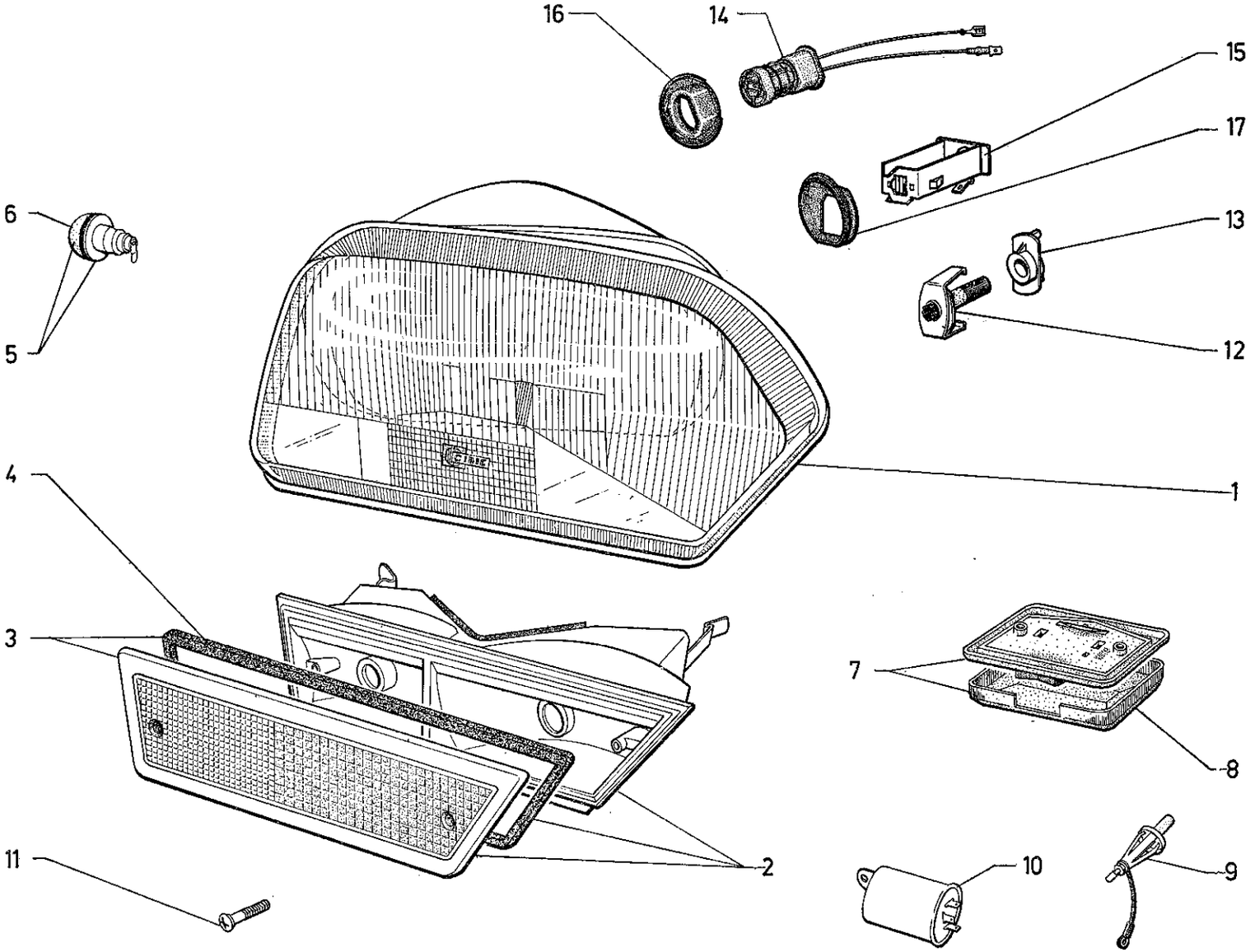
16
14
15
17
6
13
5
12
4
1
3
7
8
11
2
10
9

I	NUMÉROS	K		Éclairage AV Plafonnier *(Suite)*	Beleuchtung, vorn Innenleuchte *(Forts.)*	Front lighting Interior lamp *(Cont.)*	Alumbrado delant. Luz cenital *(Cont.)*	Illuminazione ant. Plafoniera *(Cont.)*
1				Bloc optique (sans lampe) :	Leuchteneinheit (ohne Glühbirnen) :	Optical unit (without bulb):	Bloque optico (sin lampara) :	Blocco ottico (senza lampada) :
			CLUB - (XT)	**Pièces spéciales**	**Spezialteile**	**Special parts**	**Piezas especiales**	**Pezzi speciali**
	GX 60 122 12 A	1	G - « Cibié » → 3/72 R.p. GX 60 122 12 B.	Lumière blanche :	Weisses Licht :	White light:	Luz blanca :	Luce bianca :
	GX 60 122 12 B	1	G - « Cibié » 3/72 →.	–	–	–	–	–
	GX 60 123 12 A	1	D - « Cibié » → 3/72 R.p. GX 60 123 12 B.	–	–	–	–	–
	GX 60 123 12 B	1	D - « Cibié » 3/72 →.	–	–	–	–	–
			D à D **CLUB - (XT)**	**Pièces spéciales**	**Spezialteile**	**Special parts**	**Piezas especiales**	**Pezzi speciali**
			« Marchal ».	Lumière blanche :	Weisses Licht :	White light:	Luz blanca :	Luce bianca :
	GX 60 122 07 B	1	G - R.m.p. 11/71 → d.e.o. 1-GX 60 282 01 B.	–	–	–	–	–
	GX 60 123 07 A	1	D → 11/71 R.p. GX 60 123 07 B d.e.o. 1-GX 60 282 01 B.	–	–	–	–	–
	GX 60 123 07 B	1	D 11/71 →.	–	–	–	–	–

I	NUMÉROS	K		Éclairage AR et de coffre	Beleuchtung, hinten Kofferraum-beleuchtung	Rear lamps Boot light	Alumbrado tras. y de maleta	Fanalini post. e per cofano baúle
1				Enjoliveur de feu :	Zierleiste für Leuchte :	Embellisher f. rear lamp:	Embellecedor de linterna :	Cornice per fanalino :
	GX 53 156 01 B	1	G - R.m.p. 9/71 →.	–	–	–	–	–
	GX 53 157 01 B	1	D - R.m.p. 9/71 →.	–	–	–	–	–
2				Feu indicateur avec catadioptre (sans lampe) :	Leuchte für Fahrtrichtungsanzeige mit Rückstrahler (ohne Glühbirne) :	Rear lamp with red reflector (without bulb):	Linterna con catafaros (sin lampara) :	Fanalino indicatore con catadiottro (senza lampada) :
	GX 53 160 01 A	1	G → 1/73.	– (jaune).	– (gelb).	– (yellow).	– (amarillo).	– (giallo).
	GX 53 161 01 A	1	D → 1/73.	–	–	–	–	–
	GX 53 160 02 A	1	G - (XT) 1/73 →.	– (blanc).	– (weiss).	– (white).	– (blanco).	– (bianco).
		1	G - TT 1/73 →.	–	–	–	–	–
	GX 53 161 02 A	1	D - (XT).	–	–	–	–	–
		1	D - TT 1/73 →.	–	–	–	–	–
3				Joint de feu	Dichtung für Leuchte :	Joint f. rear lamp:	Junta de linterna :	Guarniz. per fanalino :
	GX 53 297 01 A	1	G.	–	–	–	–	–
	GX 53 298 01 A	1	D.	–	–	–	–	–
4			« Seima ».	Cabochon de feu :	Leuchtendeckel :	Lamp cover:	Tapa de linterna :	Coperchio del fanalino :
	GX 53 295 01 A	1	G → 1/73.	– (jaune).	– (gelb).	– (yellow).	– (amarillo).	– (giallo).
	GX 53 296 01 A	1	D → 1/73.	–	–	–	–	–
	GX 53 295 02 A	1	G - (XT) 1/73 →.	– (blanc).	– (weiss).	– (white).	– (blanco).	– (bianco).
		1	G - TT 1/73 →.	–	–	–	–	–
	GX 53 296 02 A	1	D - (XT).	–	–	–	–	–
		1	D - TT 1/73 →.	–	–	–	–	–
5	GX 71 155 01 A	2	« Seima ».	Éclaireur de plaque de police.	Kennzeichenleuchte.	Number plate light.	Lamparilla de placa de matricula.	Fanalino targa.
6	GX 71 165 01 A	2	« Seima ».	Cabochon d'éclaireur.	Deckel für Kennzeichenleuchte.	Cover for light.	Tapa de lamparilla.	Coperchio del fanalino.
7	GX 71 164 01 A	2		Joint de cabochon d'éclaireur.	Dichtung für Deckel der Kennzeichenleuchte.	Joint for light cover.	Junta de tapa de lamparilla.	Guarniz. per coperchio del fanalino.
8	GX 53 215 01 A	1	« Gelbon » → 9/72.	Éclaireur de coffre :	Kofferraumleuchte :	Boot light:	Lamparilla de maleta :	Fanalino per cofano :
	GX 53 215 01 B	1	« Torrix » 9/72 →.	–	–	–	–	–
9	GX 53 217 02 A	1	« Gelbon ».	Interrupteur d'éclaireur de coffre.	Schalter für Kofferraumleuchte.	Swith for boot light.	Interruptor de lamparilla de maleta.	Interruttore per fanalino cofano.
	GX 53 312 01 A	2	L 435.	Joint d'enjoliveur de feu.	Dichtung für Zierleiste.	Sealing for embellisher.	Junta de embellecedor.	Guarniz. per cornice.
	GX 53 323 01 A	2	L 175.	Profilé d'étanchéité.	Dichtprofil.	Sealing strip.	Perfil de estanqueidad.	Profilo di tenuta.

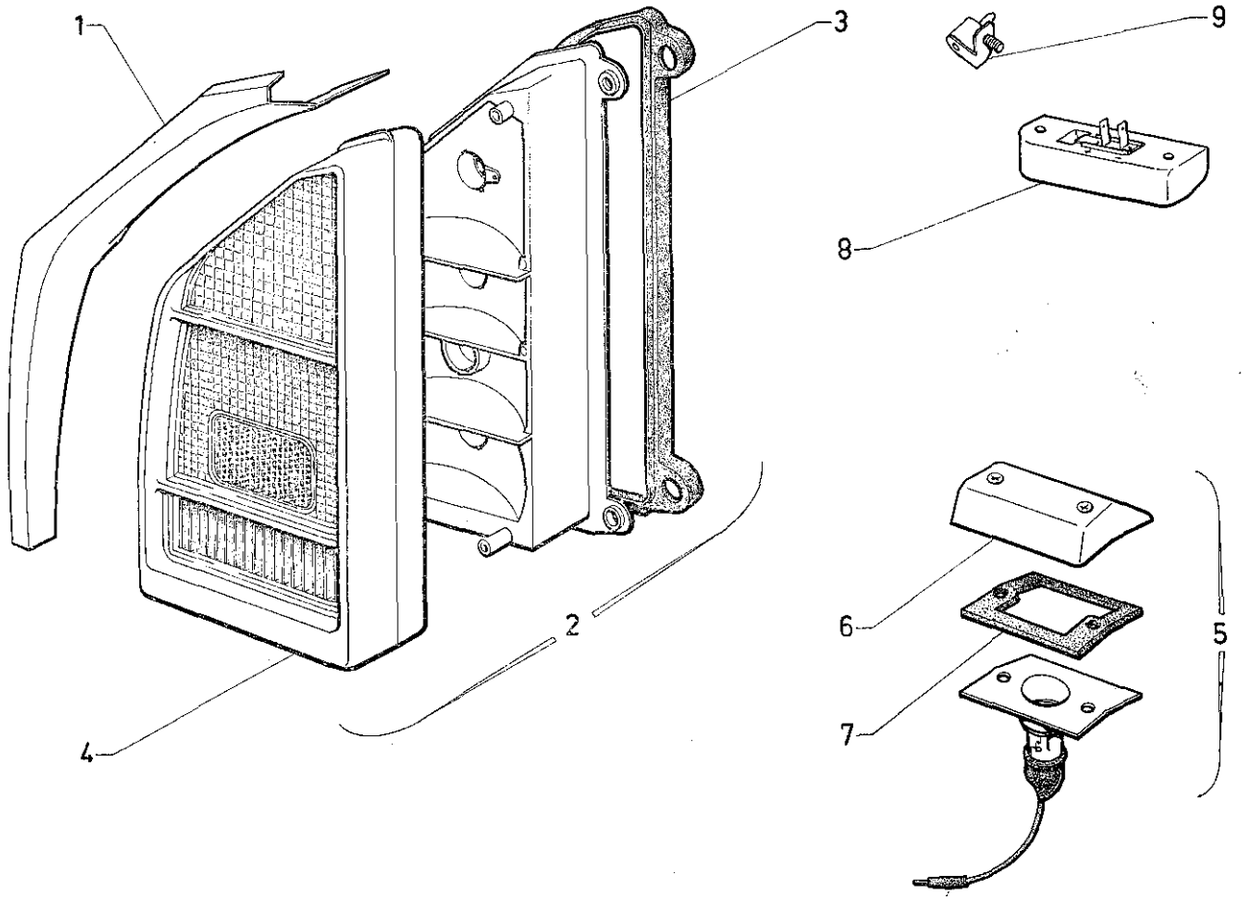
1
3
9
8
2
4
6
5
7

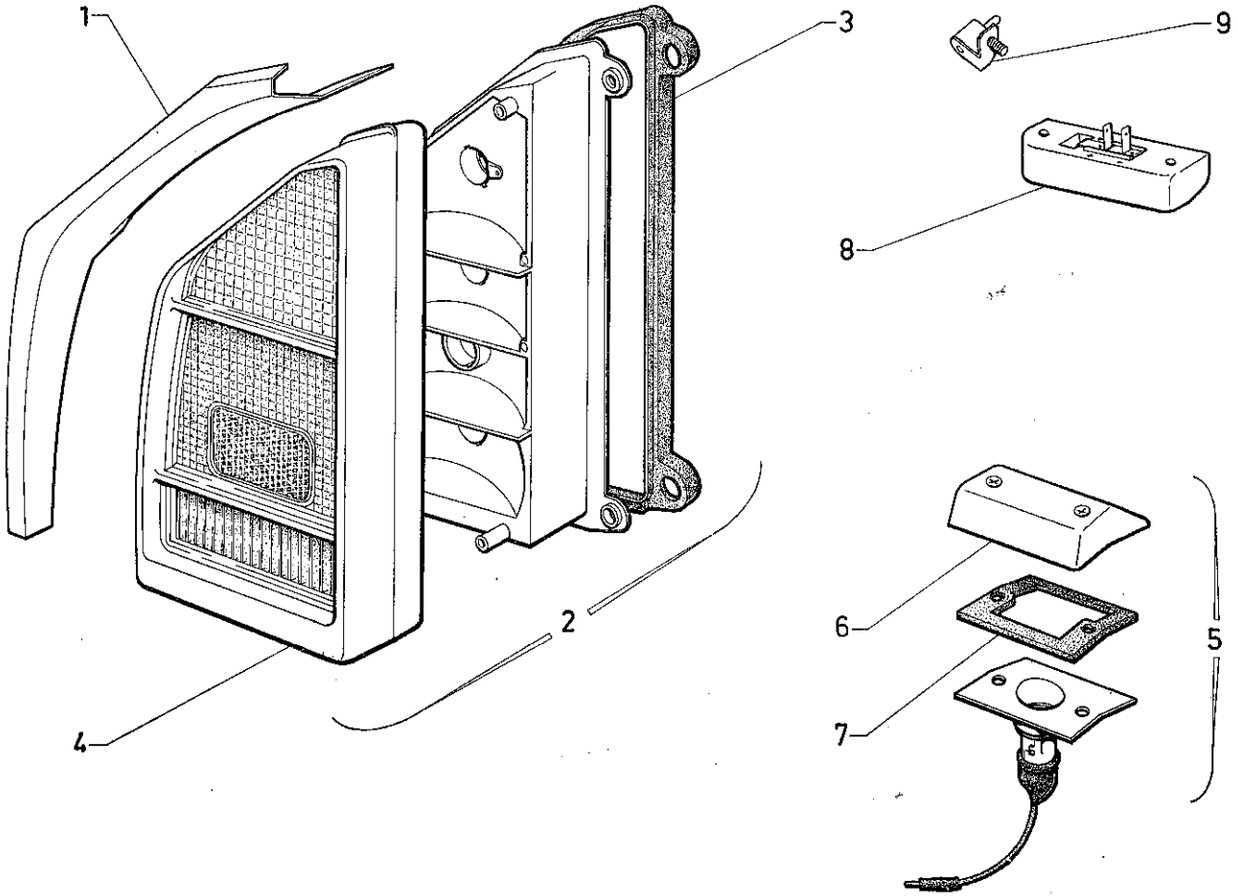
1
3
9
8
2
4
6
5
7

I	NUMÉROS	K		Éclairage AR et de coffre *(Suite)*	Beleuchtung, hinten Kofferraum-beleuchtung *(Forts.)*	Rear lamps Boot light *(Cont.)*	Alumbrado tras. y de maleta *(Cont.)*	Fanalini post. e per cofano baùle *(Cont.)*
8	GX 53 215 01 A	1	« Gelbon » → 9/72.	Éclaireur de coffre :	Kofferraumleuchte :	Boot light:	Lamparilla de maleta :	Fanalino per cofano :
	GX 53 215 01 B	1	« Torrix » 9/72 →.	–	–	–	–	–
9	GX 53 217 02 A	1	« Gelbon ».	Interrupteur d'éclaireur de coffre.	Schalter für Kofferraumleuchte.	Swith for boot light.	Interruptor de lamparilla de maleta.	Interruttore per fanalino cofano.
	GX 53 312 01 A	2	L 435.	Joint d'enjoliveur de feu.	Dichtung für Zierleiste.	Sealing for embellisher.	Junta de embellecedor.	Guarniz. per cornice
	GX 53 323 01 A	2	L 175 → 7/73.	Profilé d'étanchéité :	Dichtprofil :	Sealing strip:	Perfil de estanqueidad :	Profilo di tenuta :
	GX 53 323 01 B	2	L 175 7/73 →.	–	–	–	–	–
				Vis :	Schraube :	Screw for:	Tornillo :	Vite :
	22 746 029 W *ZD 9274 600Z*	2	TR 4,85 × 15,9.	– d'éclairage de coffre.	– für Kofferraumleuchte.	– boot light.	– de lamparilla de maleta.	– per fanalino cofano.
	20 961 009 E *ZD 9096 100 U*	6	TR 3,52 × 9,5.	– d'enjoliveur de feu.	– für Leuchtenzierleiste.	– lamp embellisher.	– de embellecedor.	– per cornice.
	ZD 9453 230 W	4	TCB M 5 × 14.	– de feu indicateur.	– für Blinkerleuchte.	– rear lamp.	– de linterna.	– per fanalino Indicatore.
				Écrou :	Mutter :	Nut for:	Tuerca :	Dado :
	25 259 019 E *ZD 9525 900 W*	4	H M 5.	– de feu indicateur.	– für Blinkerleuchte.	– rear lamp.	– de linterna.	– per fanalino indicat.
		1		– d'interrupteur de coffre.	– für Kofferraumleuchte.	– boot door switch.	– de interruptor de maleta.	– per interruttore del cofano.
	ZC 9615 764 U	6	« Clip » - ⌀ 3,52.	– d'enjoliveur de feu.	– für Leuchtenzierleiste.	– lamp embellisher.	– de embellecedor de linterna.	– per cornice fanalino.
	25 158 089 E *ZC 9615 808 U*	4	« Cage » - M 4.	– d'éclaireur de plaque.	– für Kennzeichenleuchte,	– plate light.	– de lamperilla de placa.	– per fanalino targa.
	26 157 619 W *ZC 9615 761 U*	2	« Clip » - ⌀ 4,85.	– d'éclaireur de coffre.	– für Kaufferramleuchte.	– boot light,	– de lamperilla de maleta	– per fanalino cofano.
				Rondelle :	Scheibe :	Washer for:	Arandela :	Rondella
	22 334 019 B *ZD 9233 400 U*	4	Cr 5,2 × 9,4 × 0,6.	– de feu.	– für Leuchte.	– lamp.	– de linterna.	– per fanalino indicat.
		1		– d'interrupteur de coffre.	– für Kofferraumleuchte.	– boot door switch.	– de interruptor de maleta.	– per interruttore del cofano.
	22 902 019 P *ZD 9290 200 U*	2	Co 5,1 × 12,2 × 1,35.	– d'éclaireur de coffre.	– für Kofferraumleuchte.	– boot light.	– de lamparilla de maleta.	– per fanalino cofano.
	22 768 009 J *ZD 9276 800 U*	6	4,25 × 12 × 1.	– d'enjoliveur.	– für Zierleiste.	– for embellisher.	– de embellecedor.	– per cornico

I	NUMÉROS	K	« S.E.V.-Marchal »	Essuie-glace	Scheibenwischer	Windscreen wiper	Limpiaparabrisas	Tergicristallo
1	GX 53 145 02 A	1		Moteur.	Motor.	Motor.	Motor.	Motore.
2	GX 53 141 01 A	1	→ 1/72.	Support moteur :	Halter für Motor :	Bracket for motor:	Soporte de motor :	Supporto per motore :
	GX 53 141 61 B	1	1/72 →.	–	–	–	–	–
3	GX 53 167 01 A	1		Manivelle.	Betätigungskurbel.	Crank.	Manivela.	Manovella.
				Bielle :	Betätigungsgestänge :	Rod:	Biela :	Biella :
4	GX 53 162 01 A	1	G.	– liaison.	– Zwischenstange.	– connecting rod.	- de conección.	– di collegamento.
5	GX 53 163 01 A	1	D.	– moteur.	– Antriebsstange.	– motor side rod.	ado motor.	– lato motore.
				Axe support de porte-raclette :	Gestänge für Wischarmträger :	Pin for wiper arm:	Eje soporte de porta-escobilla :	Perno supporto per portaspazzola :
6	GX 53 299 01 A	1	G.	–	–	–	–	–
7	GX 53 300 01 A	1	D.	–	–	–	–	–
				Porte-raclette nu :	Wischarmträger, ohne Ausrüstung :	Wiper arm, only:	Porta-escobilla, desnudo :	Portaspazzola, nudo :
8	GX 53 116 01 A	1	G → 9/72.	–	–	–	–	–
	GX 53 116 01 B	1	G 9/72 →.	– (noir).	– (schwarz).	– (black).	– (negro).	– (nero).
9	GX 53 232 01 A	1	D → 9/72.	–	–	–	–	–
	GX 53 232 01 B	1	D 9/72 →.	– (noir).	– (schwarz).	– (black).	– (negro).	– (nero).
10	GX 53 102 01 B	2	R.m.p. → 9/72.	Raclette :	Wischblatt :	Blade:	Escobilla :	Tergitore :
	GX 53 102 01 C	2	9/72 →.	– (noir).	– (schwarz).	– (black).	– (negra).	– (nero).
11	GX 53 307 01 A	2	H 16 × 100.	Écrou d'axe support.	Mutter für Wischarmträger.	Bracket pin nut.	Tuerca de eje soporte.	Dado per perno supporto.
12	GX 53 303 01 A	2		Rondelle cuvette.	Tellerscheile.	Cup washer.	Arandela-cubeta.	Rondella concava.
13	GX 53 302 01 A	2		Rondelle d'étanchéité.	Dichtungsscheibe.	Sealing washer.	Arandela de estanq.	Rondella di tenuta.
14				Écrou de porte-raclette :	Mutter f. Wischarmträger :	Nut for wiper arm:	Tuerca de porta escobilla :	Dado per porta spazzola :
	GX 53 253 01 A	2	→ 1/72.	–	–	–	–	–
	GX 53 253 01 B	2	1/72 → 9/72.	–	–	–	–	–
	GX 53 253 01 C	2	9/72 →.	– (noir).	– (schwarz).	– (black).	– (negro).	– (nero).
15	GX 53 254 01 A	2		Rondelle de porte-raclette.	Scheibe f. Wischarmträg.	Washer for wiper arm.	Arandela de porta escobilla.	Rondella per porta-spazzola.
16	DS 9565-970 L	3		Clip de bielles.	Clips für Gestänge.	Clip for rod.	Clip de bielas.	Graffetta per bielle.
	ZC 9615 821 U	4	M 5.	Écrou cage de support moteur.	Käfigmutter für Motorhalter.	Nut in cage f. motor bracket.	Tuerca en cajilla de soporte de motor.	Dado in gabbia per supporto del motore

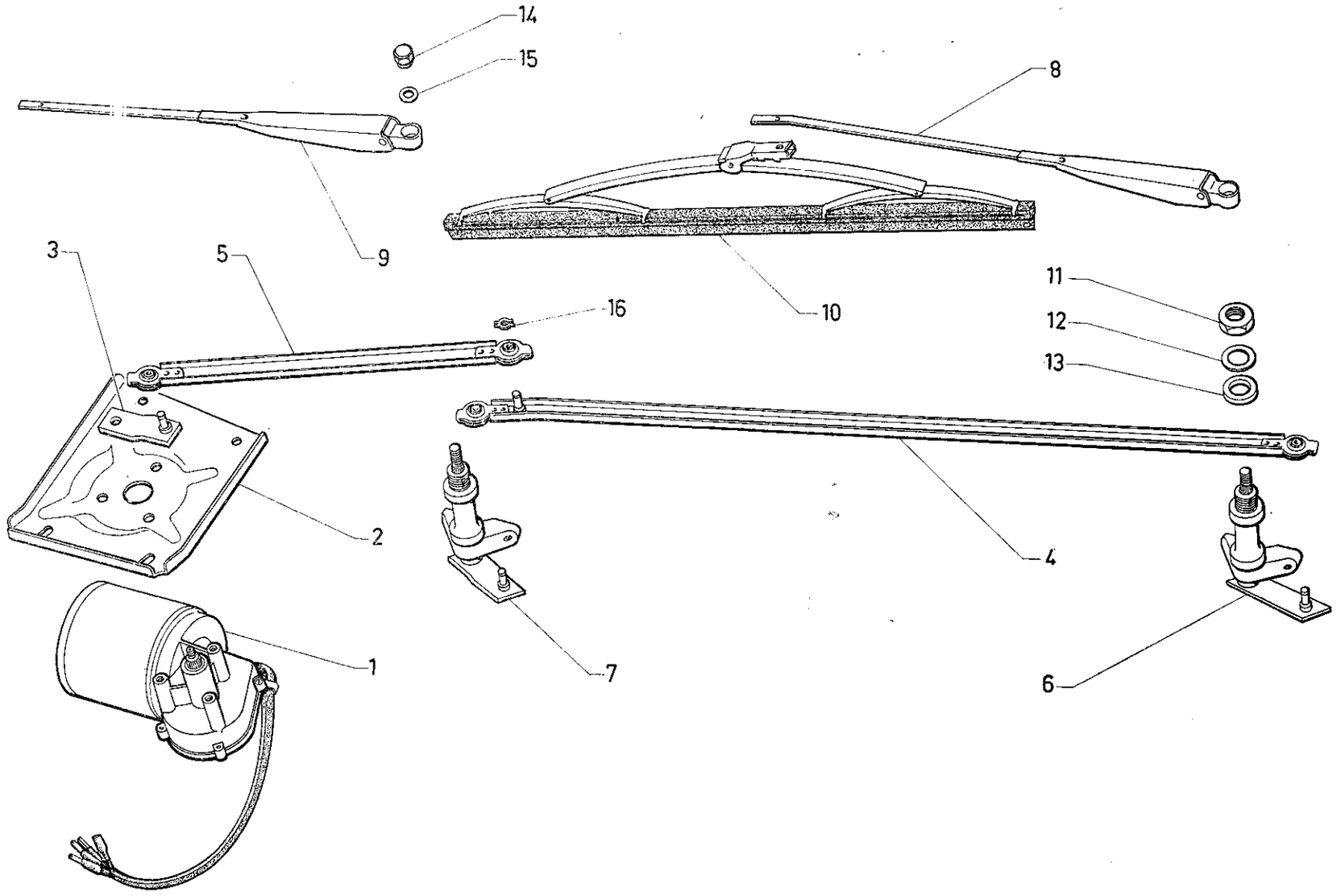
14
15
8
9
10
3
5
16
11
12
13
2
4
1
7
6

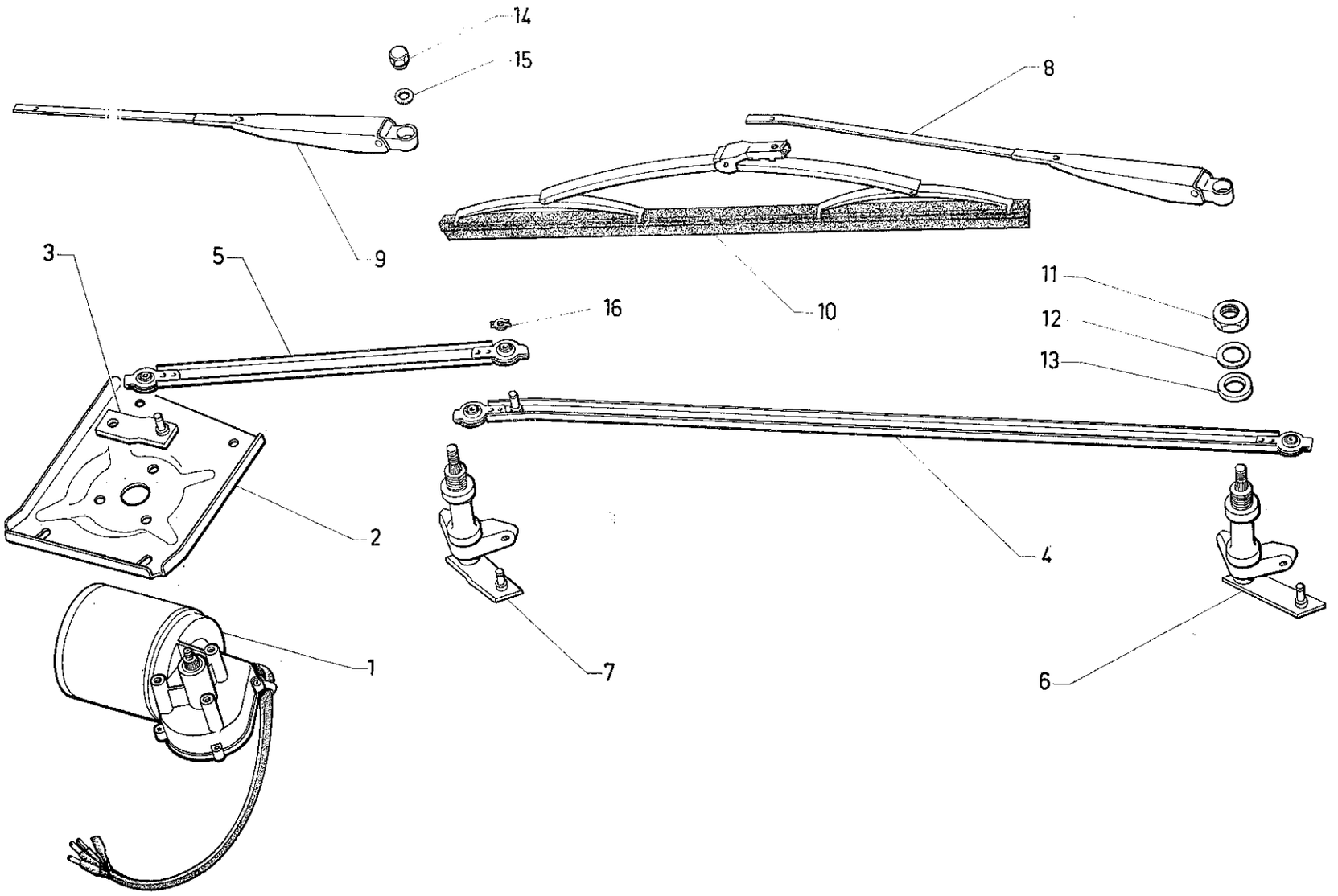

624

I	NUMÉROS	K	« S.E.V.-Marchal »	Essuie-glace *(Suite)*	Scheibenwischer *(Forts.)*	Windscreen wiper *(Cont.)*	Limpiaparabrisas *(Cont.)*	Tergicristallo *(Cont.)*
				Vis :	Schraube :	Screw:	Tornillo :	Vite :
	ZD 9365 900 W	4	TH M 5 × 12.	– de support moteur.	– für Motorhalter.	– for motor bracket.	– del soporte de motor.	– per supporto motore.
		4		– de mécanisme.	– für Mechanismus.	– for linkage.	– de mecanismo.	– per meccanismo.
	ZD 9368 030 W	3	TH M 6 × 14.	– de moteur.	– für Motor.	– for motor.	– de motor.	– per motore.
	ZD 9524 000 W	1	H M 6.	Écrou de manivelle sur moteur.	Mutter für Betätigungskurbel am Motor.	Nut for crank on motor.	Tuerca de manivela sobre motor.	Dado per manovella sul motore.
				Rondelle :	Scheibe :	Washer:	Arandela :	Rondella :
	22 903 019 *ZD 9290 300 U*	4	Co 5,1 × 12,2 × 1,70.	– de support.	– für Träger.	– for bracket.	– del soporte.	– per supporto.
		4		– de mécanisme.	– für Mechanismus.	– for linkage.	– del mecanismo.	– per meccanismo.
	ZD 9290 800 U	3	Co 6,1 × 14,2 × 1,90.	– de moteur.	– für Motor.	– for motor.	– del motor.	– per motore.
		1		– de manivelle.	– für Betätigungskurbel.	– for crank.	– de manivela.	– per manovella.
			D à D	**Pièces spéciales**	**Spezialteile**	**Special parts**	**Piezas especiales**	**Pezzi speciali**
9				Porte-raclette nu :	Wischarmträger, ohne Ausrüstung :	Wiper arm, only:	Porta-escobilla desnuda :	Portaspazzola nuda :
	GX 53 232 02 A	1	D → 9/72.	–	–	–	–	–
	GX 53 232 02 B	1	D 9/72 →.	– (noir).	– (schwarz).	– (black).	– (negra).	– (nera).

I	NUMÉROS	K	« Marelli » 1/72 →	Essuie-glace	Scheibenwischer	Windscreen wiper	Limpiaparabrisas	Tergicristallo
1	GX 53 145 03 A	1		Moteur.	Motor.	Motor.	Motor.	Motore.
2	GX 53 141 01 B	1		Support moteur.	Halter für Motor.	Bracket for motor.	Soporte de motor.	Supporto per motore.
3	GX 63 167 02 A	1		Manivelle.	Betätigungskurbel.	Crank.	Manivela.	Manovella.
				Bielle :	Betätigungsgestänge :	Rod:	Biela :	Biella :
4	GX 53 162 02 A	1	G.	– liaison.	– Zwischenstange.	– connecting rod.	– de conección.	– di collegamento.
5	GX 53 163 02 A	1	D.	– moteur.	– Antriebsstange.	– motor side rod.	– lado motor.	– lato motore.
				Axe support de porte-raclette :	Gestänge für Wischarmträger :	Pin for wiper arm:	Eje soporte de porta escobilla :	Perno supporto per porta spazzola :
6	GX 53 299 02 A	1	D.	–	–	–	–	–
7	GX 53 300 02 A	1	G.	–	–	–	–	–
				Porte-raclette nu :	Wischarmträger, ohne Ausrüstung :	Wiper arm, only:	Porta escobilla, desnudo :	Portaspazzola, nudo :
8	GX 53 116 02 A	1	G.	–	–	–	–	–
9	GX 53 232 03 A	1	D.	–	–	–	–	–
10	GX 53 102 02 A	2	« Journée ».	Raclette.	Wischblatt.	Blade.	Escobilla.	Tergitore.
11	GX 53 307 02 A	2	H 16 × 100.	Écrou d'axe support.	Mutter f Wischarmträger.	Bracket pin nut.	Tuerca de eje soporte.	Dado per perno supporto.
12	GX 53 303 02 A	2		Rondelle cuvette.	Tellerscheibe.	Cup washer.	Arandela-cubeba.	Rondella concava.
13	GX 53 302 02 A	2		Rondelle d'étanchéité.	Dichtungsscheibe.	Sealing washer.	Arandela de estanq.	Rondella di tenuta.
14	GX 53 253 02 A	2		Écrou de porte-raclette.	Mutter f. Wischarmträger.	Nut for wiper arm.	Tuerca de porta escobilla.	Dado per porta spazzola.
15	GX 53 254 01 A	2		Rondelle de porte-raclette.	Scheibe f. Wischarmträger.	Washer for wiper arm.	Arandela de porta escobilla.	Rondella per portaspazzola.
16	GX 53 318 01 A	3		Clip de bielles.	Clips für Gestänge.	Clip for rod.	Clip de bielas.	Graffetta per bielle.
	ZC 9615 821 U	4	M 5.	Écrou cage de support moteur.	Käfigmutter für Motorhalter.	Nut in cage f. motor bracket.	Tuerca en cajilla de soporte de motor.	Dado in gabbia per supporto del motore.

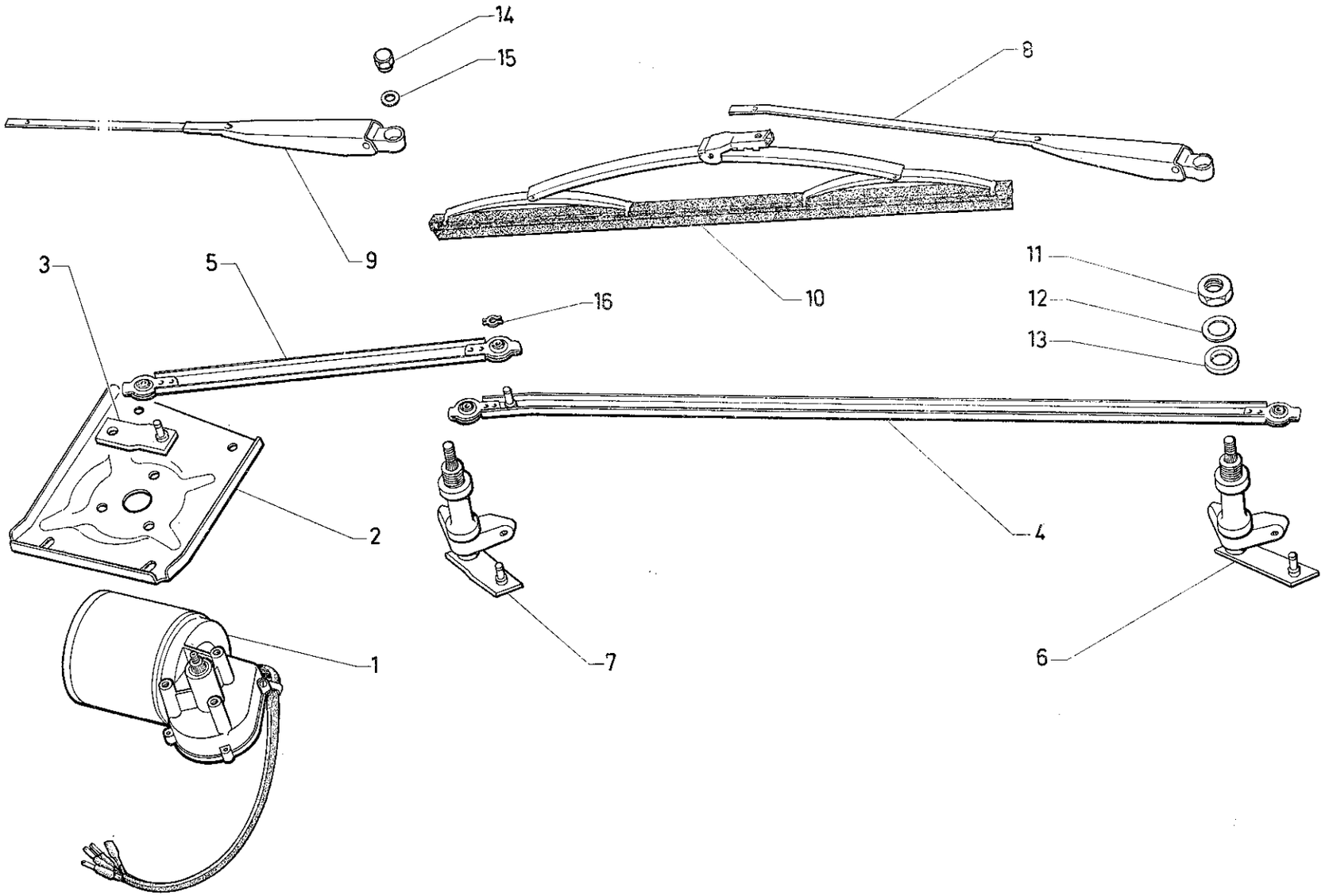
14
15
8
9
10
3
5
16
11
12
13
2
4
7
6
1

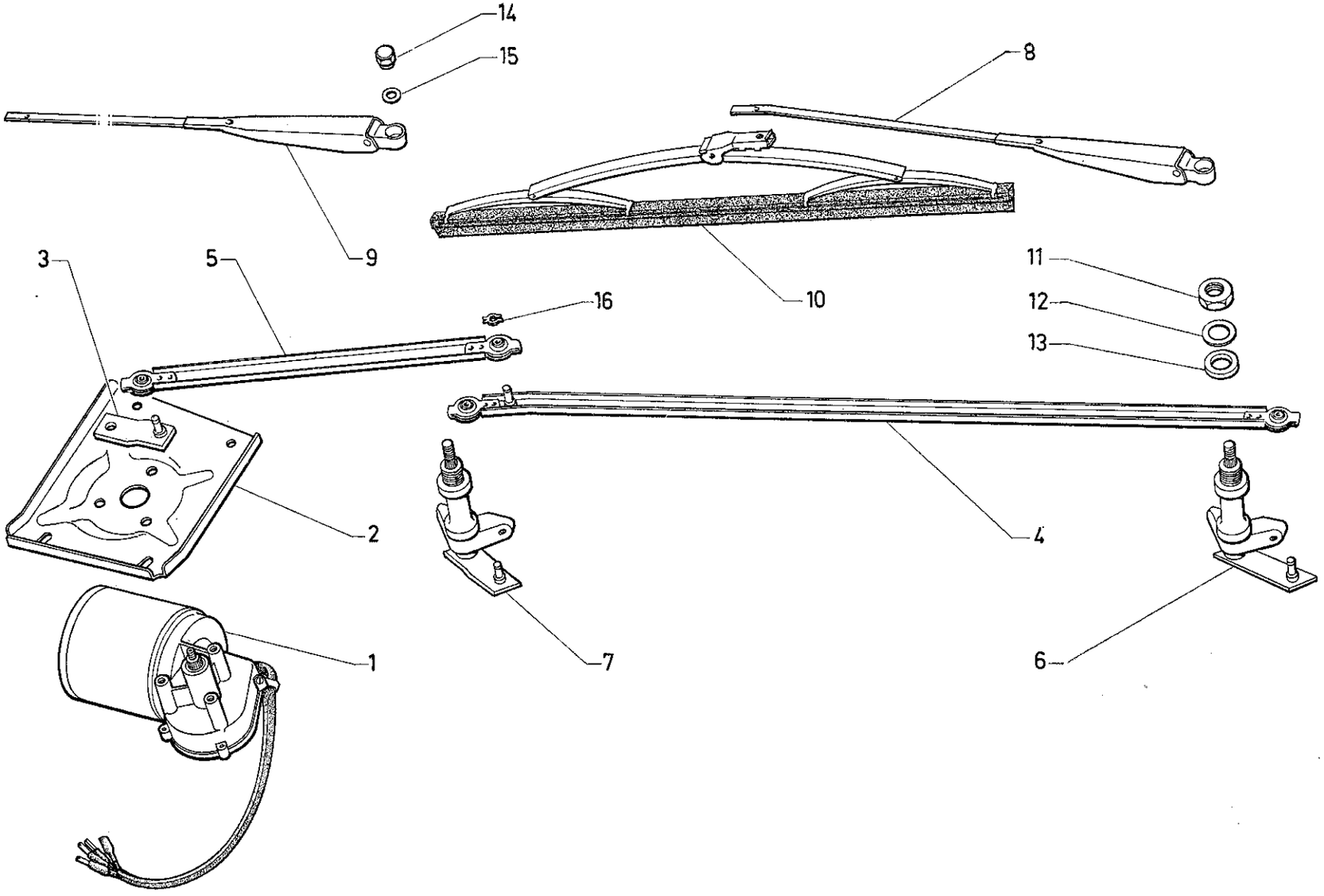
14
15
8
9
10
3
5
16
11
12
13
2
4
1
7
6

I	NUMÉROS	K	« Marelli » 1/72→	Essuie-glace *(Suite)*	Scheibenwischer *(Forts.)*	Windscreen wiper *(Cont.)*	Limpiaparabrisas *(Cont.)*	Tergicristallo *(Cont.)*
				Vis :	Schraube :	Screw:	Tornillo :	Vite :
	23 659 019 A *ZD 9365 900 W*	4	TH M 5 × 12 → 12/72.	– de support moteur.	– für Motorhalter.	– for motor bracket.	– del soporte de motor.	– per supporto motore.
		4	→ 12/72.	– de mécanisme.	– für Mechanismus.	– for linkage.	– de mecanismo.	– per meccanismo.
	23 666 009 D *ZD 9366 600 U*	4	TH M 5 × 28 12/72 →.	– de support moteur.	– f. Motorhalter.	– f. motor bracket.	– del soporte.	– per supporto.
	23 642 019 T *ZD 9364 200 W*	4	TH M 5 × 18 12/72 →.	– de mécanisme.	– f. Mechanismus.	– for linkage.	– de mecanismo.	– per meccanismo.
	23 680 319 X *ZD 9368 030 W*	3	TH M 6 × 14.	– de moteur.	– für Motor.	– for motor.	– de motor.	– per motore.
	25 240 019 H *ZD 9524 000 W*	1	H M 6.	Écrou de manivelle sur moteur.	Mutter für Betätigungskurbel am Motor.	Nut for crank on motor.	Tuerca de manivela sobre motor.	Dado per manovella sul motore.
				Rondelle :	Scheibe :	Washer:	Arandela :	Rondella :
	22 903 019 J *ZD 9290 300 U*	4	Co 5,1 × 12,2 × 1,70.	– de support.	– für Träger.	– for bracket.	– del soporte.	– per supporto.
		4		– de mécanisme.	– für Mechanismus.	– for linkage.	– del mecanismo.	– per meccanismo.
	22 908 019 G *ZD 9290 800 U*	3	Co 6,1 × 14,2 × 1,90.	– de moteur.	– für Motor.	– for motor.	– del motor.	– per motore.
		1		– de manivelle.	– für Betätigungskurbel.	– for crank.	– de manivela.	– per manovella.

I	NUMÉROS	K	⑧ 7/73 →	Essuie-phares	Lichtwischer	Headlamp wiper	Limpia-faro	Tergifaro
				Porte-raclette nu :	Wischblatthalter, ohne Ausrüstung :	Wiper arm, only:	Porta-escobilla desnudo :	Portatergitore, nudo :
	1 G 5 447 312 N	1	G.	–	–	–	–	–
	1 G 5 447 313 Z	1	D.	–	–	–	–	–
				Raclette :	Wischblatt :	Wiper blade:	Escobilla :	Tergitore :
	1 G 5 447 310 S	1	G.	–	–	–	–	–
	1 G 5 447 311 C	1	D.	–	–	–	–	–
	1 G 5 445 158 A	2		Contre-plaque.	Gegenblech.	Counter-plate.	Contra-placa.	Controplacca.
				Butée sur capot :	Anschlag am Motorhaube:	Stop on bonnet:	Tope sobre capó :	Reggispinta sul cofano :
	1 G 5 447 309 F	1	G.	–	–	–	–	–
	1 G 5 447 449 C	1	D.	–	–	–	–	–
	1 G 5 447 971 B	1		Patte de flexible.	Lasche f. Tachospirale.	Lug f. flexible drive.	Pata de flexible.	Staffa per flessibile.
				Vis :	Schraube :	Screw:	Tornillo :	Vite :
	23 681 019 F *ZD 9368 100 W*	4	TH M 6 × 16.	– de contre-plaque.	– f. Gegenblech.	– f. counter-plate.	– de contra-placa.	– per controplacca.
	23 658 019 F *ZD 9365 800 U*	1	TH M 5 × 10.	– de patte.	– f. Lasche.	– f. lug.	– de pata.	– per staffa.

I	NUMÉROS	K	Ⓢ 7/73 →	Essuie-phares *(Suite)*	Lichtwischer *(Forts.)*	Headlamp wiper *(Cont.)*	Limpia-faro *(Cont.)*	Tergifaro *(Cont.)*
	26 158 969 M	2	M 6.	Écrou cage.	Käfigmutter.	Nut in cage.	Tuerca en cajilla.	Dado in gabbia.
				Écrou :	Mutter :	Nut:	Tuerca :	Dado :
	25 260 009 R *ZD 9526 000 U*	4	M 6.	– de contre-plaque.	– f. Gegenblech.	– f. counter plate.	– de contraplaca.	– per contropiacca.
	25 259 019 E *ZD 9525 900 W*	1	M 5.	– de patte.	– f. Lasche.	– f. lug.	– de pata.	– per staffa.
				Rondelle :	Scheibe :	Washer:	Arandela :	Rondella :
	22 908 019 G *ZD 9290 800 U*	4	Co 6.	– de contre-plaque.	– f. Gegenblech.	– f. counter plate.	– de contraplaca.	– per contropiacca.
	22 902 019 P *ZD 9290 200 U*	1	5,1 × 12,2.	– de patte.	– f. Lasche.	– f. lug.	– de pata.	– per staffa.

I	NUMÉROS	K		Lave-glace	Scheibenwaschanlage	Windscreen washer	Lava-parabrisas	Lava-cristallo
1	2 G 5 445 721 V *GX 53 319 01 A*	1	R.m.p. 9/71 →.	Pompe.	Pumpe.	Pump.	Bomba.	Pompa.
2	1 G 5 445 723 S *GX 43 224 01 B*	1	R.m.p. 10/71 →.	Gicleur.	Düse.	Nozzle.	Surtidor.	Spruzzatore.
3	GX 53 230 01 A	1		Réservoir.	Behälter.	Reservoir.	Depósito.	Serbatoio.
4	GX 53 125 01 A	1		Support de réservoir.	Träger für Behälter.	Reservoir bracket.	Soporte del depósito.	Supporto per serbatoio.
5	1 G 5 445 722 F *GX 53 226 01 B*	1	R.m.p. 10/71 →.	Raccord 3 voies.	3-Wege-Verbindung.	3-way union.	Racor de 3 bocas.	Raccordo à 3 vie.
				Tube :	Rohr :	Pipe:	Tubo :	Tubo :
6	GX 53 225 01 A	1	L 1050.	– entre raccord et pompe.	– zwischen Verbindung und Pumpe.	– between union and pump.	– entre racor y bomba.	– fra raccordo e pompa.
7	GX 53 227 01 A	1	D - L 20.	– entre raccord et gicleur.	– zwischen Verbindung und Düse.	– between union and nozzle.	– entre racor y surtidor.	– fra raccordo e spruzzatore.
8	GX 53 228 01 A	1	G - L 220.	– entre raccord et gicleur.	– zwischen Verbindung und Düse.	– between union and nozzle.	– entre racor y surtidor.	– fra raccordo e spruzzatore.
	ZC 9619 892 U	1	⌀ 9,5.	Agrafe de tube sous capot.	Klammer für Rohr unter Motorhaube.	Clip for pipe under bonnet.	Grapa de tubo bajo capó.	Graffetta per tubo sotto coperchio motore.
	25 259 019 E *ZD 9525 900 W*	2	H M 5.	Écrou de support de réservoir.	Schraube für Behälterhalterung.	Nut for reservoir bracket.	Tuerca del soporte de depósito.	Dado per supporto serbatoio.
	22 902 019 P *ZD 9290 200 U*	2	Co 5,1 × 12,2 × 1,35.	Rondelle de support de réservoir.	Scheibe für Träger des Behälter.	Washer for reservoir bracket	Arandela del soporte de depósito.	Rondella per supporte serbatoio.
			Ⓢ	**Pièces spéciales**	**Spezialteile**	**Special parts**	**Piezas especiales**	**Pezzi speciali**
1	DX 564-209 A	1		Pompe.	Pumpe.	Pump.	Bomba.	Pompa.
6	1 D 5 416 446 N *DX 9564-955 L*	1	L 1080 - R.p. DX 564-103 D.	Tube.	Rohr.	Pipe.	Tubo.	Tubo.
	1 D 5 416 445 C *DX 9564-103 C*	1	L 480.	Tube entre réservoir et pompe.	Rohr zwischen Behälter und Pumpe.	Pipe between reservoir and pump.	Tubo entre depósito y bomba.	Tubo fra serbatoio e pompa.
	DX 9564-220 A	1		Œillet sur réservoir.	Öse am Behälter.	Grommet on reservoir.	Ojete sobre depósito.	Boccola sul serbatoio.

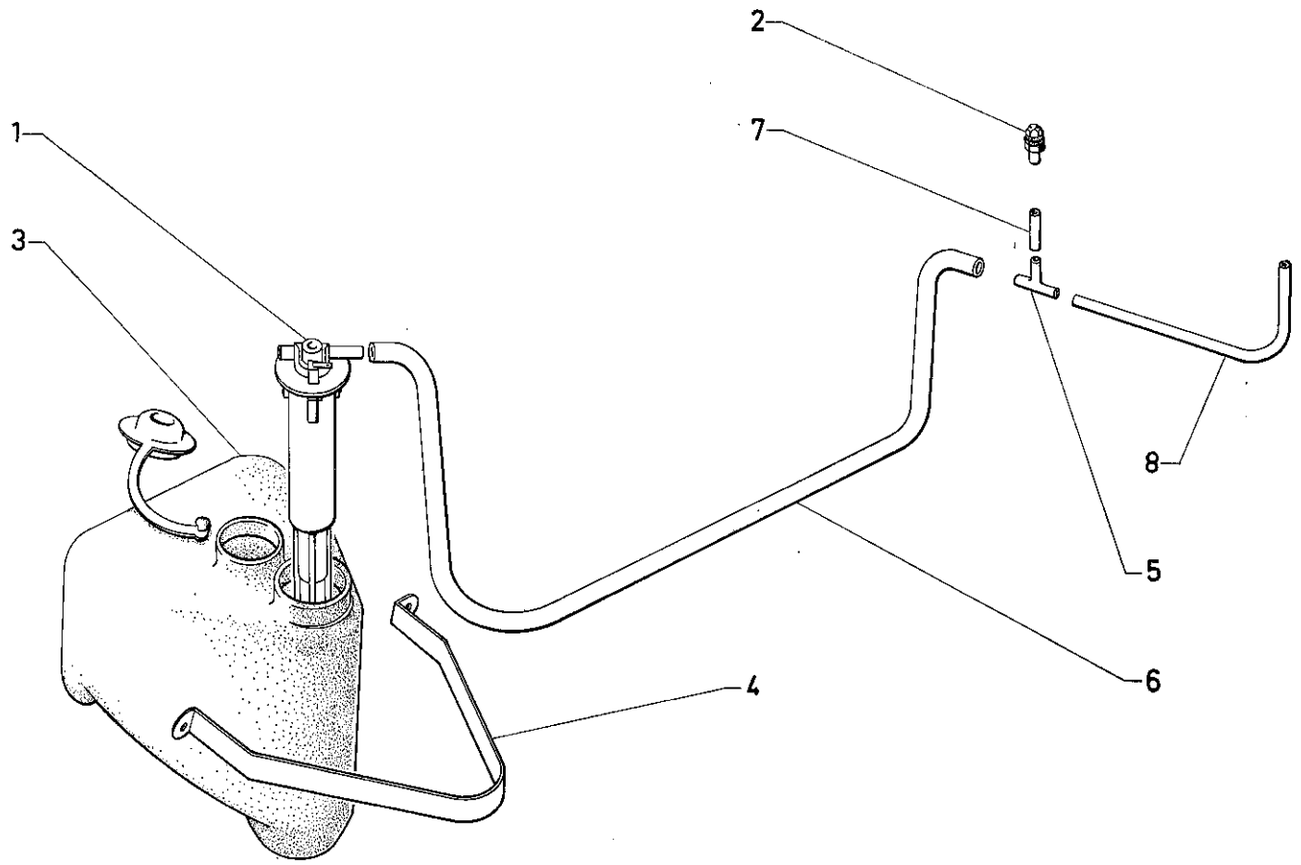

624

I	NUMÉROS	K	Ⓢ 7/73	Lave-phares	Waschanlage f. Scheinwerfer	Headlamp washer	Lava-faro	Lavafaro
	GX 53 230 02 A	1		Réservoir.	Behälter.	Tank.	Depósito.	Serbatoio.
	2 G 5 447 990 H	1		Pompe.	Pumpe.	Pump.	Bomba.	Pompa.
	1 D 5 447 213 M	1		Centrale sur support de lampe.	Zentralrelais.	Central relay.	Central.	Centrale.
	1 S 5 414 210 J	1		Relais.	Relais.	Relay.	Relé.	Relé.
				Tube :	Rohr :	Pipe:	Tubo :	Tubo :
	2 G 5 447 988 L	1	5 × 8 × 650.	– de pompe à mise à l'atmosphère.	– zw. Pumpe und Druckausgleich.	– betw. pump and vent.	– entre bomba y puesta a la atmosfera.	– fra pompa e rimessa all' atmosfera.
	1 D 5 447 957 Z	1	3,5 × 6 × 750.	– de mise à l'atmosphère. à raccord 3 voies.	– zw. Druckausgleich und Verbindung.	– betw. vent and union.	– entre puesta a la atmosfera y racor.	– fra rimessa all' atmosfera e raccordo.
		1	D.	– de raccord 3 voies à gicleur.	– zw. Verbindung und Spritzdüse.	– betw. union and nozzle.	– entre racor y surtidor.	– fra racordo e spruzzatore.
	1 D 5 447 956 N	1	G - 3,5 × 6 × 1700.	– de raccord 3 voies à gicleur.	– zw. Verbindung und Spritzdüse.	– betw. union and nozzle.	– entre racor y surtidor.	– fra racordo e spruzzatore.
	1 G 5 445 722 F *GX 53 226 01 B*	1		Raccord 3 voies.	3-Wege-Verbindung.	3-way union.	Racor de 3 bocas.	Raccordo a 3 vie.
	1 G 5 447 996 Y	2		Gicleur.	Düse.	Nozzle.	Surtidor.	Spruzzatore.
	1 D 5 447 966 X	1		Mise à l'atmosphère.	Druckausgleich.	Air vent.	Puesta ala atmosfera.	Rimessa nell' aria libera.

I	NUMÉROS	K	⑤ 7/73 →	**Lave-phares** *(Suite)*	**Waschanlage f. Scheinwerfer** *(Forts.)*	**Headlamp washer** *(Cont.)*	**Lava-faro** *(Cont.)*	**Lavafaro** *(Cont.)*
				Vis :	Schraube :	Screw:	Tornillo :	Vite :
	23 660 019 V *ZD 9366 000 W*	1	TH M 5 × 14.	– de relais.	– für Relais.	– for wiring.	– de relé.	– per relé.
	ZC 9453 000 W	1	TCB M 5 × 10.	–	–	–	–	–
				Écrou :	Mutter :	Nut:	Tuerca :	Dado :
	25 259 019 E *ZD 9525 900 W*	1	M 5.	– de relais.	– f. Relais.	– f. wiring.	– de relé.	– per relé.
		2		– de gicleur.	– f. Düse.	– f. nozzle.	– de sturtidor.	– per spruzzatore.
				Rondelle :	Scheibe :	Washer:	Arandela :	Rondella :
	22 902 019 P *ZD 9290 200 U*	1	Co 5,1 × 12,2.	– de relais.	– f. Relais.	– f. wiring.	– de relé.	– per relé.
	22 334 019 B *ZD 9233 400 U*	1	Cr 5,2 × 9,4.	– de relais.	– f. Relais.	– f. wiring.	– de relé.	– per relé.
		2		– de gicleur.	– f. Düse.	– f. nozzle.	– de sturtidor.	– per spruzzatore.

I	NUMÉROS	K	→ 7/73	Avertisseur	Signalhörner	Horn	Bocina	Avvertitore acustico
	2 D 5 412 822 X	1	« Seima ».	Avertisseur.	Horn.	Horn.	Bocina.	Avvertitore.
	GX 53 129 01 A	2	L entr. 120.	Lame-support.	Halteblech.	Support plate.	Lamina-soporte.	Lamina-supporto.
	23 450 319 X *ZD 9345 030 W*	1	TH M 7 × 16.	Vis.	Schraube.	Screw.	Tornillo.	Vite.
	22 514 019 Y *ZD 9251 400 U*	1	Cr 7,3 × 12,3 - e 0,7.	Rondelle.	Scheibe.	Washer.	Arandela.	Rondella.

I	NUMÉROS	K	7/73 →	Avertisseur	Signalhörner	Horn	Bocina	Avvertitore acustico
			« Seima ».	Avertisseur :	Horn :	Horn:	Bocina :	Avvertitore :
	GX 53 352 01 A	1		– son aigu.	– tiefer Ton.	– high deep note.	– sonido grave.	– suono grave.
	GX 53 353 01 A	1		– son grave.	– heller Ton.	– shrill sound.	– sonido agudo.	– suono acuto.
	GX 53 354 01 A	1		Support.	Träger.	Bracket.	Soporte.	Supporto.
	GX 53 129 02 A	4		Lame-support.	Halteblech.	Support plate.	Lamina-soporte.	Lamina-supporto.
				Vis :	Schraube :	Screw:	Tornillo :	Vite :
	23 450 319 X *ZD 9345 030 W*	1	TH M 7 × 16.	– de support sur tôle antirecyclage.	– für Träger.	– for bracket.	– de soporte.	– per supporto.
	23 455 019 J *ZD 9345 500 W*	2	TH M 7 × 14.	– de lame sur support.	– für Halteblech.	– for support plate.	– de lámina.	– per lama.
				Écrou :	Mutter :	Nut:	Tuerca :	Dado :
	25 240 019 H *ZD 9524 000 W*	2	H M 6.	– d'avertisseur sur lame.	– f. Horn.	– f. horn.	– de bocina.	– per avvertitore.
	25 241 009 U *ZD 9524 100 U*	2	H M 7.	– de lame sur support.	– f. Halteblech.	– f. support plate.	– de lámina.	– per lama.
				Rondelle :	Scheibe :	Washer:	Arandela :	Rondella :
	22 514 019 Y *ZD 9251 400 U*	1	Cr 7,3 × 12,3.	– de support.	– für Träger.	– for bracket.	– de soporte.	– per supporto.
		2		– de lame.	– für Halteblech.	– for support plate.	– de lámina.	– per lama.
	22 385 019 Z *ZD 9238 500 U*	2	Cr 6,3 × 11.	– d'avertisseur sur lame.	– für Horn.	– for horn.	– de bocina.	– per avvertitore.

I	NUMÉROS	K		Poste de radio	Radiogerät	Radio set	Radiorreceptor	Posto radio
			« Continental-Édison » → 9/72					
	GX 51 136 01 B	1	« AM » (R 357) - N.F.P.	Ensemble poste radio :	Radiogerät, insgesamt :	Radio set assy:	Conjunto de radio :	Complessivo posto radio :
	GX 51 137 01 B	1	« FM » (R 356) - N.F.P.	–	–	–	–	–
	GX 51 101 01 B	1	« AM » (R 357) (4 W - 4 ohms).	Poste seul :	Radiogerät, ohne Ausrüstung :	Radio set, only:	Radiorreceptor solo :	Posto radio solo :
	GX 51 102 01 B	1	« FM » (R 356) (4 W - 4 ohms) N.F.P.	–	–	–	–	–
	GX 51 129 01 A	2		Entretoise fixation de poste.	Abstandshülse zur Befestigung des Gerätes.	Distance bush for securing set.	Separador de fijación de radiorreceptor.	Distanziale di fissaggio per posto
	GX 51 139 01 A		L 1700 - (XT).	Cordon d'alimentation (option HP).	Anschlusskabel (Einbau Lautsprecher).	Feed lead (loud-speaker option).	Cordon de alimentación (opción altavoz).	Cordone di alimentazione (opzione altoparlante).
	GX 51 140 01 A	1	N.F.P.	Cordon d'alimentation.	Anschlusskabel.	Feed lead.	Cordon de alimentación.	Cordone di alimentazione.
			« Blaupunkt » 9/72 →					
				Coffret pour montage complet sans poste :	Satz Einbauteile ohne Radiogerät :	Outfit without radio set:	Conjunto sin radiorreceptor :	Insieme senza posto :
	GX 51 158 01 A	1	« Hildesheim » - « Hamburg »	–	–	–	–	–
	GX 51 158 02 A	1	« Autoband ».	–	–	–	–	–
				Poste seul :	Radiogerät, ohne Ausrüstung :	Radio set, only:	Radiorreceptor solo :	Posto radio solo :
	2 D 5 429 804 J	1	« Hildesheim ».	–	–	–	–	–
	2 D 5 429 808 C	1	« Hamburg ».	–	–	–	–	–
	2 D 5 429 814 T	1	« Autoband » - cassettes.	–	–	–	–	–
				Ensemble de fixation :	Satz Befestigungsteile :	Set of securing parts:	Juego de piezas de fijación :	Serie di pezzi fissaggio :
	GX 51 151 01 A	1	« Hildesheim » - « Hamburg » R.p. GX 51 151 01 B → 11/72.	–	–	–	–	–
	GX 51 151 01 B		11/72 →.	–	–	–	–	–
	GX 51 154 01 A	1	« Autoband » → 11/72.	–	–	–	–	–
	GX 51 154 01 B	1	11/72 →.	–	–	–	–	–
	GX 51 155 01 A	1		Cordon d'alimentation.	Anschlusskabel.	Feed lead.	Cordon de alimentación.	Cordone di alimentazione.
	1 G 5 430 968 L	1	« Hildesheim » - « Hamburg ».	Bouton de manœuvre.	Betätigungsknopf.	Control knob.	Botón de mando.	Bottone di C^{do}.

I	NUMÉROS	K		Poste de radio *(Suite)*	Radiogerät *(Forts.)*	Radio set *(Cont.)*	Radiorreceptor *(Cont.)*	Posto radio *(Cont.)*
				Accessoires	**Zubehörteile**	**Accessories**	**Accesorios**	**Accessori**
	2 D 5 417 919 Z	1	R.m.p.	Antenne, sans coaxial.	Antenne, ohne Kabel.	Aerial, without coaxial.	Antena, sin coaxial.	Antenna, senza coassiale.
	1 D 5 420 644 U	1	L 2150.	Coaxial d'antenne.	Antennenkabel.	Aerial coaxial cable.	Coaxial de antena.	Coassiale per antenna.
		1	L 850.	Rallonge de coaxial :	Verlängerung für Antennenkabel :	Extension f. coaxial:	Prolungación del coaxial :	Prolunga del coassiale :
	GX 51 121 01 A	1	« Edison » → 9/72. R.p. 5 430 501 K.	–	–	–	–	–
	2 D 5 430 501 K	1	« Blaupunkt », 9/72 →.	–	–	–	–	–
	GX 51 123 01 A	1		Protecteur de vis d'antenne.	Abschirmung für Antennenschraube.	Protector f. aerial screw.	Protector de tornillo de antenna.	Prottetore per vite dell' antenna.
	GX 51 138 01 A	1	4 ohms.	Haut-parleur.	Lautsprecher.	Loudspeaker.	Altavoz.	Altoparlante.
	GX 51 126 01 A	1		Support de haut-parleur.	Träger für Lautsprecher.	Loudspeaker bracket.	Soporte de altavoz.	Supporto per altoparlante.
	GX 51 124 01 A	1		Joint mousse de haut-parleur.	Schaumgummidichtung für Lautsprecher.	Elastic joint for loud-speaker.	Junta de altavoz.	Guarniz. per altoparlante.
	GX 51 122 01 A	1		Support de joint de haut-parleur.	Träger für Lautsprecherdichtung.	Support for loudspeaker joint.	Soporte de junta de altavoz.	Support per guarniz. dell' altoparlante.
	1 M 5 420 309 C *AM 9653-111 A*	1		Membrane de protection de haut-parleur.	Schutzmembrane für Lautsprecher.	Diaphragm for loudspeaker protection.	Membrana de protec. de altavoz.	Membrana per protez. dell' altoparlante.
				Condensateur :	Kondensator :	Condenser:	Condensador :	Condensatore :
	1 D 5 413 339 S	1	R.p. 5 414 558 S → 9/71.	– sur alternateur.	– an Lichtmaschine.	– on alternator.	– sobre alternador.	– sul alternatore.
	1 D 5 414 558 S	1	R.p. 5 433 939 E 9/71 → 9/72.	– sur alternateur.	– an Lichtmaschine.	– on alternator.	– sobre alternador.	– sul alternatore.
	1 S 5 433 939 E	1	9/72 →.	–	–	–	–	–
	1 S 5 407 717 H	1		– sur bobine.	– an Zündspule.	– on ignition coil.	– sobre bobina.	– sulla bobina.
	GX 51 133 01 A	2		Tresse de mise à masse sur charnière de capot.	Kabellitze für Masseanschluss an Motorhaubenscharnier.	Earthing strap on bonnet hinge.	Trenza de puesta a masa sobre bisagra de capó.	Treccia di messa a massa sulla cerniera del cofano.
	2 M 5 430 962 M	1	« Hildesheim ».	Enjoliveur de façade.	Zierstück f. Vorderseite.	Embellisher f. front part.	Embellecedor de fachada.	Cornice per facciata.