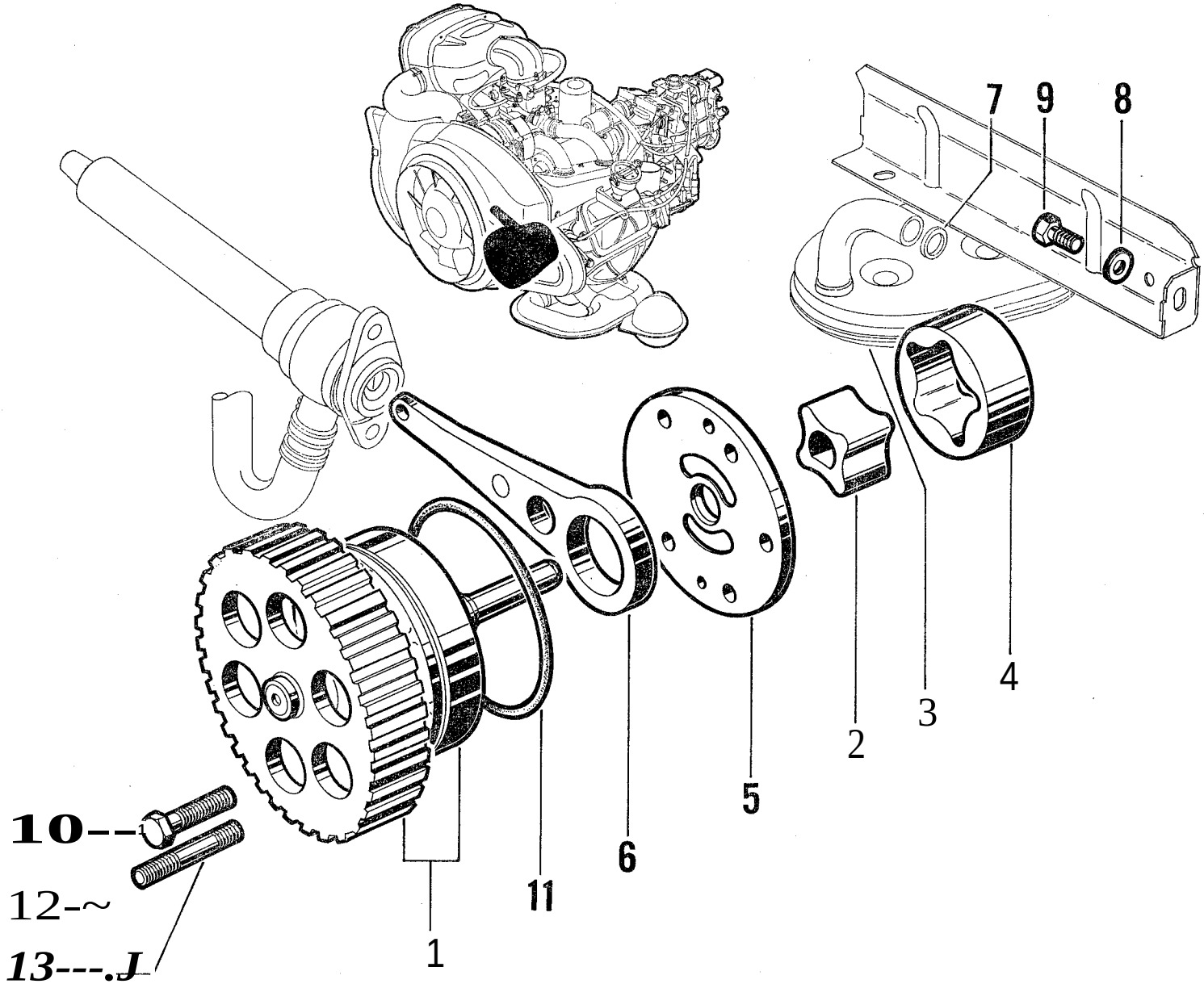
7
9
8
4
3
2
5
6
11
1
10
12
13

I	NUMEROS	K			Pompe Q huile	c>lpumpe	Oil pump	Bomba de aceite	Pompa dell'olio
1	GX 01 485 01 A	1		9/71.	Commande de pompe et bielle pompe HP:	Pumpenantrieb und Pleuel f. HD-Pumpe :	Pump control and HP pump connection rod:	Mando de bomba y biela de bomba AP:	Comando pumpa e biella della pumpa AP :
	GX 01 485 02 A	1		9/71.	–	–	–	–	–
2	GX 01 137 01 A	1	*120*	9/71.	Pignon:	Ritzel:	Pinion:	Pinon:	Pignone:
	GX 01 137 02 A	1	*122*	9/71.	–	–	–	–	–
3	GX 01 151 01 A	1		9/71.	Crépine d'aspiration :	Ansaugkopf :	Suction strainer:	Colador de aspiracion :	Reticella d'aspirazione:
	GX 01 151 02 A	1		9/71.	–	–	–	–	–
4	GX 01 15401 A	1	O 51,8 - *I 20*	9/71.	Roue a denture interieure :	Zahnrad mit Innenverzahnung :	Wheel with inner teeth:	Rueda de endentadura interior:	Ruota a dentatura inter. :
	GX 01 154 02 A	1	O 51,8 - *122*	9/71.	–	–	–	–	–
5	GX 01 155 01 A	1	O 86 - e 3,8 - 5 O 8.		Plaque de fermeture,	Olpumpendeckel.	Closing plate.	Placa de cierre.	Piastra di ehiusura,
6	GX 01 312 01 A	1	O 32 - L 128,5 - N.F.P.		Bielle de pompe HP.	Pleuel fiir HD-Pumpe.	HP pump connection rod.	Biela de bomba AP.	Biella di pumpa AP.
7	GX 01 434 01 A	1	15,5 X 20,1 X 3	9/71.	Joint:	Dichtung:	Joint:	Junta:	Guarnizione :
	GX 01 43402 A	1	17,5 X 22,1 X 3	9/71.	–	–	–	–	–
8	ZD 9290 400 U	2	7,2 X 14,2 X 1,4.		Rondelle.	Scheibe.	Washer.	Arandela.	Rondella.
9	ZD 9345030 W	2	TH M 7 X 16.		Vis.	'Schraube,	Screw.	Tornillo.	Vite.
10	23 724 019 ZD *9372400 W*	4	TH M 7 X 45.		Vis:	Schraube:	Screw:	Tornillo:	Vite:
		5		9/72.	–	–	–	–	–
11	ZD 9488 400 U	1	80,4 X 86,4 X 3.		Joint tori que.	Dichtring.	Sealing ring.	Junta torica.	Gommino.
12	ZD 9524 100 U	1	H M 7 X 5,5	9/72.	Ecrou.	Mutter.	Nut.	Tuerca,	Dado.
13	ZC 9616 148 W	1	M 7 X 38	9/72.	Goujon.	Stehbolzen.	Stud.	Esparrago.	Prigioniero.
	GX 01 499 01 A	1		9/71.	Tole anti-remous,	Blech.	Plate.	Placa,	Piaeca,

I	NUMEROS	K		Circuit d'huile	Olkreislauf	Oil circuit	Circuito de aceite	Circuito dell'olio
1	GX 01 320 01 A	1	14 éléments . 6 cv ~ 9/72.	Refrigerateur d'huile :	lllkiihler	Oil cooler:	Refrigerador :	Radiatore olio :
	GX 01 320 03 A	1	14 elements spéciaux ®6 cv 7/71~. @6cv 10/71~. 6cv-TT 9/72~.	–	–	–	–	–
	GX 01 320 02 A	1	16 elements - 7 cv,	–	–	–	–	–
2	GX 01 314 01 A	1	O 79 - h 89,5 - 10M 18.	Cartouche d'huile, repere blanc.	Filterpatrone, weisse Markierung.	Filter cartridge, white marking.	Cartueho filtrante, marea blanca.	Cartuccia filtrante, marca bianca.
3	GX 01 116 01 A	1	9,4 x 12,8 x 51,6.	Ressort de clapet de décharge (13 spires).	Feder fiir Überdruckvcntil (13 WickL).	Spring f. outlet valve (13 turns).	Muelle de valvula de desearga (13 espiras).	Molla per valvola di scarico (13 spire).
4	GX 01 118 01 A	1	11 x 14 - 4 0 5.	Piston du clapet de décharge.	Kolben fiir Überdruckvontil.	Piston f. outlet valve.	Piston de valvula de descarga.	Pistoncino per vaivola di scarieo.
5	GX 01 119 01 A	1	9,1 x 18,7 x 7 - 1 0 6,5.	Coupelle inférieure,	Innerer Teller.	Lower cup.	Copela inferior.	Seodellino inferiore.
6	IG 5 435 893 U GX *01 120 01 A*	3	11 x 20 x 1.	Rondelle butée,	Anlegseheibe.	Stop washer.	Arandela de tope.	Rondella reggispinta.
7	GX 01 378 02 A	2	O 26 - L 282,4.	Tube retour d'huile avec joints:	lllriieklaufrohr mit Dichtungen	Oil return pipe with gaskets:	Tubo de retorno de aeeite, con juntas:	Tubetto per ritorno olio, con guarnizioni :
	GX 01 378 03 A	2	O 26 - L 293,5 - 7 cv,	–	–	–	–	–
	GX 01 378 01 A	2	L 282,4 @ ®.	Tube retour d'huile avee garniture et joints:	lllriieklaufrohr mit Gummitiille und Dichtungen	Oil return pipe with sealing parts:	Tubo de retorno de aceite eon guarnicion y juntas	Tubetto per ritorno olio con guarnizioni :
	GX 01 378 04 A	2	L 293,5 - 7 cv @ ®.	–	–	–	–	–
8	GX 01 283 01 A	4	24 x 32 x 4.	Joint du tube retour.	Dichtung für Riieklaufrohr.	Joint for return pipe.	Junta de tubo de retorno.	Guarniz. per tubo ritomo,
9	GX 01 284 01 A	3	TH M 10 x 26 - 0 into 4,5 ~ 9/72.	Vis raecord :	Verbindungsschraube :	Union serew:	Tornillo-racer :	Vite-raceordo :
		2	9/72~.	–	–	–	–	–
	GX 01 491 01 A	1	TH M 10 X 16 - (Q.Q. VEH - 6 cv),	Bouchon,	Stopfen.	Plug.	Tapón,	Tappo.

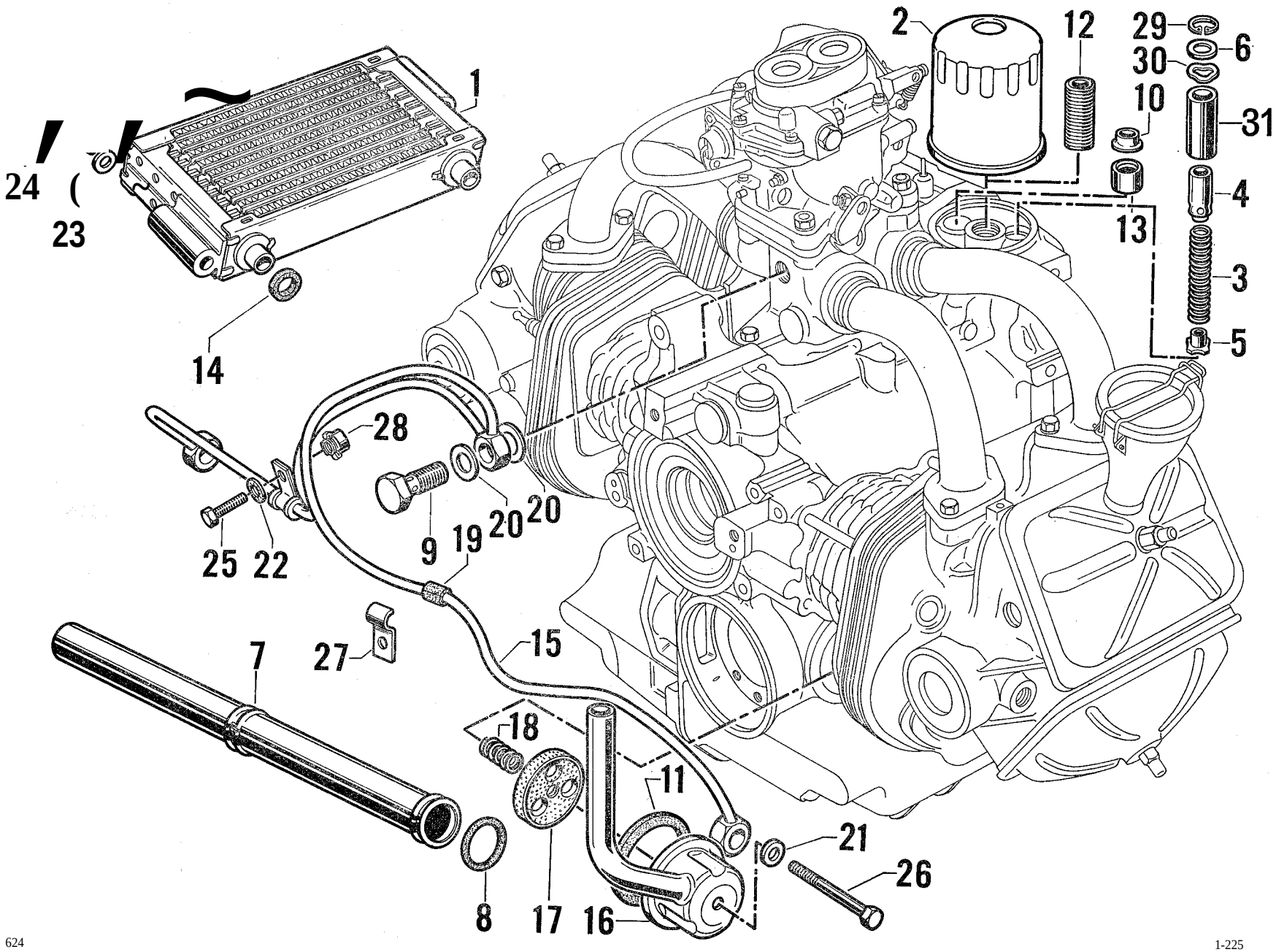
1
2
12
29
6
30
10
31
4
13
3
5
24
23
14
28
20
20
9
19
25
22
15
7
27
18
11
21
26
8
17
16

I	NUMEROS	K		Circuit d'huile (Suite)	C>l kreislauf (Forts.)	Oil circuit (Cont.)	Circuito de aceite (Cont.)	Circuito dell'ollo (Cont.)
10	IG 5 435 897 M GX 01 297 01 A	2	O 20 - h 5,5.	Coupelle.	Teller.	Cup.	Copela,	Scodellino,
11	GX 01 304 01 A	1	63,3 X 69,5 X 2,5.	Joint.	Dichtung,	Joint.	Junta.	Ouarnisione.
12	GX 01 315 01 A	1	M 18 X 34 - 0 into 12.	Insert fixation cartouche.	Innere Befestigung der Filterpatrone.	Threaded sleeve for cartridge securing.	Manguito de fijacion de cartucho.	Manicotto per fissaggio cartuccia.
13	GX 01 31802 A	1	20 X 13.	Clapet de réfrigérateur, repere vert (2 bars).	Ventil ftir KUhler, grtine Markier. (2 atii).	Valve for cooler (2 bars) green marking.	Valvula de refrigerador, marca verde (2 bares).	Valvola per radiatore, marca verde (2 bari).
	GX 01 318 04 A	1	20 X 13.	Clapet de cartouehe, repère blanc (1 bar).	Ventil ftir Filterpatrone, weisse Markier, (latii).	Valve for cartridge, white marking (1 bar).	Valvula de cartucha, marea blanca (1 bar),	Valvola per cartuccio, marca bianca (1 baro).
14	GX 01 323 01 A	2	13,5 X 22,2 X 6,6.	Joint.	Dichtung.	Joint.	Junta.	Guamizione.
15	GX 01 397 01 A	1	3 0 into 10,25 - 6 cv 9/72.	Tube de graissage des culasses :	Rohr zur Schmierung des Zylinderkopfes :	Pipe f. cylinder-head lubrication:	Tubo de engrase de culatas:	Tubetto per lubrificazione testate:
	GX 01 397 03 A		3 0 into 10,25 ® 7/71 6/72. @ 10/71 6/72.	–	–	–	–	–
	GX 01 397 04 B		2 0 into 10,25 - 7 cv 6/72	–	–	–	–	–
	GX 01 397 03 B		6 cv.® @. 6cv-TT 9/72	–	–	–	–	–
16	GX 01 413 01 A	1	O 69 - 1 0 7,5 9/72.	Reniflard:	Entliifter :	Breather:	Respiradoro :	Sfiatoio:
	GX 01 413 02 A	1	O 69 - 1 0 7,5 - 7 cv:] 9/72	–	–	–	–	–
17	GX 01 402 01 A	1	O 51,7 - h 8,5 - 1 O 8.	Déflecteur.	Umlenkblech.	Deflector.	Deflector.	Deflettore.
18	GX 01 421 01 A	1	O into 9 - O ext. 12.	Ressort (4 spires).	Feder (4 Wicklungen).	Spring (4 turns).	Muelle (4 espiras).	Molla (4 spire).
19	ID 5 417 242 R D 9174-975 L	1	6 X 10 xIS.	Bague.	Ring.	Bush.	Anillo.	Boccola,
20	ZD 9245 700 U	6	10 X 15 X 1.	Joint.	Dichtung.	Gasket.	Junta.	Guamizione.
21	ZD 9247600 U	1	7,2 X 11 X 1.	Joint.	Dichtung,	Gasket.	Junta.	Guarnizione.
22	22 902 019 ZD 9290200 U	1	Co 5,1 X 12,2 X 1,2.	Rondelle.	Scheibe.	Washer.	Arandela,	Rondella.
23	22 904 019 ZD 9290 400 U	2	Co 7,2 X 14,2 X 1,4.	Rondel!e.	Scheibe.	Washer.	Arandela.	Rondella.

I	NUMEROS	K		Circuit d'huile *(Suite)*	Olkreislauf *(Forts.)*	Oil circuit *(Cant.)*	Circuito de aceite *(Cant.)*	Circuito dell'olio *(Cant.)*
24	ZD 9345 230 W	2	TH M 7 x 70.	Vis.	Schraube,	Screw.	Tornillo.	Vite.
25	ZD 9364400 U	1	TH M 5 X 22.	Vis.	Schraube,	Screw,	Tornillo.	Vite.
26	ZD 9373 000 W	1	TH M 7 X 80.	Vis.	Schraube,	Screw.	Tornillo.	Vite.
27	26 208 629 *ZC 9553258 U*	1		Patte de fixation.	Befestigungslasche.	Securing lug.	Pata de sujecion.	Staffa di fissaggio.
28	ZC 9615 806 U	1		Cage-écrou,	Kiifigmutter.	Nut cage.	Tuerca con cajilla.	Dado con gabbia.
29	ZC 9620 528 U	1		Jonc.	Sicherungsring.	Clip.	Retén.	Arresto elastico.
30	ZC 9624 030 U	1		Rondelle « Onduflex ».	Scheibe « Onduflex »,	« Onduflex » washer.	Arandela « Onduflex ».	Rondella « Onduflex ».
31	GX 01 190 01 A	1	14 X 19,4 X 45,6.	Bague de piston de clapet de décharge,	Biichse f. Kolben des Uherdruckventils.	Bush f. outlet valve piston.	Casquillo de piston de de valvula de deseargu,	Boccola della valvola di scarico.

I	NUMEROS	K		BV complète- Carter	Getriebe Getriebegehouse	Gear-box Housing	Caja de velocidades Carter	Scatola cambio Carter
1	ex 09 349 01 A	1	EMBAUT ~ 1/72 Rp. GX 09 355 01 A.	BV sans convertisseur :	Getriebe ohne Wandler :	Gear-box without converter:	Caja sin convertidor :	Scatola senza convertitore :
	ex 09 354 01 A	1	EMBAUT 1/72~ 2/72 Rp. GX 09 355 01 A.	-	-	-	-	-
	ex 09 355 01 A	1	EMBAUT- 6 cv 2/72-...	-	-	-	-	-
	ex 09361 01 A	1	EMBAUT - 7 cv,	-	-	-	-	-
	ex 09 305 02 A	1	Sauf EMBAUT ~ 1/72 Rp. GX 09 305 02 B.	BV complete:	Getriebe, komplett :	Complete gear-box:	Caja de velocidades :	Scatola cambio completa :
	ex 09 305 02 B	1	Sauf EMBAUT 1/72~ 2/72 Rp. GX 09 305 02 E.	-	-	-	-	-
	ex 09 305 02 E	1	Sauf EMBAUT - 6 cv 2/72~ 7/72 Rp. GX 09 305 01 F.	-	-	-	-	-
	ex 09 305 01 F	1	Sauf EMBAUT - 6 cv 7/72~.	-	-	-	-	-
	ex 09 305 01 C	1	Sauf EMBAUT - 6 cv 6/72~ 7/72.	- gros freins,	- f. grosse Bremsen,	- f. large brakes.	- para frenos grandes,	- per freni grandi,
	ex 09 305 05 C	1	Sauf EMBA UT • 7 cv,	-	-	-	-	-
2	ex 09 350 01 A	1	Sauf EMBAUT ~ 2/72 Rp. GX 09 357 01 A d.e.o, I-GX 09 251 01 D + 8-GX 09 258 01 C + I-GX 09 368 02 A 6/71.	Carter BV avec bouchon expansible :	Getriebegehiiuse :	Gear-box housing:	Carter de CV :	Carter SC:
	ex 09 357 01 A	1	Sauf EMBAUT 2/72-... 6/72.	-	-	-	-	-
	ex 09 351 01 A	1	EMBAUT ~ 2/72 Rp. GX 09 356 01 A d.e.o, I-GX 09 251 01 D + 8-GX 09 258 01 C + I-GX 09 368 02 A 6/71.	-	-	-	-	-
	ex 09 356 01 A	1	EMBAUT. 6 cv 2/72-...	-	-	-	-	-
	ex 09 364 01 A	1	Sauf EMBAUT - 6 cv 6/72~.	-	-	-	-	-
	ex 09 362 01 A	1	Sauf EMBAUT - 7 cv (Q.Q. VEH - 6 cv) 6/72~ 7/72.	-	-	-	-	-
	ex 09 363 01 A	1	EMBAUT· 7 cv,	-	-	-	-	-

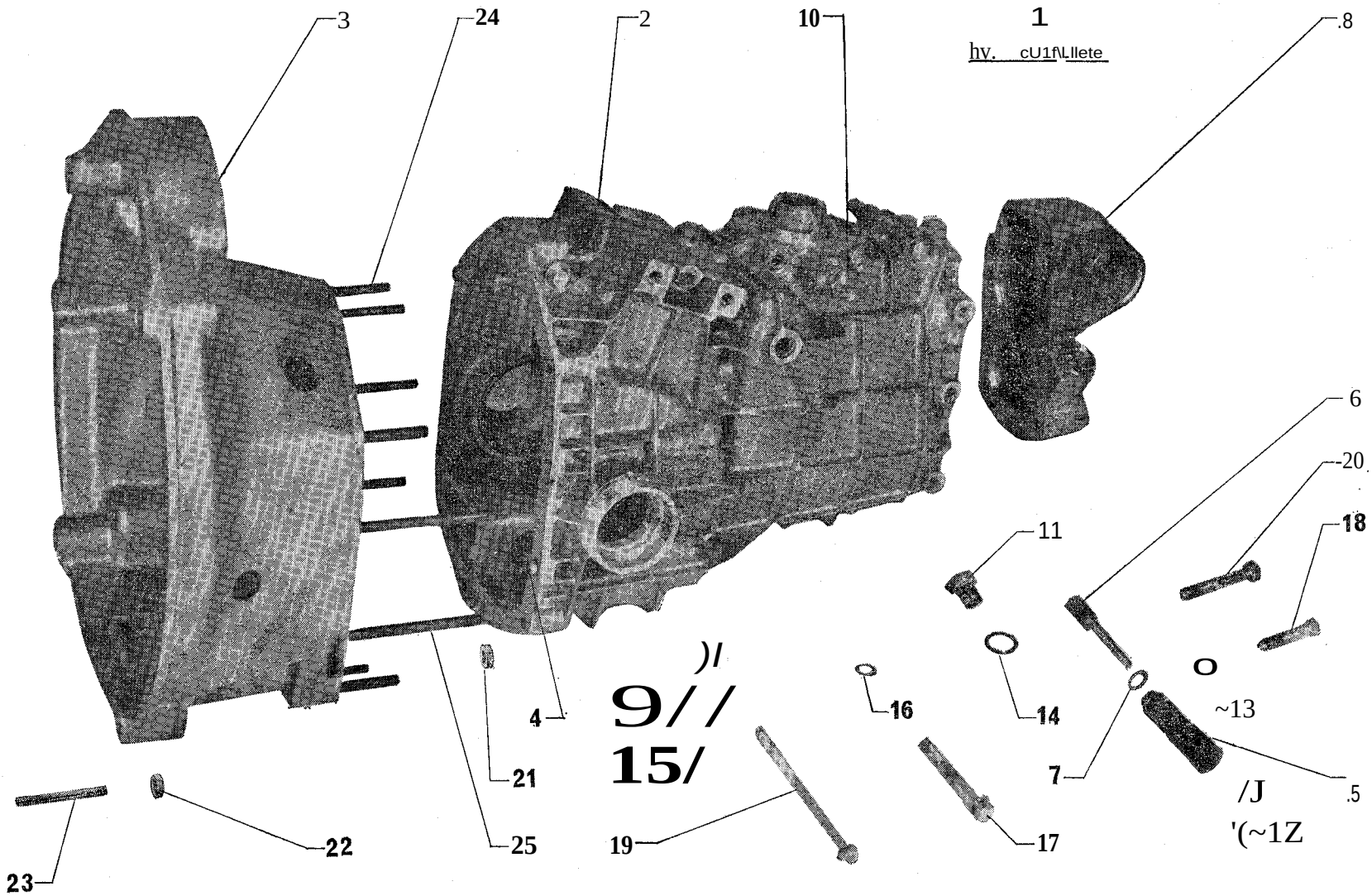
3
24
2
10
1
hv. cU1f\Llete
.8
6
20
18
11
)I
9//
15/
4
16
14
o
~13
7
21
/J
.5
'(~1Z
22
25
19
17
23

I	NUMEROS	K		BV complete. Carter (Suite)	Getriebe Getriebegehause (Forts.)	Gear-box Housing (Cont.)	Caja de velocidades Carter (Cont.)	Scatola cambio Carter (Cont.)
2	GX 09 356 01 A	1	EMBAUT - 6 cv 2/72~.	Carter BV avec bouchon expansible:	Getriebegehiiuse :	Gear-box housing:	Carter de CV :	Carter SC:
	GX 09 364 01 A	1	Sauf EMBAUT - 6 cv 6/72~ 2/73.	–	–	–	–	–
	GX 09 362 01 A		Sauf EMBAUT - 7 cv (Q.Q. VEH - 6 cv 6/72 ~ 7/72).	–	–	–	–	–
		1	6 cv 2/73~.	–	–	–	–	–
	GX 09 363 01 A		EMBAUT - 7 cv,	–	–	–	–	–
3	GX 08 102 01 A	1	6 cv ~ 11/72 Rp. GX 08 102 01 B.	Carter d'embrayage avec manchon:	Kupplungsgehaüse mit Stutzen:	Clutch housing, with sleeve:	Carter de embrague con manguito:	Campana frizione con manicotto:
	GX 08 102 01 B	1	7 cv ~ 1/73.	–	–	–	–	–
		1	6 cv 11/72~ 5/73.	–	–	–	–	–
	GX 08 102 01 D	1	6 cv 5/73~.	- type volant lourd.	- schwer Schwungradtyp.	- heavy flywheel type.	- tipo volante pesado.	- tipo volano pesante,
	GX 08 102 01 C	1	7 cv 1/73~.	- pour volant lourd,	- f. schwer. Schwungrad.,	- f. heavy flywheel.	- para volante pesado,	- per volano pesante.
	GX 08 102 02 A	1	EMBAUT.	Carter convertisseur avec manchon.	Wandlergehause mit Sttitzen.	Converter housing with sleeve.	Carter del convertidor con manguito.	Carter convertitore manicotto.
4	GX 08 179 01 A	2	7,6 x 10 x II.,	Bague de centrage :	Zentrierring :	Centring bush:	Anillo de centrado :	Anello di centraggio :
	ID 5 413 095 P	2	7,6 x 10 x 16,5.	- de demi-carter.	- fur Gehiiusehiilfte.	- for housing.	- de carter.	- per carter.
5	GX 09 155 01 A	1	O 22 - L 62.	Prise de compteur (5 nervures).	Anschlussstuck fur Tachospirale (5 Wind.).	Drive socket (5 ribs).	Toma de velocimetro (5 nervaduras).	Presaper tachimetro (5 nervature),
6				Pignon de compteur :	Ritzel fur Tachoantrieb :	Pinion for speedometer:	Pinon del velocimetro :	Pignoncino del taehi, :
	GX 09 15602 B	1	O 8 - L 69,1 - 6 cv	- (14 dents).	- (14 Zahne).	- (14 teeth).	- (14 dientes).	- (14 denti).
	GX 09 156 01 B	1	O 8 - L 69,1 - 7 cv,	- (13 dents).	- (13 Zihne).	- (13 teeth).	- (13 dientes).	- (13 denti),
7	GX 09 157 01 A	1	10 x 16 x 6.	Joint plat.	Dichtung.	Joint.	Junta llana,	Guarnizione piana,
	25 030 009 R ZD 9503 000 U	1	13,6 x 19 x 2,7.	Joint tori que.	Dichtring.	Ring seal.	Junta torica,	Gommino.
8	GX 09 203 01 B	1	SaufEMBAUT ~ 9/72 Rp. GX 09 203 01 D.	Couvercle AR avec silent-bloc :	Hinterer Deckel, mit Silentblock :	Rear cover with rubber mounting:	Tapa trasera con silentblock :	Coperchio posteriore con silentblock :
	GX 09 203 01 C	1	6 cv 9/72 ~ Rp. GX 09 203 01 D.	–	–	–	–	–
	GX 09 203 01 D	1	Sauf EMBAUT - 7 cv - 6 cv,	–	–	–	–	–
	GX 09 203 02 B	1	4 O M 5 - EMBAUT - 6 cv Hvp, GX 09 203 02 D.	–	–	–	–	–
	GX 09 203 02 D	1	4 O M 5 - EMBAUT - 7 cv,	–	–	–	–	–
9	GX 09 245 01 A	12	H7 x 17,5.	Ecrou borgne.	Bundmutter,	Cap nut.	Tuerca ciega.	Dado cieeo.

I	NUMEROS	K		BV complete. Carter *(Suite)*	Getriebe Getriebegehtiuse (Forts.)	Gear-box Housing *(Cont.)*	Caja de velocidades Carter *(Cant.)*	Scatola cambio Carter *(Cant,)*
10	ID 5 440 236 A ZC 9451 253 U	1	TH M 14 X 1,5.	Bouchon de remplissage,	Fiillstopfen.	Filler plug.	Tap6n de lIenado.	Tappo di riempimento.
	IT 5 411 382 V A 9132-001 L	1	THM 16 X 1,5.	Bouchon de niveau.	Niveaustopfen.	Level plug;	Tap6n de niveI.	Tappo di livello,
		1	TH M 16 Xl,S - EMBAUT - 6 cv 3/71~.	Bouchon de remplissage :	FiilIstopfen :	Filler plug:	Tap6n de lIenado :	Tappo di riempimento
	26 130 109 Z ZC 9613 010 U	1	TH M 16 Xl,S - EMBAUT - 7 cv,	-	-	-	-	-
11	IT 5 411 384 S D 9331-006 A	1	TH M 16 Xl,S - R.p. 5 415 582 X.	Bouchon de vidange :	Entleerungsstopfen :	Drain plug:	Tap6n de vaciado :	Tappo di spurgo :
	IT 5 415 582 X	1	TH M 16 Xl,S.	-	-	-	-	-
12	lA 5419947 T A 9381-996L	1		Arretoir de flexible de compteur.	Haltestiick fiir Tachospirale.	Stop for f1.exibledrive.	Reten de f1.exiblede velocimetro.	Arresto per f1.essibiledel tachimetro.
13	22217009D ZD 9221 700 U	6	9,5 X 16 X 2.	Rondelle.	Scheibe.	Washer.	Arandela.	Rondella.
14	22 478 009K ZD 9247800 U	2	16,3 X 22 X 1.	Joint:	Dichtung :	Joint:	Junta:	GUarWzione :
		1	16,3 X 22 X 1 - EMBAUT 3/71~.	-	-	-	-	-
15	22 482 009 N ZD 9248 200 U	41	7,5 X 14.	Rondelle.	Scheibe.	Washer.	Arandela,	Rondella.
16	22 633 009 T ZD 9263 300 U		O into 10.	Rondelle « Grower »,	Sprengring.	« Grower» washer.	Arandela « Grower ».	Rondella « Grower ».
17	ZD 9345 230 W	10	TH M 7 X 70.	Vis.	Schraube.	Screw.	Tornillo.	Vite.
	ZD 9345 600 W	3	TH M 7 X 85.	Vis.	Schraube.	Screw.	Tornillo.	Vite.
18	ZD 9345 700 W	4	TH M 9 X 35.	Vis.	Schraube.	Screw.	Tornillo.	Vite.
19	ZD 9373 600 W	3	TH M 7 X 120.	Vis.	Schraube,	Screw.	Tornillo.	Vite.
20	ZD 9383 500 W	2	TH M 9 X 60.	Vis.	Schraube.	Screw	Tornillo.	Vite.

I	NUMEROS	K		BV complete - Carter *(Suite)*	Getriebe GetriebegehCiuse *(Forts.)*	Gear-box Housing *(Cant.)*	Caja de velocidades Carter *(Cant.)*	Scatola cambio Carter *(Cant.)*
25	ZC 9616 510 U	7	M7x44.	Goujon.	Stehbolzen.	Stud.	Esparrago.	Prigioniero.
		6	7 cv.	Goujon.	Stehbolzen.	Stud.	Esparrago.	Prigioniero.
	ZC 9616 511 U	4	M 7 x 99.	Goujon.	Stehbolzen.	Stud.	Esparrago.	Prigioniero.
	ZD 9238900 U	1	9,5 x 16,5 ~ 5/71.	Rondelle sur berceau :	Scheibe:	Washer:	Arandela:	Rondella :
	22 906 019 ZD *9290 600 U*		9,2 X 20,25 5/71~.	–	–	–	–	–
	ZD 9384 130 W	1	TH M 9 X 90.	Vis sur herceau.	Schraube.	Screw.	Tornillo.	Vite.
	ZD 9524300 U	1	H M 9 X 75.	Ecrou sur berceau.	Mutter.	Nut.	Tuerea.	Dado.
	ZC 9612 680 U	1	17,5 X 34 X 8 X 13 Sauf EMBAUT.	Joint d'etancheite d'arbre primaire.	Dichtung f. Primiirwelle.	Sealing for primary shaft.	Junta de estanqueidad de arbol primarlo.	Guarnizione di tenuta per albero primario.
	26 130 079 ZC *9613007 U*	3	O 12.	Bouchon expansible.	Stopfen, ausdehnbar.	Expanding plug.	Tap6n expansible.	Tappo espansibile.
			EMBAUT					
	ZD 9345 500 W	2	TH 7 X 14 ~ 7/71.	Vis:	Schraube:	Screw:	Tornillo:	Vite:
	23 464 019 ZD *9346400 W*		THM 7 X 22 7/71~.	–	–	–	–	–
	ZC 9457 255 U	1	026.	Bouchon.	Stopfen.	Plug.	Tap6n.	Tappo.
	GX 09 283 01 A	1	Rep. GX 09 283 01 B ~ 2/72.	Contacteur :	Schalter :	Switch:	Contactor:	Contattore :
	GX 09 283 01 B	1	2/72~.	–	–	–	–	–
	GX 09 347 01 A	1	209 2/72~.	Joint.	Dichtung.	Joint.	Junta.	Guarnizione.
	GX 0928601 A	1		Couvercle.	Deckel.	Cover.	Tapa.	Coperchio.
	GX 09 287 01 A	1	M 4 X 10.	Vis.	Schraube.	Screw.	Tornillo.	Vite.
	ZC 9621 364 W	4	5 X 10 ~ 4/71.	Vis:	Schraube:	Screw:	Tornillo:	Vite:
	ZC 9621 357 U		5 X 12 4/71~.	–	–	–	–	–
	ZC 9624027 U	4	5,3 X 10 X 1,4 ~ 3/71.	Rondelle.	Scheibe.	Washer.	Arandela.	Rondella.
	ZC 9621 363 W	2	5 X 15 ~ 2/71.	Vis.	Schraube.	Screw.	Tornillo.	Vite.
	GX 09 321 01 A	2	5 X 18 2/71~.	Vis.	Schraube.	Screw.	Tornillo.	Vite.
	ZC 9624020 U	4	5,2 X 9,2 3/71~.	Rondelle.	Scheibe.	Washer.	Arandela.	Rondella.
	GX 09 348 01 A	1	13 X 57,5 11/71~.	Collier.	Schelle.	Collar.	Collar.	Collare.

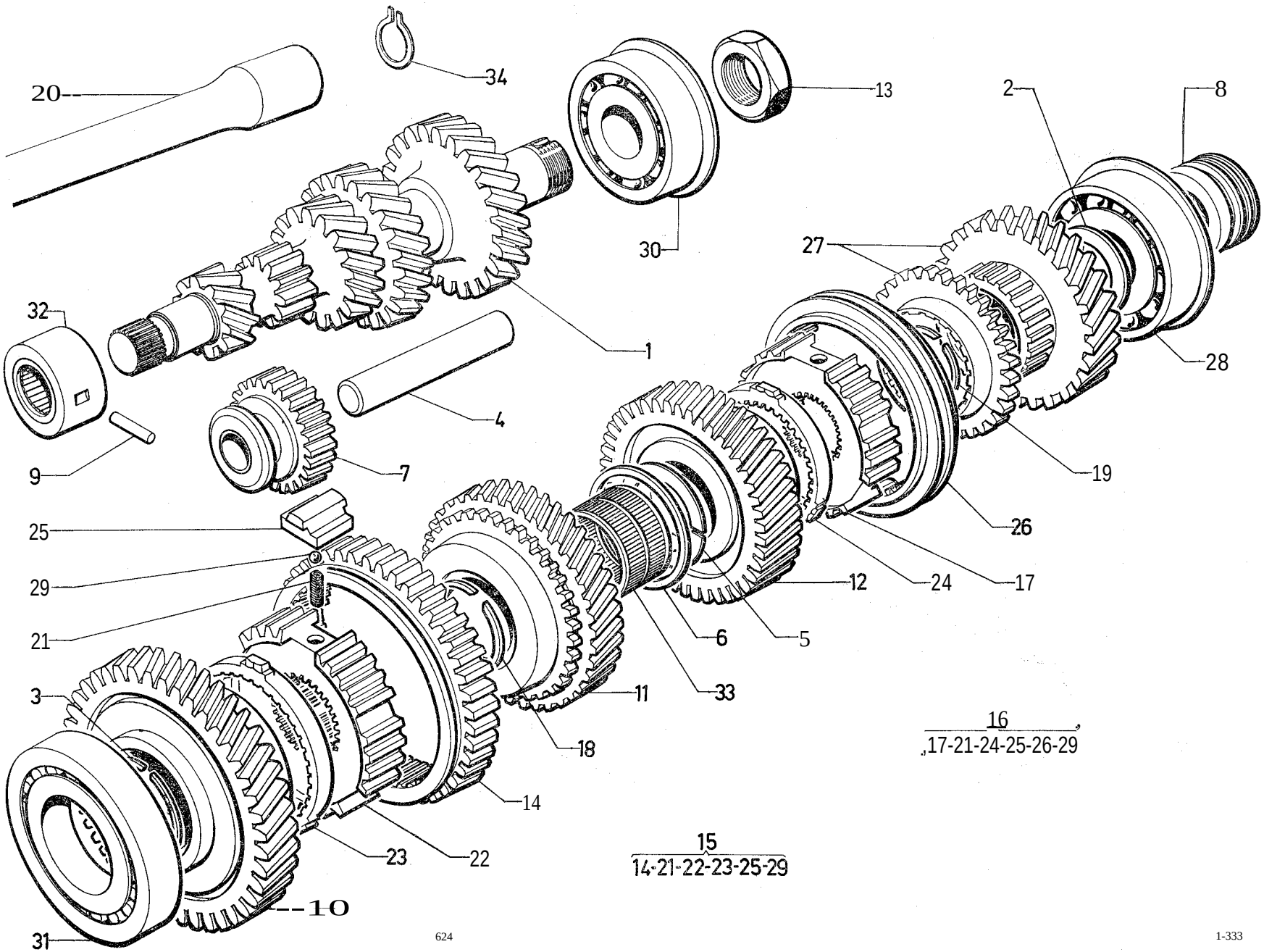
20
34
13
2
8
30
27
32
1
28
4
9
7
19
25
26
29
12
24
17
21
6
5
3
11
33
16
17-21-24-25-26-29
18
14
15
14-21-22-23-25-29
23
22
10
31

I	NUMEROS	K		Bolte de vitesses Pignons et arbres *(Suite)*	Getriebe Ritxel und Wellen *(Forts.)*	Gear-box Pinions and shafts *(Cont.)*	Caja de velocidades Pinones y arboles *(Cont.)*	Scatola cambio Ingranaggi e alberi *(Cont.)*
13	IG 5 435 907 W GX *0917701 A*	1	H M 20 X 11,5.	Écrou de blocage sur arbre primaire.	Befestigungsmutter auf der Primärwelle.	Stop nut for primary shaft.	Tuerca de sujeci6n sobre arbol primario.	Dado di bloccaggio sull" albero primario,
14	GX 09 278 01 A	1	O ext. 100 - / 24,7 - Sauf EMBAUT ~ 9/72.	Baladeur 1re·2e (46 dents) :	Schiehemuffe fiir 1. u. 2. Gang (46 Ziihne):	Sliding sleeve for 1st-2nd 46 teeth):	Desplazable de IB_2B (46 dientes) :	Scorrevole della 1B e 2B (46 denti) :
	GX 09 278 01 B	1	O ext. 100 - L 24,7 TT - Sauf EMBAUT 9/72~.	–	–	–	–	–
	GX 09 196 02 A	1	O ext. 91 EMBAUT ~ 9/72.	Baladeur Ire M AR :	Schiebemuffe f. 1. und Riickwiirtsgang :	Sliding sleeve for Ist and reverse:	Desplazable de 1B Y MA :	Scorrevole della 1BeRM:
	GX 09 196 02 B	1	O ext. 91 - EMBAUT - 7 cv.	–	–	–	–	–
15	,GX 09 210 01 A	1	SaufEMBAUT ~ 2/71 Rp. GX 09 210 01 B d.e.o, I.GX 09 163 01 B I-GX 09 164 01 B.	Synchro 1re·2e complet.	Synchronisierglocke für 1. und 2. Gang, komplett.	Synchro f. Ist- 2nd, compl.	Sincronisador de 1B Y 2a completo.	Sincronizzatore della 1B e 2B completo.
	GX 09 21001 B	1	SaufEMBAUT 2/71~ 9/72 R.p. GX 09 210 01 D.	Synchro 1re_2e complet :	Synchronisierglocke fiir 1. und 2. Gang, komplett :	Synchro f. Ist- 2nd, compl.	Sincronisador de IB y 2B, completo :	Sincronizzatore della 1B e 2B completo :
	GX 09 210 01 D	1	TT - Sauf EMBAUT 9/72~ 11/72 Ran.p .• Rp. GX 09 210 01 E.	–	–	–	–	–
	GX 09 210 01 E	1	TT • Sauf EMBAUT 11/72~.	–	–	–	–	–
	GX 09 210 02 A	1	EMBAUT ~ 3/71 Rp. GX 09 210 02 B d.e.o, I-GX 09 163 02 B I·GX 09 164 02 B.	Synchro Ire M AR :	Synchronisierglocke f. 1. Gang und RW-G. :	Synchro f. Ist and reverse:	Sincronisador de 1B Y marcha atras :	Sincronizzatore della 1B eRM:
	GX 09 210 02 B	1	EMBAUT. 6 cv 3/71~ R.p. GX 09 210 02 D.	–	–	–	–	–
	GX 09 21002 D	1	EMBAUT - 7 cv ~ 11/72 Rp. GX 09 210 02 E.	–	–	–	–	–
	GX 09 210 02 E	1	EMBAUT 11/72~.	–	–	–	–	–
16		1		Synchro:	Synchronisierglocke :	Synchro:	Sinchronisador :	Sineronizzatore :
	GX 09 211 01 A		Rp. GX 09 211 01 D ~ 9/72.	_ 3e_4e.	- fiir 3. und 4. Gang.	- for 3rd·4th.	- de 3B_4B•	- della 3B e 4B.
			EMBAUT ~ 9/72.	_ 2e_3e.	- fiir 2. und 3. Gang.	- for 2nd-3rd.	- de 2B·3B.	- della 2a e 3B.
	GX 09 211 01 C		9/72~ 11/72 R.p. GX 09 211 01 D.	_ 3e·4e.	- fiir 3. und 4. Gang.	- for 3 rd-4th.	- de 3a·4a.	- della 3a e 4a.
			EMBAUT 9/72 ~ 11/72.	- 2e·3e.	- fiir 2. und 3. Gang.	- for 2nd·3rd.	- de 2a·3a.	- della 2a e 3a.
	GX 09 211 01 D	1	11/72~.	_ 3e_4e.	- fiir 3. und 4. Gang.	- for 3rd-4th.	- de 3a·4a•	- della 3a e 4a.
			EMBAUT 1l/72~.	_ 2e·3e.	- fiir 2. und 3. Gang.	- for 2nd-3rd.	- de 2a_3a.	- della 2a e 3a•
17		1	O ext. 67,5.	Moyeu de synchro (28 cannelures) :	Synchronnabe (28 Nuten) :	Synchro-hub (28 splins):	Cubo de sincro (28 acanaladuras) :	Mozzo di sincro (28 scanalature):
	GX 09 217 01 A			_ 3e_4e•	- f. 3. u, 4. Gang.	- f. 3rd-4th.	- 3B_4B•	_ 3B_4a.
			EMBAUT.	- 2e_3e.	I-f. 2. und 3. Gang.	- f. 2nd-3rd.	- 2B·3a.	- 2&-3&.

I	NUMEROS	K		Bolte de vitesses Pig nons et arbres (Suite)	Getriebe Ritzel und Wellen (Forts.)	Gear-box Pinions and shafts (Cant.)	Caja de velocidades Pinones yarboles (Cant.)	Scatola cambio Ingranaggi e alberi (Cant.)
18		?	31,1 X 37,1- e 1,30.	Segment d'arret synchro:	Synchronsperring :	Synchro-ring:	Segmento de sincro :	Segmento d'arresto per sincro :
	GX 09 222 01 A		N.F.P. EMBAUT.	_ l'e_2e• - lreM. AR.	- fiir 1. und 2. Gang. - fiir 1. und RW-Gang;	- for 1st-2nd. - for Ist-reverse,	- de II' y 2". - de 1ª y MA.	- della 1ª-2". - della 1ª-RM.
	GX 09 222 02 A	?	N.F.P. - e 1,34.					
	GX 09 222 03 A	?	N.F.P. - - 1,38.					
	GX 09 222 04 A	?	-1,42.					
	GX 09 222 05 A	?	-1,46.					
	GX 09 222 06 A	?	- 1,50.					
	GX 09 222 07 A	?	- 1,54.					
	GX 09 222 08 A	?	- 1,58.					
19				Segment .d'arret synchro: - 3e_4e. _ 2e_3e•	Synchronsperring : - fiir 3.-4. Gang. - fiir 2.-3. Gang.	Synchro stop ring: - for 3rd-4th. - for 2nd-3rd.	Segmento de sincro : - de 3" y 4". - de 2ª y 3".	Arresto per sincro : - della 3ª e 41'. - della 2ª y 3".
			EMBAUT.					
	GX 09 229 01 A	?	N.F.P. - e 1,30.					
	GX 09 229 02 A		N.F.P •• - 1,34.					
	GX 09 229 03 A		N.F.P •• - 1,38.					
	GX 09 229 04 A		25,6 X 31,6 - e 1,42.					
	GX 09 229 05 A		- 1,46.					
	GX 09 229 06 A		-1,50.					
	GX 09 229 07 A		-1,54.					
	GX 09 229 08 A		-1,58.					
20				Arhre de commande :	Antriehswelle :	Drive-shat:	Arhol de mando :	Albero di Cdp :
	GX 08 10403 A	1	L 316,5 - 7 cv ~ 1/73. 6 cv ~4/73 R.p. GX 08 104 03 B.	- (21 cannelures),	- (21 Nuten),	- (21 splines).	- (21 acanaladuras).	- (21 seanalature),
	GX 08 104 03 D	1	7 cv - L 316,5 1/73~ 3/73 R.p. GX 08 104 03 B.	–	–	–	–	–
	GX 08 104 03 B	1	7 cv 3/73~. 6 cv 4/73~.,	–	–	–	–	–
21	GX 09 250 01 A	6	O into 3,9 ·0 ext. 5,1 ~ 2/72.	Ressort de bille de synchro	Feder fiir Kugel	Spring f. synchro-hall	Muelle de bola de sincro,	Molla per sfera del sincro.
		3	l'e·2e ou pe·M AR 10/72~ R.p. GX 09 250 01 B.	– (14 spires):	– (14 Wicklungen):	– (14 turns):	– (14 espiras):	– (14 spire):
	GX 09 250 01 B	6	0int. 3,5. 0ext. 8,12/72 ~ 10/72.	–	–	–	–	–
		3	3e_4e ou 2e_3e 10/72~.	–	–	–	–	–
22	GX 09 274 01 A	I	O ext. 77,4. EMBAUT.	Moyeu de synchro Ire_2e: - lre·M AR.	Synchronnahe 1.-2. Gang: - l.-RW-Gang.	Synehro-hub f. 1st-2nd: - for Ist-reverse.	Cubo de sincro, de 1ª_2": - de I" y MA.	Mozzo del sincro, 1ª_2ª: - della 1ª-RM.

I	NUMEROS	K		Boite de vitesses Pignons et arbres *(Suite)*	Getriebe Ritzel und Wellen *(Forts.)*	Gear-box Pinions and shafts *(Cant.)*	Caja de velocidades Pinones y arboles *(Cant.)*	Scatola cambio Ingranaggi e alberi *(Cant.)*
5			29,75 X 44 - 6 cv, 7 cv ~ 10/72.	Demi-rondelle :	Halbseheibe :	Half washer:	Media-arandela :	SemirondeUa:
	ex 09 142 01 A	?	e 2,35.	–	–	–	–	–
	ex 09 142 02 A		- 2,38 - N.F.P.	–	–	–	–	–
	ex 09 142 03 A		- 2,41 - N.F.P.	–	–	–	–	–
	ex 09 142 04 A		- 2,44 - N.F.P.	–	–	–	–	–
	ex 09 142 05 A		- 2,47 - N.F.P.	–	–	–	–	–
	ex 09 142 06 A		- 2,50 - N.F.P.	–	–	–	–	–
	ex 09 142 07 A		- 2,53.	–	–	–	–	–
	ex 09 142 08 A		- 2,56.	–	–	–	–	–
	ex 09 142 09 A		- 2,59.	–	–	–	–	–
	ex 09 142 10 A		- 2,62.	–	–	–	–	–
	ex 09 142 11 A		-2,65.	–	–	–	–	–
	ex 09 142 12 A		-2,68.	–	–	–	–	–
	ex 09 142 13 A		- 2,71.	–	–	–	–	–
	ex 09 142 14 A		- 2,74.	–	–	–	–	–
	ex 09142 15 A		- 2,77.	–	–	–	–	–
	ex 09 142 16 A		- 2,80.	–	–	–	–	–
	ex 09 142 17 A		-2,83.	–	–	–	–	–
	ex 09 142 18 A		- 2,86 - N.F.P.	–	–	–	–	–
	ex 09 142 19 A		- 2,89 - N.F.P.	–	–	–	–	–
	ex 0914220 A		- 2,92 - N.F.P.	–	–	–	–	–
	ex 09 142 21 A		- 2,95 - N.F.P.	–	–	–	–	–
	ex 09 142 22 A		- 2,98 - N.F.P.	–	–	–	–	–
	ex 09 142 23 A		- 3,01 - N.F.P.	–	–	–	–	–
	ex 09 142 24 A		- 3,04 - N.F.P.	–	–	–	–	–
	ex 09 142 25 A		- 3,07 - N.F.P.	–	–	–	–	–
	ex 09 142 26 A		- 3,10 - N.F.P.	–	–	–	–	–
	ex 09 142 27 A		- 3,13 - N.F.P.	–	–	–	–	–
	ex 09 142 28 A		- 3,16 - N.F.P.	–	–	–	–	–
	ex 0914229 A		- 3,19 - N.F.P.	–	-"	–	–	–
	ex 09 142 30 A		- 3,22 - N.F.P.	–	–	–	–	–
	ex 09 142 31 A		- 3,25 - N.F.P.	–	–	–	–	–
5			29,75 X 44 - 7 cv 10/72~.	Demi-rondelle avec ergot:	Halbscheibe m, Naze :	Half washer with stop:	Media-arandela con diente:	Semirondella con nazello:
	ex 0914208 B	2	e 2,56.	–	–	–	–	–
	ex 09 142 09 B	2	- 2,59.	–	–	–	–	–
	ex 09142 10 B	2	-2,62.	–	–	–	–	–
	ex 09 142 11 B	2	-2,65	–	–	–	–	–
	eX.09142 12B	2	-2,68.	–	–	–	–	–
	ex 09 142 13 B	2	-2,71.	–	–	–	–	–

I	NUMEROS	K		Bolte de vitesses Pignons et arbres *(Suite)*	Getriebe Ritzel und Wellen *(Forts.)*	Gear-box Pinions and shafts *(Cont.)*	Caja de velocidades Pinones y arboles *(Cont.)*	Scatola cambio Ingranaggi e alberi *(Cont.)*
6	GX 09 143 01 A	1	44 X 50 X 2.	Rondelle de maintien,	Haltescheibe,	Retaining washer.	Arandela de mantenimento,	Rondella di ritenuta.
7	GX 09 144 01 A	1	O ext. 54,1- L 31- SaufEMBAUT.	Pignon de marche AR (23 dents).	Ritzel fiir RW-Gang (23 Ziihne).	Reverse pinion (23 teeth).	Pinon de march a atras (23 dientes),	Ingranaggio RM. (23 denti),
	GX 09 14402 A	1	O ext. 48 - L 28 - EMBAUT.	Pignon de renvoi marche AR	Ritzel fur RW-Gang.	Reverse pinion.	Pinon de marcha atras,	Ingranaggio RM.
	GX 09 154 01 A	1	13,4 X 20 X 32,4 - EMBAUT.	Entretoise M AR	Abstandsstiick fiir RW-Gang.	Spacer for reverse pinion.	Separador de MA.	Distanziale RM.
	GX 09 325 01 A	1	13,43 X 20 X 9,5 - Sauf EMBAUT.	Entretoise MAR.	Abstandsstiick fiir RW-Gang.	Spacer for reverse pinion.	Separador de MA.	Distanziale RM.
	ZC 9617 022 U	1	4,45 X 20 - EMBAUT.	Goupille.	Kerbstift.	Pin	Pasador,	Copiglia.
8	GX 09 145 02 B	1	M 24 Xl,S - / 25 - 6 cv,	Ecrou vis de compteur (6 filets) :	Mutter als Tachoantrieb (6 Windungen) :	Nut speedometer screw (6 threads):	Tuerca formante tornillo de velocimetro (6 roscas) :	Dado formante vite per tachimetro (6 filetti) :
	GX 09 145 01 B	1	M 24 Xl,S - L 25 - 7 cv,	–	–	–	–	–
9	GX 09 ISO 01 A	1	O 5 - L 31,5.	Goupille.	Kerbstift,	Pin.	Pasador.	Copiglia.
10	GX 09 314 01 B	1	O into 38 - Sauf EMBAUT Ran.p. 7/71~.	Pignon récepteur Ire, hague (42 dents) :	Ritzel fiir I. Gang, ausgebiichst (42 Zahne) :	Pinion for 1st (42 teeth), bushed:	Pinon receptor de 1a con casquillo (42 dientes) :	Ingranaggio imboecolato, della la (42 denti):
	GX 09 339 01 A	1	Sauf EMBAUT - 0 58 7/71~ Rm.p. 2/71~.	-nu.	- ohne Ausriistung.	- only.	- desnudo,	- nudo,
	GX 09 163 02 A	1	043 - EMBAUT ~ 3/71 R.p. GX 09 163 02 B d.e.o, 1-GX 09 290 01 B.	Pignon réoepteur MAR.	Ritzel fiir RW-Gang.	Pinion f. reverse.	Pinon receptor de MA.	Ingranaggio della RM.
	GX 09 163 02 B	1	043 - EMBAUT 3/71~.	Pignon recepteur M AR (35 dents).	Ritzel fiir RW-Gang (35 Zahne).	Pinion f. reverse (35 teeth).	Pinon receptor de MA (35 dientes).	Ingranaggio della RM (35 denti),
11	GX 09 315 01 A	1	O into 37 - Sauf EMBAUT Ran.p. 2/71~ 6/72.	Pignon bague 2e (38 dents).	Ritzel, ausgebiichst, f. 2. G. (38 Ziihne).	Bushed pinion f. 2nd (38 teeth).	Pinon receptor con casquillo de 2a (38 dientes.)	Ingranaggio imboccolato della 2a (38 denti),
	GX 09 16401 B	1	SaufEMBAUT 2/71~ 6/72.	Pignon recepteur 2e, nu (38 dents).	Ritzel f. 2. G., ohne Ausriistung (38 Zahne).	Pinion only, f. 2nd (38 teeth).	Pinon receptor desnudo de 2a (38 dientes),	Ingranaggio nudo della 2a (38 denti).
	GX 09 164 02 A	1	O into 37 - L 32 - EMBAUT ~ 3/71 Rp. GX 09 164 02 B d.e.o, 1-GX 09 290 01 B.	Pignon recepteur Ire (39 dents).	Ritzel f. 1. G. (39 Zahne).	Pinion f. 1st (39 teeth).	Pinon receptor de 1a (39 dientes],	Ingranaggio della I" (39 denti),
	GX 09 164 02 B	1	EMBAUT 3/71~.	Pignon recepteur Ire (39 dents).	Ritzel f. 1. G. (39 Zahne).	Pinion f. 1st (39 teeth).	Pinon receptor de I" (39 dientes).	Ingranaggio della 1" (39 denti).
12	GX 0929801 A	1	O ext. 82,S - Sauf EMBAUT Rp. GX 09 323 01 B.	Pignon recepteur 3e (32 dents).	Ritzel f. 3. G. (32 Zahne).	Pinion f. 3rd (32 teeth).	Pinon receptor de 3" (32 dientes),	Ingranaggio della 3" (32 denti),

I	NUMtROS	K		Bolte de vitesses Pig nons et arbres (Suite)	Getriebe Ritzel und Wellen (Farts.)	Gear-box Pinions and shafts (Cant.)	Caja de velocidades Pifiones y arboles (Cant.)	Scatola cambio Ingranaggi e alberi (Cant.)
13	Ie 5 435 907 W GX 0917701 A	1	H M 20 X 11,5.	tcrou de blocage sur arbre primaire.	Befestigungsmutter auf der Primärwelle.	Stop nut for primary shaft.	Tuerca de sujeci6n sobre arbol primario.	Dado di bloccaggio sull' albero primario.
14	ex 09 278 01 A	1	121 ext. 100 -/ 24,7 • Sauf EMBAUT 9/72.	Baladeur 1re_2e (46 dents) :	Schiebemuffe fUr 1. u, 2. Gang (46 Ziihne) :	Sliding sleeve for 1st-2nd 46 teeth):	Desplazable de 1s.2s (46 dientes) :	Scorrevole della 1s e 2s (46 denti) :
	ex 09 278 01 B	1	121 ext. 100 - L 24,7 TT - Sauf EMBAUT 9/72	–	–	–	–	–
	ex 09 19602 A	1	121 ext. 91 EMBAUT 9/72.	Baladeur Ire M AR :	Schiebemuffe f. 1. und Riickwiirtsgang :	Sliding sleeve for 1st and reverse:	Desplazable de 1s y MA :	Scorrevole della 1s e RM :
	ex 0919602 B	1	121 ext. 91 • EMBAUT • 7 cv,	–	–	–	–	–
15	ex 09 210 01 A	1	SaufEMBAUT 2/71 Rp. GX 09 210 01 B d.e.o. I-GX 09 163 01 B I-GX 09 164 01 B.	Synchro pe_2e eomplet,	Synchronisierglocke fiir 1. und 2. Gang, komplett.	Synchro f. 1st-2nd, compl.	Sincronisador de 1s y 2a complete,	Sincronizzatore della 1s e 2s completo,
	ex 09 210 01 B	1	SaufEMBAUT 2/71 9/72 R.p. GX 09 210 01 D.	Synchro 1re_2e complet :	Synchronisierglocke fiir 1. und 2. Gang, komplett :	Synchro f. 1st-2nd, compl.:	Sincronisador de 1s y 2s, completo:	Sincronizzatore della 1s e 2s completo :
	ex 09 210 01 D	1	TT - Sauf EMBAUT 9/72 11/72 Rm.p, - Rp. GX 09 210 01 E.	–	–	–	–	–
	ex 09 210 01 E	1	TT • Sauf EMBAUT 11/72.	–	–	–	–	–
	ex 0921002 A	1	EMBAUT 3/71 R.p. GX 09 210 02 B d.e,o. I-GX 09 163 02 B I-GX 09 164 02 B.	Synchro Ire M AR :	Synchronisierglocke f. 1. Gang und RW-G. :	Synchro f. 1st and reverse:	Sineronisador de 1s Y marcha atras :	Sincronizzatore della 1s eRM :
	ex 09 210 02 B	1	EMBAUT·6 cv 3/71 Rp. GX 09 210 02 D.	–	–	–	–	–
	ex 09 210 02 D	1	EMBAUT· 7 cv Rp. GX 09 210 02 E.	–	–	–	–	–
	ex 0921002 E	1	TT - Sauf EMBAUT.	–	–	–	–	–
16		1		Synchro:	Synchronisierglocke :	Synchro:	Sinchronisador :	Sincronizzatore :
	ex 09 211 01 A		9/72.	- 3e_4e•	- fiir 3. und 4. Gang.	- for 3rd-4th.	- de 3s_4s.	- della 3s e 4s.
			EMBAUT 9/72.	- 2e_3e•	- fiir 2. und 3. Gang.	- for 2nd-3rd.	- de 2s_3s.	- della 2s e 3s.
	ex 09 211 01 C		Rp. GX 09 211 01 D 11/72.	- 3e·4e•	- fiir 3. und 4. Gang:	- for 3 rd-dth,	- de 3a_4a•	- della 3a e 4a•
			EMBAUT 11/72.	- 2e·3e•	- fiir 2. und 3. Gang.	- for 2nd-3rd.	- de 28.3a•	- della 2a e 3a•
	GX 09 211 01 D	1	11/72.	- 3e·4e•	- fiir 3. und 4. Gang:	- for 3rd-4th.	- de 3a_4a.	- della 3a e 4a.
			EMBAUT 11/72	- 2e_3e•	- fiir 2. und 3. Gang:	- for 2nd-3rd.	- de 2a_3a•	- della 2a e S=,
17		1	121 ext. 67,5.	Moyeu de synchro (28 cannelures) :	Synchronnabe (28 Nuten) :	Synchro-hub (28 splins):	Cubo de sincro (28 acanaladuras) :	Mozzo di sincro (28 scanalature):
	ex 09 217 01 A			- 3e·4s.	- f. 3. u, 4. Gang.	- f. 3rd-4th.	- 3s.4s.	_ 3s_4s.
			EMBAUT.	- 2e_3e•	- f. 2. und 3. Gang.	- f. 2nd-3rd.	- 2s_3s.	_ 2s_3s.

I	NUMl1:ROS	K		Bolte de .,itesses Pignons et arbres *(Suite)*	Getriebe Ritzel und Wellen *(Forts.)*	Gear-box Pinions and shafts *(Cant.)*	Caja de .,elocidades Pinones y arboles *(Cant.)*	Scatola cambio Ingranaggi e alberi *(Cant.)*
18		?	31,1 X 37,1- e 1,30.	Segment d'arret synehro:	Synehronsperring :	Synehro-ring:	Segmento de sinero :	Segmento d'arresto per sinero :
	ex 09 222 01 A		N.F.P.	_ 1re_2e•	- fiir 1. und 2. Gang.	- for 1st-2nd.	- de 1&y 2".	- della 1"-2".
			EMBAUT.	- Ire M. AR.	- fiir 1. und RW-Gang.	- for Ist-reverse,	- de I" y MA.	- della 1&-RM.
	ex 09 222 02 A	?	N.F.P. - e 1,34.					
	ex 09 222 03 A	?	N.F.P. - - 1,38.					
	ex 09 222 04 A	?	-1,42.					
	ex 09 222 05 A	?	-1,46.					
	ex 09 222 06A	?	- 1,50.					
	ex 09 222 07 A	?	-1,54.					
	ex 0922208 A	?	- 1,58.					
19				Segment d'arret synehro:	Synehronsperring :	Synehro stop ring:	Segmento de sincro :	Arresto per sincro :
				- 3e_4e•	- fiir 3.-4. Gang.	- for 3rd-4th.	- de 3" y 4".	- della 3" e 4".
			EMBAUT.	- 2e_3e•	- fiir 2.-3. Gang.	- for 2nd-3rd.	- de 2&y 3&.	- della 2&y 3&.
	ex 0922901 A	?	N.F.P. - e 1,30.					
	ex 09 229 02 A		N.F.P. - - 1,34.					
	ex 09 229 03A		N.F.P. - - 1,38.					
	ex 09 229 04 A		25,6 X 31,6 - e 1,42.					
	ex 09 229 05 A		-1,46.					
	ex 09 229 06 A		-1,50.					
	ex 0922907 A		-1,54.					
	ex 09 229 08 A		-1,58.					
20				Arbre de commande :	Antriebswelle :	Drive-shat:	Arbol de mando :	Albero di Cdo:
	ex 08 104 03 A	1	L 316,5 - 6 cv (7cv~ 1/73).	- (21 cannelures),	- (21 Nuten).	- (21 splines).	- (21 acanaladuras).	- (21scanalature).
	GX 08 104 03 D	1	7 cv· L 316,5 1/73 ~.	–	–	–	–	–
21	ex 0925001 A	6	]21 into 3,9 •]21 ext. 5,1.	Ressort de hille de synchro (14 spires):	Feder fiir Kugel (14 Wiekluugen):	Spring f. synchro-ball (14 turns):	Muelle de bola de sincro, (14 espiras):	Molla per sfera del sinero, (14 I\pire):
	ex 0925001 B	6	]21 into 3,5 -]21 ext. 8,1.	–	–	–	–	–
22	ex 09 274 01 A	1	]21 ext. 77,4.	Moyeu de synchro 1re_2e:	Synchronnabe 1.-2. Gang :	Synchro-hub f. 1st-2nd:	Cubo de sincro, de 1&-2&:	Mozzo del sincro, 1".2&:
			EMBAUT.	- Ire M AR.	- l.-RW-Gang.	- for Ist-reverse,	- de 1& y MA.	- della 1&-RM.

I	NUMEROS	K		Boite de vitesses Pig nons et arbres (Suite)	Getriebe Ritzel und Wellen (Forts.)	Gear-box Pinions and shafts (Cont.)	Caja de velocidades Pinones y arboles (Cont.)	Scatola cambio Ingranaggi e alberi (Cont.)
23	GX 09 275 01 A	2	~ 2/71 R.p. GX 09 275 01 B d.e.o. GX 09 164 01 B - (2°) ou GX 09 163 01 B - (1°).	Bague de synchro (54 rainures) :	Zahnring (54 Ziihne) :	Synchro-ring (54 grooves):	Casquillo (54 ranuras) :	Anello (54 dentature) :
	GX 09 275 01 B	2	2/71~ 9/72 R.p. GX 09 275 01 D.	- lre_2e•	- 1.-2. Gang.	- 1st-2nd.	- de 1"-2a•	- della 1a_2a.
	GX 09 275 01 C	2	9/72~ 11/72 R.p. GX 09 275 01 D.	- lre_2e•	- 1.-2. Gang.	-1st-2nd.	- de la_2a•	- della 1a_2a.
	GX 09 275 01 D		11/72~.	_ lre_2e•	- 1.-2. Gang.	-1st-2nd.	- de la_2a•	- della 1a_2a•
	GX 09 290 01 A	2	O ext. 60 - EMBAUT ~ 3/71 R.p. GX 09 290 01 B d.e.o, GX 09 164 02 B - (1°) ou GX 09 163 02 B - (M AR).	_Ire - MAR.	- I.-RW Gang.	- Ist-reverse,	- de la-MA.	- della la-RM.
	GX 09 290 01 B	2	EMBAUT - 6 cv R.p. GX 09 290 01 C.	–	–	–	–	–
	GX 09 29001 C	2	EMBAUT -7 cv R.p. GX 09 290 01 D.	–	–	–	–	–
	GX 09 290 01 D	2	EMBAUT - 7 cv 11/72~.	–	–	–	–	–
24				Bague de synchro :	Zahnring :	Synchro-hush:	Casquillo sincronizad6r :	Anello sincronizzatore :
	GX 09276 01 A	2	R.p. GX 09 276 01 C ~ 9/72.	- 3e_4e (42 rainures),	- 3.-4. Gang (42 Ziihne).	- 3rd-4th (42 grooves).	- de 3a_4a (42 ranuras),	- della 3a_4a (42 dentat.),
		2	EMBAUT - 6 cv.	- 2e_3e•	- 2.-3. Gang.	- 2nd-3rd.	- de 2a_3a•	- della 2a_3a.
	GX 09 276 01 B	2	9/72~ 11/72 R.p. GX 09 276 01 C.	- 3e_4e (42 rainures).	- 3.-4. Gang (42 Ziihne).	- 3rd-4th (42 grooves).	- de 3a-4a (42 ranuras),	- della 3a_4a (42 dentat.),
		2	EMBAUT -7 cv ~ 11/72.	- 2e_3e•	- 2.-3. Gang.	- 2nd-3rd.	- de 2a_3a•	- della 2a_3a.
	GX 09 276 01 C	2	11/72~.	- 3e_4e•	- 3.-4. Gang.	- 3rd-4th.	- de 3"-4a•	- della 3"-4a•
		2	EMBAUT -7 cv 11/72~.	- 2e_3e•	- 2.-3. Gang.	- 2nd-3rd.	- de 2"-3a.	- della 2a_3a•
25	GX 09 277 01 A	6	18,55 X 7,7.	Doigt d'armement,	Mitnehmerzapfen fur Synchronisierglocke.	Setting pin.	Dado de entrenamiento.	Levetta d'innesto.
26				Baladeur :	Schiehemuffe :	Sliding sleeve:	Desplazable :	Scorrevole :
	GX 09 279 01 A	1	O ext. 86 -*l 24,7* ~ 9/72.	- 3e_4e•	- 3.-4. Gang.	- 3rd-4th.	- de 3a_4a•	- della 3a_4a.
		1	EMBAUT.	- 2e_3e•	- 2.-3. Gang.	- 2nd-3rd.	- de 2a_3a.	- della 2a_3a.
	GX 09 279 01 B	1	O ext. 86 - *l 24,7* 9/72 ~.	- 3e_4e•	- 3.-4. Gang.	- 3rd-4th.	- de 3"-4a.	- della 3a_4a.
		1	EMBAUT.	- 2e_3e•	- 2.-3. Gang.	- 2nd-3rd.	- de 2a_3a•	- della 2a_3a•
27	GX 0929901 A	1	O ext. 73,8 - *l 31,6* R.p. GX 09 323 01 B.	Pignon recepteur 4e (28 dents).	Ritzel fUr 4. Gang (28 Ziihne).	Pinion for 4th (28 teeth).	Piii6n receptor de 4a (28 dientes).	Ingranag~ocondotto della 4a (28 denti),

I	NUMEROS	K		Botte de vitesses Pignons et arbres *(Suite)*	Getriebe Ritzel und Wellen *(Forts.)*	Gear-box Pinions and shafts *(Cant.)*	Caja de velocidades Pinones y arboles *(Cant.)*	Scatola cambio Ingranaggi e alberi *(Cant.)*
28	IG 5 437 164 J *GX 0930901 A*	1	25 X 62 X 67,25 X 25,4 9/71~.	Roulement double.	Doppelkugellager.	Double bearing.	Rodamiento doble.	Cuseinetto doppio,
	ZC 9620 363 U	1	25 X 62 X 67,25 X 25,4 ~ 9/71 Rp. 5 437 164 J.	Roulement double.	Doppelkugellager,	Double bearing.	Rodamiento doble,	Cuscinetto doppio,
29	ZD 9410 000 U	6	O 5,55.	Bille de synchro,	Kugel fiir Synehxonisiergloeke.	Ball for synchro,	Bola del sincronisador,	Sfera del sinero.
30	ZC 9620 306 U	1	20 X 52 X 57,15 X 22 XIS.	Roulement,	Kugellager.	Bearing,	Rodamiento.	Cuscinetto,
31	ZC 9620 326 U	1	40 X 80 X 18.	Roulement.	Kugellager.	Bearing.	Rodamiento.	Cuseinetto.
32	ZC 9620 329 U	1	22 X 34 X 20.	Roulement a aiguilles.	Nadellager,	Needle bearing.	Rodamiento de agujas,	Cuseinetto a rullini.
33	ZC 9620 355 U	1	38 X 43 X 32,7 - EMBAUT.	Cage a aiguilles MAR.	Nadellagerkafig f. RW-G.	Needle bearing eage for reverse.	Jaula de agujas de MA.	Gabbia a rullini per RM.
	ZC 9620 358 U	1	33 X 37 X 30,5 - 6 cv,	Cage a aiguilles pignon 2e.	Nadellagerkiifig fiir Ritzel 2. Gang.	Needle cage for 2nd.	Jaula de agujas de pifion de 2&	Gabbia a rullini per iugranaggio della 2a.
34	GX 08 111 01 A	1	16 X 19,5 X 1,2.	Segment d'arret.	Federring.	Stop ring.	Segmento de retenci6n.	Arresto elastico,

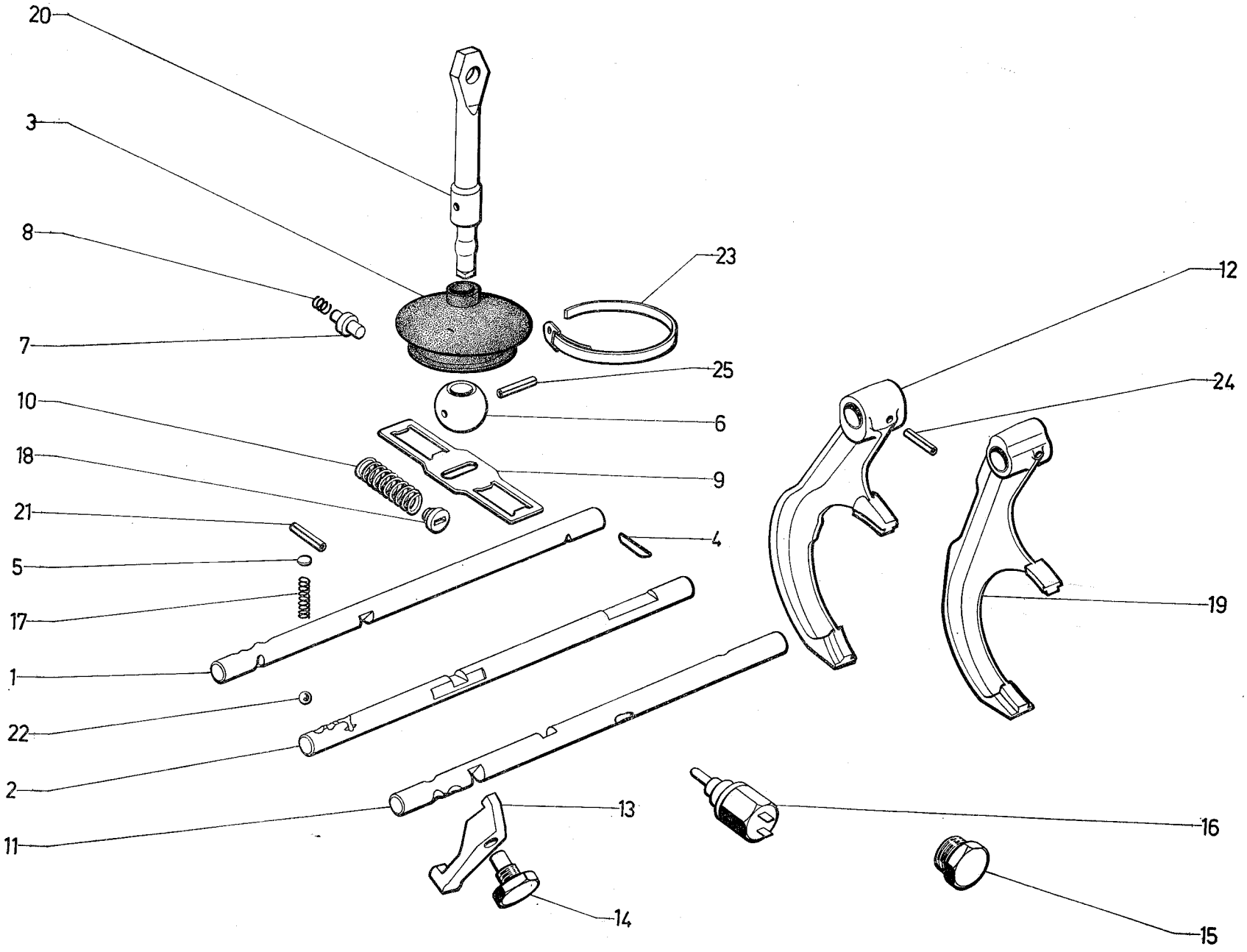
20
3
8
7
10
18
21
5
17
1
22
2
11
23
25
6
9
4
12
24
19
13
14
16
15

I	NUMEROS	K		Axes et fourchettes	Achsen und Schaltgabeln	Spindles and forks	Ejes y horquillas	Aste e forcelle
1		1		Axe de fourchette :	Schaltgabelachse :	Fork spindle:	Eje de horquilla:	Asta della forcella :
	GX 09 118 01 A		O 12· L 246.	- l'e·2e.	- fur 1. und 2. Gang.	- for 1st-2nd.	- de lay 2a•	- per la e 2a•
	GX 09 118 02 A		O 12 - L 246 - 1 O 3 - EMBAUT.	- lre_M AR.	- fur 1. Gang u. RW-G.	- for Ist-reverse,	- de la y:MA.	- per la e RM.
2		1		Axe de fourchette:	Schaltgabelachse :	Fork spindle:	Eje de horquilla :	Asta della forcella :
	GX 09 119 01 B		O 12 - L 246	- 3e.4e (1 plat L 33).	- 3.·4. Gang (mit 1. Ausspar,- L 33).	- f. 3rd-4th (1 flat L 33).	- de 3a·4a (1 llano L 33).	- 3a e 4a (1 parte plana),
	GX 09 11902 A		O 12 - L 246 - 1 O 3 • EMBAUT.	- 2e·3e (1 plat L 33).	- 2.-3. Gang (mit 1. Ausspar. L 33).	- f. 2nd-3rd (1 flat L 33).	- de 2a·3a (1 llano L 33).	- 2a e 3a (1 parte plana),
3	GX 09 106 01 A	1	O 9 - O 48 - h 42.	Pare-poussière,	Schutzhiilse.	Dust-cover.	Guardapolvo.	Parapolvere,
4	GX 09 125 01 B	1	Sauf EMBAUT.	Barreau de verrouillage.	Verriegelungsstange.	Locking rod.	Cerrojo.	Chiavistello.
5	GX 09 126 01 A	1	O 7,5.	Rondelle d'arret,	Sicherungsscheibe,	Stop washer	Arandela de retencidn,	Rondella d'arresto.
6	GX 09 128 01 A	1	O ext. 28 • O into 15 - h 20 - 1 O 5,2.	Rotule.	Kugelbolzen,	Hallpin.	Rotula.	Rotula.
7	GX 09 129 01 A	1	5 X 6 X 10,5.	Poussoir.	Druekstuck.	Push rod.	Empujador.	Punteria,
8	GX 09 130 01 A	1	O ext. 10.	Ressort.	Feder.	Spring.	Muelle,	Molla.
9	GX 09 131 01 A	1	L 94 - e 2.	Plaquette de rappel.	Rdckholplatte.	Return plate.	Plaqueta de retroceso,	Placchetta di richiamo.
10	GX 09 132 01 A	2	O into 9,8. ~ 1/71.	Ressort de rappel (12 spires) :	Riickholfeder (12 Wicklungen) :	Return spring (12 turns):	Muelle de retroceso (12 espiras) :	Mella di richiamo (12 spire) :
	GX 09 132 01 B	1	O int.9,4 1/71~.	-	-	-	-	-
	GX 09 345 01 A	1	O into 8,8 1/71-+.	-	-	-	-	-
11	GX 09 133 01 A	1	O 12 - L 246 • Sauf EMBAUT.	Axe de commande de marche All..	Schaltgabelachse fiir RW.Gang.	Spindle for reverse.	Eje de mando de MA.	Alberello per Cdo della RM.
12	GX 09 134 01 A	1	1 O 12 - 1 O 5 • O 82,5. EMBAUT.	Fourchette de lre·2e. Fourchette de lre_M AR.	Schaltgabel f. 1. u, G. 2. Schaltgahelf.1. .u. RW-G.	Fork for 1st-2nd. Fork for Ist-reverse,	Horquilla de 1"·2". Horquilla de la-MA.	Forcella della 1"·2". Forcella della la·RM.
13	GX 09 135 01 A	1	O 9 - e 18 - Sauf EMBAUT.	Réducteur de course de marche All..	Sehaltwegbegrenzer ffir RW-Gang;	Reduction lever f. reverse speed control..	Reductor de mando de MA.	Riduttore Cdo RM.
14	GX 09 136 01 B	1	O M 16 X 13,5-L 36,S 9/70~.	Axe.	Achse.	Spindle.	Eje.	Perno.

I	NUMEROS	K		Axes et fourchettes *(Suite)*	Achsen und Schaltgabeln *(Forts.)*	Spindles and forks *(Cont.)*	Ejes y horquillas *(Cont.)*	Aste e forcelle *(Cont.)*
15	ZC 9451 253 U	1	O 14 X 150.	Obturateur.	Verschlussdeekel,	Obturator.	Obturador,	Otturatore,
16	GX 09 260 01 A	1		Contacteur de phare de recul.	Kontakt fiir Riickfahrscheinwerfer.	Switch for backing light.	Contactor de faro de RM.	Contattore faro RM.
17				Ressort de bille :	Feder fiir Kugel :	Spring f. locking ball:	Muelle de bola:	Molla per sfera :
	GX 0926401 A	3	O ext. 7,5 — 9/72.	•• (14 spires).	- (14 Wicklungen).	.. (14 turns).	- (14 espiras) .	•. (14 spire).
		1	9/72 —.	..	..	—	..	—
	GX 09 264 01 B	2	O ext. 7,5 9/72 —.	.• (20 spires).	.. (20 Wicklungen).	- (20 turns) •	.. (20 espiras),	- (20 spire) •
18	GX 09 265 01 A	2	09,5 — 1/71.	Guide de ressort :	Federfiihrung :	Guide for spring:	Guia de muelle :	Guida per molla :
	GX 09 265 01 B	2	08,5 1/71 —.	—	—	..	.-	—
19	GX 09 289 01 A	1	1 0 12 - 1 0 5,1 - 0 76,7.	Fourchette 3e·4e.	Gabel fiir 3.-4. Gang.	Fork f. 3rd·4th.	Horquilla de 3" y 4".	Forcella della 3" e 4".
			1 0 12 -1 0 5,1- 0 76,7 EMBAUT.	Fourchette 2e·3e•	Gabel fiir 2.·3. Gang.	Fork f. 2nd·3rd.	Horquilla de 2a y S-,	Forcella della 2a e 3a•
20	GX 09 301 02 A	1	O 14 - 1 0 5,2 • L 136,5 — 5/71 R.p. GX 09 301 02 B.	Levier de commande des axes de fourchettes :	Hebel fiir Schaltgabelachsen :	Control lever for fork spindles:	Palanca de mando de ejes de horquillas :	Leva di Cdo per alberelli delle forcelle :
	GX 09 301 02 B	1	5/71 —.	..	—	—	.-	..
21	ZD 9271 900 W	1	4 X 35.	Goupille.	Stift.	Pin.	Pasador.	Copiglia.
22	ZD 9411 300 U	4	O 7,5.	Bille.	Kugel.	Ball.	Bola.	Sfera,
23	ZC 9614 000 U	1		Collier.	Schelle.	Collar.	Collar.	Collare,
24	ZC 9617 067 U	3	5,4 X 18.	Coupille.	Stift.	Pin.	Pasador,	Copiglia,
	ZC 9617 069 U	2	3,3 X 30 - EMBAUT.	Goupille.	Stift.	Pin.	Pasador,	Copiglia.
25	ZC 9617 077 U	1	5,5 X 26.	Goupille.	Stift.	Pin.	Pasador.	Copiglia.
	GX 09 227 01 A	1	1 0 12 - 1 0 5,1 - EMBAUT.	Relais de commande de fourchette de Ire - MAR.	Betatigungshebel fiir Achsen 1. u, RW-Gang.	Control lever for 1st and reverse spindles.	Leva de mando de horquillas de 1a y MA.	Leva di Cdo per forcelle I" y RM.

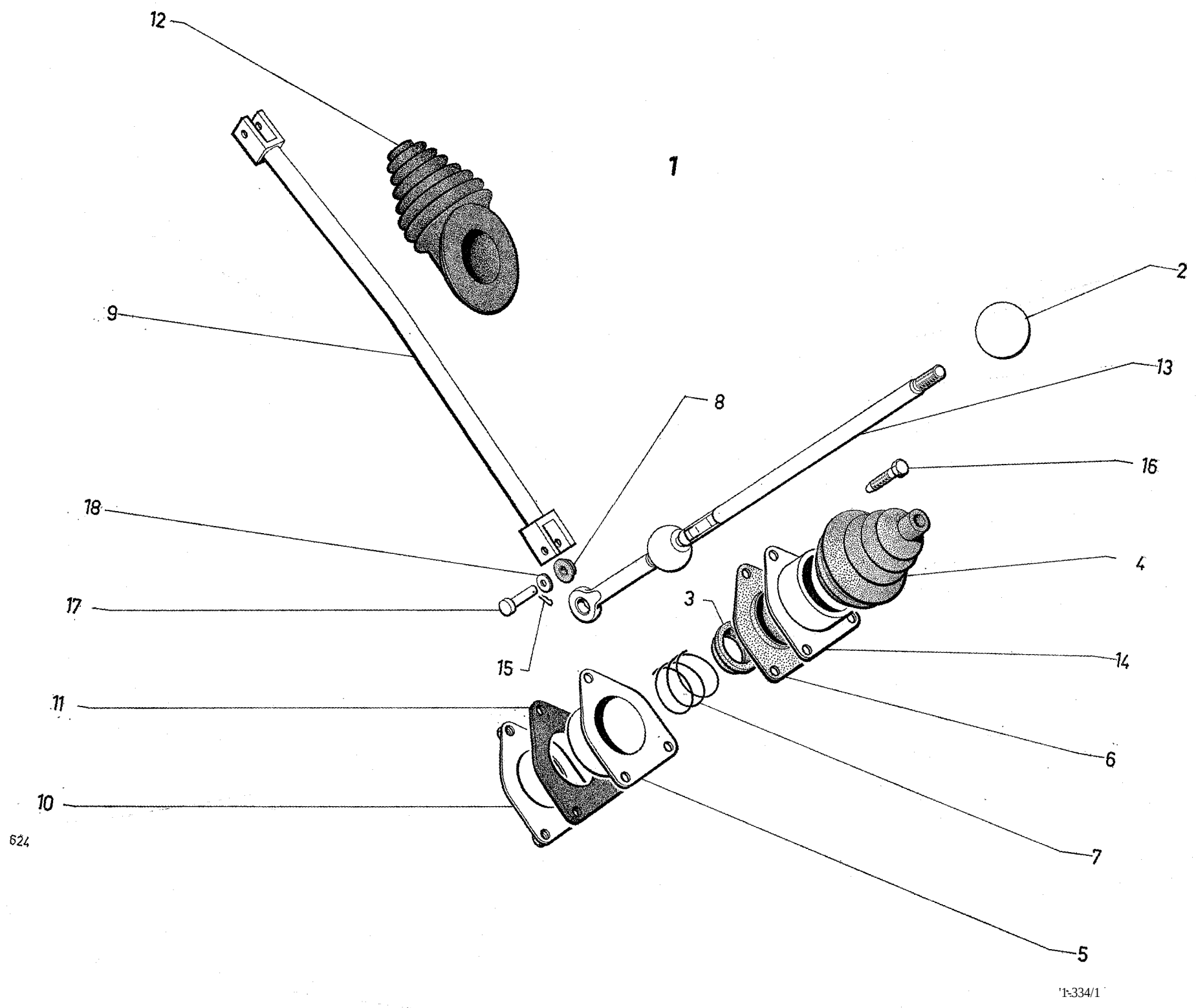
12
1
2
9
13
8
16
18
4
17
3
15
14
11
6
10
7
5
624
1-334/1

I	NUMEROS	Kl		Commande des vitesses	Gangschaltung	Gear-change control	Mando de velocidades	Comando marce
1	GX 42 360 01 A	1	~ 1/72.	Levier complet sans boule ni pare-poussierè :	Kompl. Schalthebel, ohne Knopf u. Schutzhiille :	Complete lever without knob nor dust cover:	Palanca compl. sin bola ni guardapolvo :	Leva senza pomelIo ne parapolvere :
	GX 42 360 01 B	1	DaD (DaG~ 6/72).	–	–	–	–	–
	GX 42 360 01 C	1	SaufDaD-6cv 6/72~. 7 cv.	–	–	1-	–	–
2	ZA 40 490 03 L	1	O 43.	Boule de levier.	Knopf f. Schalthebel.	Knob for lever.	Bola de leva.	Pomello della leva.
3	ZA 40 932 76 L	1	26 X 42 X 48.	Siege inférieur,	Untere Schalenhalfte,	Lower seat.	Asiento inferior.	Sede inferiore.
4	ZA 40 932 79 L	1	1 0 15 - 1 0 58,5 ~ 6/72.	Pare-poussierè :	Schutzhiille :	Dust-cover:	Guardapolvo :	Parapolvere :
	GX 42 425 01 A		DaD-6cv ~ 6/72 R.p. GX 42 425 01 B.	–	–	–	–	–
	GX 42 425 01 B	1	6 cv 6/72 ~. 7 cv,	–	–	–	–	–
5	ZA 41 028 63 L	1	O into 48,5 - 1 0 39.	Boitier inférieur.	Untere Gehiiusehiilfte.	Lower casing.	Caja inférior.	Scatola inferiore
6	ZA 41 028 99 L	1	3 0 6,5.	Siege superieur.	Obere Schalenhalfte,	Upper seat.	Asiento superiore,	Sede superiore.
7	ZA 41 112 67 L	1	~ 1/72.	Ressort :	Feder:	Spring:	MueHe:	Molla:
	GX 42467 01 A	1	1/72 ~.	–	–	–	–	–
8	ZA 42 105 62 L	4	6 X 14 X 21.	Bague,	Ring.	Bush.	Manguito.	Boccola.
9	GX 42 314 01 A	1	2 0 6 - entr, 432.	Tirant.	Zug.	Tie-rod.	Tirante.	'Tirante.
10	GX 42 317 01 A	1	O 58 - 30M 6.	Plaque.	Platte.	Plate.	Placa	Placca.
11	GX 42 318 01 A	2	O 58 - 3 0 6,5.	Joint.	Dichtung,	Gasket.	Junta.	Guarnizione
12	GX 42 319 01 A	1	1 0 into 13,5.	Pare-poussierè,	Schutzhiille.	Dustcover.	Guardapolvo.	Parapolvere,
13	GX 42 328 01 A	1	L 440 - 1 0 14 ~ 1/72.	Levier de commande :	Schalthebel :	Control lever:	Leva de mando :	Leva di comando :
	GX 42 328 01 B	1	L 440 - 1 0 13 1/72 ~.	–	–	–	–	–
14	GX 42 343 01 A	1	306,5 ~ 1/72.	Boitier superieur :	Obere Gehiiusehiilfte :	Upper casing:	Caja superior :	Scatola superiore :
	GX 42 343 01 B	1	3 0 6,5 1/72~ 6/72.	–	–	–	–	–
	GX 42 430 01 B	1	6/72~.	–	–	–	–	–
15	ID 5 411 152 V DX 9842-947 L	2 1	~ 2/73. 2/73~.	Épingle d'arrefè :	Halteklammer :	IS' top pm:	Horquilla de retenci6n :	Forcellina d'arresto :
	ZA 4210 561 L	1	2/73~.	–	–	–	–	–
16	ZD 9368 630 N	3	TH M 6 X 28.	Vis.	Schraube.	Screw.	Tornillo.	Vite.
17	26 120 109 D ZC 9612 010 W	2	6 X 27 - 1 0 2,5.	Axe.	Achse,	Spindle.	Eje.	Asta,
18	GX 42492 01A	2	6 X 8,6 X 2,4 5/72-+ 2/73.	Rondelle.	Scheibe.	Washer.	Arandela.	Rondella,

I	NUMEROS	K		Differentiel	Differential	Differential	Diferencial	Differenziale
I	GX 09 251 01 B	I	6/71~ 2/72 R.m.p .• d.e.o. I-GX 09 147 02 B 8-GX 09 258 01 B Rp. GX 09 251 01 D d.e.o, 8-GX 09 258 01 C (voir note technique 32 G).	Bottier t	Oehäuse r	Casing:	Caja:	Scatola:
	GX 09 251 01 D	I	2/72~.	–	–	–	–	–
2	GX 09 147 02 B	I	8 x 35 - 6 cv 6/7I~ 1I/72 Ran.p .• d.e.o. I-GX 09 251 01 B 8-GX 09 258 01 B Rp. GX 09 368 02 A.	Couple conique :	Teller-und Kegelrad :	Crown wheel and pinion:	Grupo conico :	Coppia conica :
	GX 09 368 02 A	1	8 x 35·6 cv 1l/72~.	–	–	–	–	–
	GX 09 147 01 D	1	8 x 33 - 7 cv ~ 1I/72 Rp. GX 09 369 01 A.	–	–	–	–	–
	GX 09 369 01 A	1	8 x 33 - 7 cv 1l/72~.	–	–	–	–	–
	GX 09 147 02 E	1	8 x 35 (Q.Q. VEH - 6 cv) 6/72 ~ 7/72.	–	–	–	–	–
3	GX 09 252 01 A	2		Planétaire,	Planetenrad.	Planet wheel.	Pinon planetario.	Planetario.
4	GX 09 253 01 A	2		Satellite.	Satellitenrad.	Satellite.	Pinon satelite.	Satellite.
5	GX 09 254 01 A	1	14 x 100.	Axe.	Achse,	Spindle.	Eje.	Perno.
6	GX 09 258 01 A	8	TH M 9 x 18 ~ 6/71.	Vis:	Schraube:	Screw:	Tornillo:	Vite:
	GX 09 258 01 B	8	TH M 10 x 18 6/7I~ 2/72.	–	–	–	–	–
	GX 09 258 01 C	8	TH M 10 x 21,S 2/72~.	–	–	–	–	–
7	GX 09 107 01 A	1	36,2 x 43,2 x 2.	Segment d'arrêt.	Sicherungsring.	Stop ring.	Segmento de retención,	Segmento d'arrest
8	ZC 9089 964 U	2	35 x 72 x 17.	Roulement.	Kugellager,	Bearing.	Rodamiento.	Cuscinetto.
9	ZC 9620 326 U	1	40 x 80 x 18.	Roulement.	Kugellager.	Bearing.	Rodamiento.	Cuscinetto,
10	GX 09 188 01 A	?	O ext. 71,5 • e 1,60.	Cale:	Einstellscheibe :	Shim:	Suplemento :	Spessore:
	GX 09 188 02 A		- 1,65.	–	–	–	–	–
	GX 09 188 03 A		- 1,70.	–	–	–	–	–
	GX 09 188 04 A		- 1,75.	–	–	–	–	–
	GX 09 188 05 A		- 1,80	–	–	–	–	–
	GX 09 188 06 A		- 1,85.	–	–	–	–	–
	GX 09 188 07 A		- 1,90.	–	–	–	–	–
	GX 09 188 08 A		- 1,95.	–	–	–	–	–
	GX 09 188 09 A		- 2,00.	–	–	–	–	–
	GX 09 188 10 A		- 2,05.	–	–	–	–	–
	GX 09 188 11 A		- 2,10.		–	–	–	
	GX 09 188 12 A		- 2,15.		–	–	–	
				=				=

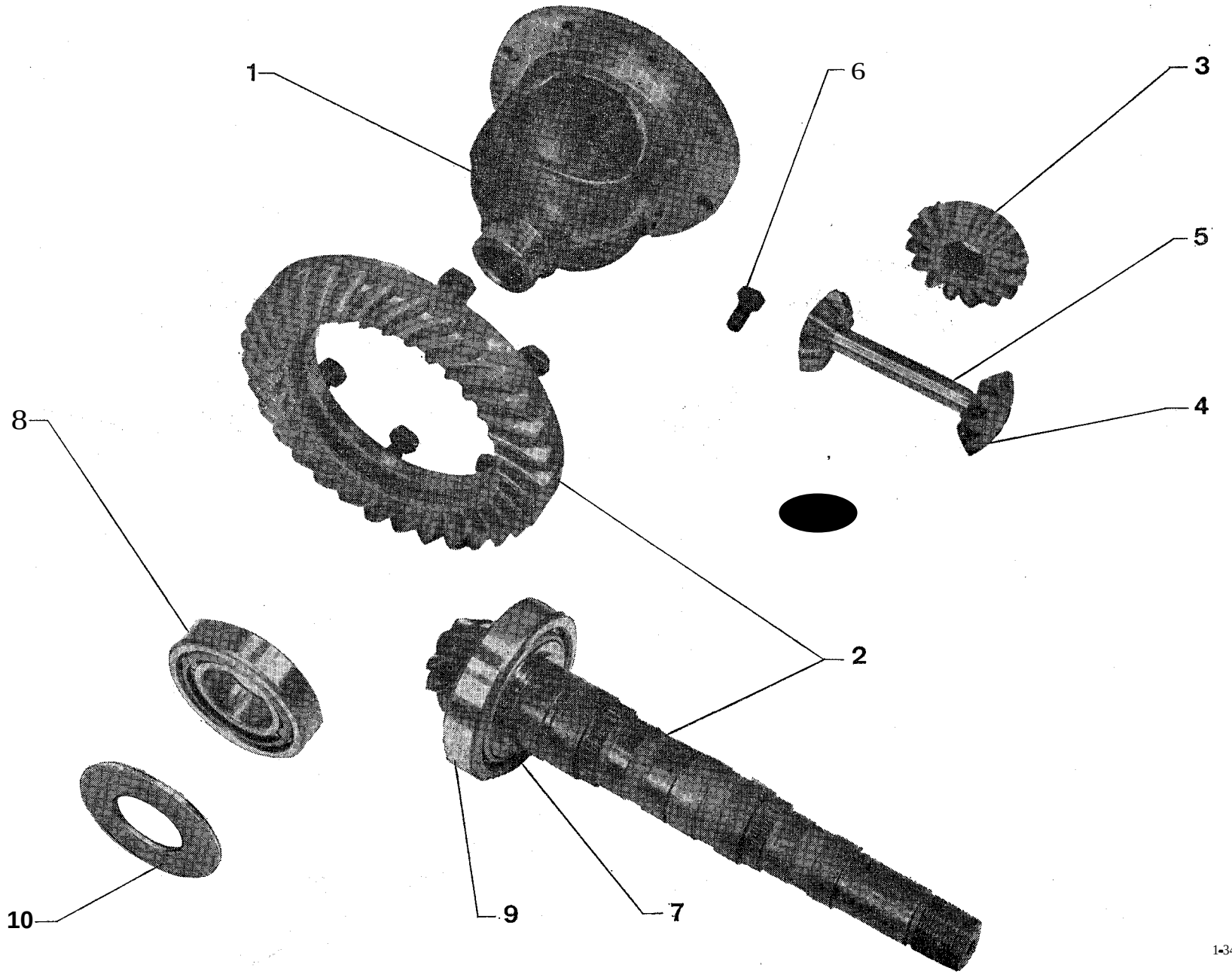
1
6
3
5
4
8
2
10
9
7

I	NUM~ROS	K		Differentiel (Suite)	Differential (Farts.)	Differential (Cont.)	Diferencial (Cont.)	Differenziale (Cont.)
10	GX 09 188 13 A	?	O ext. 71,5 - e 2,20.	Cale:	Einstellscheibe :	Shim:	Suplemento :	Spessore:
	GX 09 188 14 A		- 2,25.	-	-	-	-	-
	GX 09 188 15 A		- 2,30.	-	-	-	-	-
	GX 09 188 16 A		- 2,35.	-	-	-	-	-
	GX 09 188 17 A		- 2,40.	-	-	-	-	-
	GX 09 188 18 A		- 2,45.	-	-	-	-	-
	GX 09 188 19 A		- 2,50.	-	-	-	-	-
	GX 09 18820 A		- 2,55.	-	-	-	-	-
	GX 09 188 21 A		- 2,60.	-	-	-	-	-
	GX 09 188 22 A		- 2,65.	-	-	-	-	-
	GX 09 18823 A		- 2,70.	-	-	-	-	-
	GX 09 188 24 A		- 2,75.	-	-	-	-	-
	GX 09 188 25 A		- 2,80.	-	-	-	-	-
	GX 09 188 26 A		- 2,85.	-	-	-	-	-
	GX 09 188 27 A		- 2,90.	-	-	-	-	-
	GX 09 188 28 A		- 2,95.	-	-	-	-	-
	GX 09 188 29 A		- 3,00.	-	-	-	-	-
	GX 09 18830 A		- 3,05.	-	-	-	-	-
	GX 09 18831 A		- 3,10.	-	-	-	-	-
	GX 09 18832 A		- 3,15.	-	-	-	-	-
	GX 09 18833 A		- 3,20.	-	-	-	-	-
	GX 09 18834 A		- 3,25.	-	-	-	-	-
	GX 09 188 35 A		- 3,30.	-	-	-	-	-
	GX 09 188 36 A		- 3,35.	-	-	-	-	-
	GX 09 188 37 A		- 3,40.	-	-	-	-	-
	GX 09 188 38 A		- 3,45.	-	-	-	-	-
	GX 09 188 39 A		- 3,50.	-	-	-	-	-
	GX 09 18840 A		- 3,55.	-	-	-	-	-
	GX 09 18841 A		- 3,60.	-	-	-	-	-
	GX 09 18842 A		- 3,65.	-	-	-	-	-
	GX 09 18843 A		- 3,70.	-	-	-	-	-
	GX 09 18844 A		- 3,75.	-	-	-	-	-
	GX 09 138 01 A	2	O 1,9 - 2,1 - L 5,5.	Ergot d'entrainement.	Mitnehmerzapfen.	Driving pin.	Dedo de arrastre,	Nazello di trascinamento.
	GX 09 151 01 A	1	O 9,3 - 18 - L 22.	Embout du pignon d'attaque.	Endstiick des Antriebs-ritzels.	End piece for bevel pinion.	Termina de pinion conico,	Terminale per pignone conico,
	GX 09 35801 A	2	O ext. 7 - 7 cv.	Ressort (15 spires).	Feder (15 Wickiungen).	Sping (15 turns).	Muelle (15 espiras),	Molla (15 spire).
	GX 0935901 A	4	7 X 5 - 7 cv,	Pion.	Zapfen.	Dowel.	Espiga.	Grano.