GROUPE 4 — BAUGRUPPE 4 — GROUP 4

SOUS-GROUPES	DÉSIGNATION DES CHAPITRES	UNTER-GRUPPEN	BEZEICHNUNG DER KAPITEL	UNDER-GROUPS	DESCRIPTION OF CHAPTERS
4-314	Pédalier frein et débrayage - D à G - (Sauf EMBAUT)	4-314	Pedalwerk für Bremse und Kupplung - LL (Mit Ausnahme EMBAUT)	4-314	Pedal gear for brake and clutch
4-314/1	Pédalier de frein (EMBAUT - D à G - TT D à D)	4-314/1	Pedalwerk für Bremse (EMBAUT - LL - AT RL)	4-314/1	Pedal gear for brake (EMBAUT - LHD - AT RHD)
4-314/2	Pédalier de débrayage - D à D	4-314/2	Pedalwerk für Kupplung - RL	4-314/2	Pedal gear for clutch - RHD
4-373	Transmissions - Arbres de différentiel	4-373	Gelenkwelle - Differentialwelle	4-373	Driveshafts - Differential shafts
4-394	Tuyauteries de freins	4-394	Bremsleitungen	4-394	Brake piping
4-394/1	Tuyauteries - Alimentation de suspension	4-394/1	Leitungen für Federung	4-394/1	Suspension piping
4-394/2	Tuyauteries de retour	4-394/2	Rücklaufleitungen	4-394/2	Return piping
4-394/3	Fixation, Protection de tuyauteries	4-394/3	Befestigung und Abschirmung der Leitungen	4-394/3	Fixing and protection for piping
4-451	Frein avant - 6 cv	4-451	Vordere Bremsen - 6 cv	4-451	Front brakes - 6 cv
4-451/1	Frein avant - 7 cv	4-451/1	Vordere Bremsen - 7 cv	4-451/1	Front brakes - 7 cv
4-451/2	Frein arrière	4-451/2	Hintere Bremsen	4-451/2	Rear brakes
4-452	Refroidissement freins avant - 6 cv	4-452	Kühlung der vorderen Bremsen - 6 cv	4-452	Front brake cooling - 6 cv
4-453	Doseur de frein	4-453	Bremsventil	4-453	Brake control valve
4-454	Frein à main - Tirette	4-454	Feststellbremse - Handgriff	4-454	Handbrake - Handle
4-454/1	Frein à main - Leviers - Câbles	4-454/1	Feststellbremse - Hebel und Seilzug	4-454/1	Handbrake - Levers and cables

1	NUMÉROS	K	D à G (Sauf EMBAUT)	Pédalier frein et débrayage	Pedalwerk für Bremse und Kupplung	Pedal gear for brake and clutch	Soporte de pedales de freno y de embrague	Pedagliera per freno e innesto frizione
1	GX 42 378 01 A	1		Pédalier complet.	Pedalwerk, komplett.	Pedal gear, complete.	Soporte de pedales compl.	Pedagliera completa.
2	GX 42 148 01 A	1		Support de pédales.	Träger für Pedale.	Pedal support.	Soporte de pedales.	Supporto per pedali.
		1		Pédale baguée :	Pedal, ausgebüchst :	Pedal, bushed:	Pedal con casquillo :	Pedale imboccolato :
3	GX 42 169 01 A			– de frein.	– für Bremse.	– for brake.	– de freno.	– per freno.
4	GX 42 165 01 A			– de débrayage.	– für Kupplung.	– for clutch.	– de desembrague.	– per disinnesto.
5	25 604 029 N *ZC 9615 932 U*	1	H M 9 × 150.	Écrou.	Mutter.	Nut.	Tuerca.	Dado.
				Entretoise de pédale :	Zwischenstück für Pedale :	Distance piece for pedal:	Separador de pedal :	Distanziale per pedale :
6	GX 42 159 01 A	1	9 × 12 × 22,2.	– de débrayage.	– für Kupplung.	– for clutch.	– de desembrague.	– di disinnesto.
7	GX 42 156 01 A	1	9 × 12 × 32.	– de frein.	– für Bremse.	– for brake.	– de freno.	– di freno.
8	GX 42 157 01 A	1		Ressort de rappel (2 spires).	Rückholfeder (2 Wicklungen).	Return spring (2 turns).	Muelle de retroceso (2 espiras).	Molla di richiamo (2 spire).
9	GX 42 208 01 A	1	⌀ M 9 × 125 - L 108.	Axe de pédales (avec écrou).	Pedalachse (mit Mutter).	Spindle for pedal (with nut).	Eje de pedales (con tuerca).	Perno per pedali (con dado).
10	23 663 319 D *ZD 9366 330 W*	1	TH M 5 × 20.	Vis.	Schraube.	Screw.	Tornillo.	Vite.
11	25 259 019 E *ZD 9525 900 W*	1	H M 5 × 80.	Écrou.	Mutter.	Nut.	Tuerca.	Dado.
12	1 Y 5 420 474 W *AY 576-02 A*	1	→ 7/73.	Contacteur de frein :	Stopplichtschalter :	Switch for brake:	Contactor de freno ;	Contattore per freno :
	1 U 5 422 483 H	1	7/73 →.	– à fiches plates.	– m. flachen Steckern.	– with flat plugs.	– con clavija llanas.	– con spine piane.
13	GX 42 222 01 A	1	18 × 31 × 6.	Bague caoutchouc.	Gummihülse.	Rubber bush.	Anillo de caucho.	Anello di gomma.
14	1 A 5 420 471 N *AY 314-92*	1	5 × 14.	Axe.	Bolzen.	Pin.	Eje.	Perno.
15	1 A 5 420 470 C *AY 314-55*	1		Chape.	Gabelstück.	Fork.	Estribo.	Staffa.
16	GX 42 176 01 A	1	L 1228.	Câble de débrayage.	Seilzug für Kupplung.	Clutch cable.	Cable de desembrague.	Cavo di disinnesto.
17	ZD 9522 600 U	2	H M 12 × 125.	Écrou.	Mutter.	Nut.	Tuerca.	Dado.
18	GX 42 285 01 A	1	L 327.	Collier caoutchouc.	Gummischelle.	Rubber collar.	Collar de caucho.	Fascetta di gomma.
19	1 D 5 420 552 U *D 454-63*	2		Garniture de pédale.	Pedalgummi.	Rubber pad.	Guarnición de pedal.	Copripatino.
20	GX 42 386 01 A	1	1 ⌀ 8,7 - 1 ⌀ 17,5 - L 93.	Garniture d'étanchéité. (caoutchouc).	Dichtgarnitur.	Sealing strip.	Vaina de estanq. (caucho).	Guaina di tenuta (gomma).

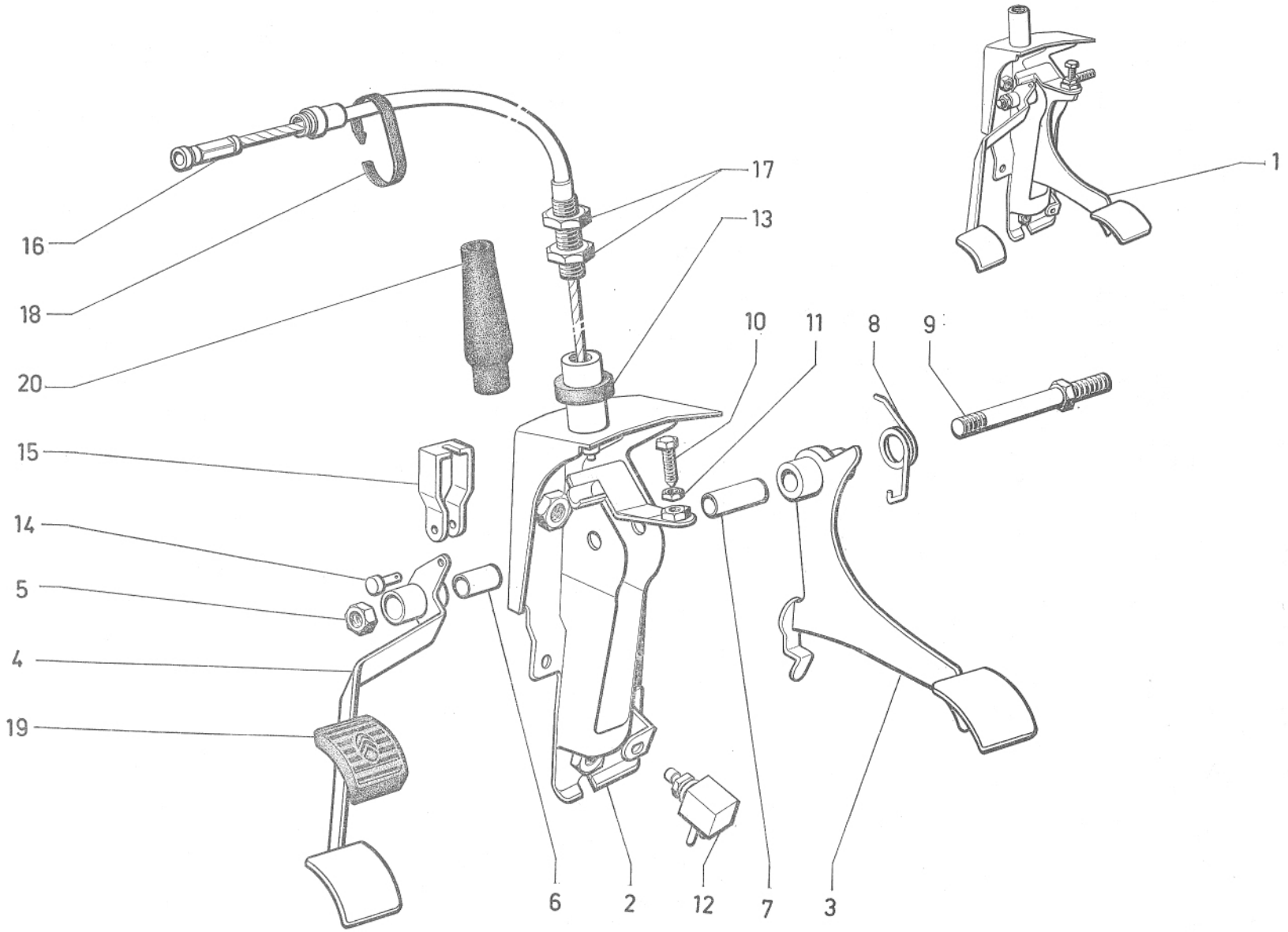
1
17
13
16
18
20
10
11
8
9
15
14
5
4
19
6
2
12
7
3

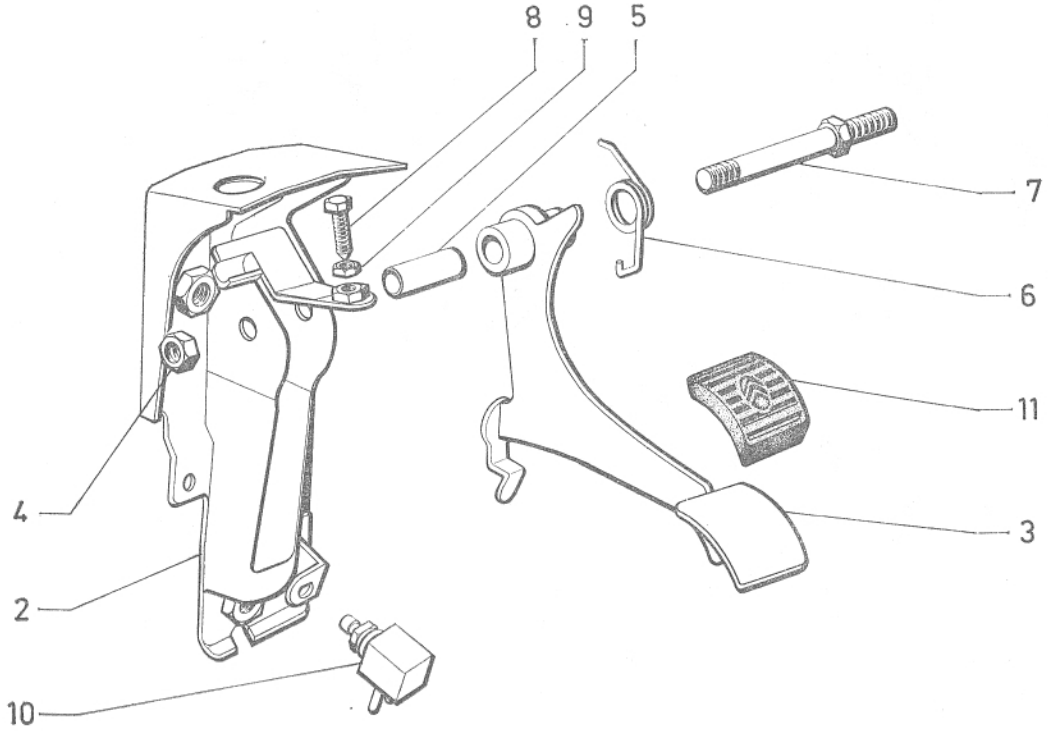
8
9
5
7
6
11
3
4
2
10

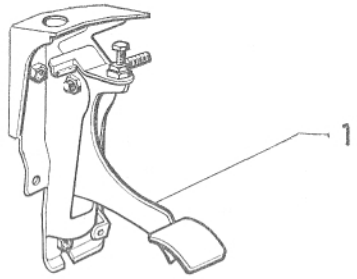
1

I	NUMÉROS	K	EMBAUT D à G TT - D à D	Pédalier de frein	Bremspedalwerk	Pedal gear for brake	Soporte de pedal de freno	Pedagliera freno
1	GX 42 384 01 A	1		Pédalier complet.	Pedalwerk, komplett.	Pedal gear, complete.	Soporte de pedale compl.	Pedagliera completa.
2	GX 42 148 02 A	1		Support de pédale.	Pedalträger.	Pedal support.	Soporte de pedal.	Supporto per pedale.
3	GX 42 169 01 A	1		Pédale baguée.	Pedal, ausgebüchst.	Pedal, bushed.	Pedal con casquillo.	Pedale imboccolato.
4	25 604 029 *ZC 9615 932 U*	1	H M 9 × 125.	Écrou.	Mutter.	Nut.	Tuerca.	Dado.
5	GX 42 156 01 A	1	9 × 12 × 32.	Entretoise.	Zwischenstück.	Distance piece.	Separador.	Distanziale.
6	GX 42 157 01 A	1		Ressort de rappel (2 spires).	Rückholfeder (2 Wicklungen).	Return spring (2 turns).	Muelle de retracción (2 espiras).	Molla di richiamo (2 spire).
7	GX 42 208 02 A	1	⌀ M 9 × 125 - L 86.	Axe (avec écrou).	Achse (mit Mutter).	Spindle (with nut).	Eje (con tuerca).	Perno (con dado).
8	ZD 9366 330 W	1	TH M 5 × 20.	Vis.	Schraube.	Screw.	Tornillo.	Vite.
9	ZD 9525 900 W	1	H M 5 × 80.	Écrou.	Mutter.	Nut.	Tuerca.	Dado.
10	1 Y 5 420 474 W *AY 576-02 A*	1		Contacteur.	Stopplichtschalter.	Switch.	Contactor.	Contattore.
11	1 D 5 420 552 U *D 454-63*	1		Garniture de pédale.	Pedalgummi.	Rubber pad.	Guarnición de pedal.	Copripatino.

I	NUMÉROS	K	D à D	Pédalier de débrayage	Kupplungspedalwerk	Pedal gear for clutch	Soporte de pedal de desembrague	Pedagliera disinnesto
1	GX 42 383 01 A	1		Pédalier complet.	Pedalwerk, komplett.	Gear pedal, complete.	Soporte de pedal compl.	Pedagliera completa.
2	GX 42 234 01 A	1		Support de pédale.	Pedalträger.	Pedal support.	Soporte de pedal.	Supporto per pedale.
3	GX 42 165 02 A	1		Pédale baguée.	Pedal, ausgebüchst.	Pedal, bushed.	Pedal con casquilo.	Pedale imboccolato.
4	25 604 029 *ZC 9615 932 U*	1	H M 9 × 150.	Écrou.	Mutter.	Nut.	Tuerca.	Dado.
5	GX 42 159 01 A	1	9 × 12 × 22,2.	Entretoise.	Zwischenstück.	Distance piece.	Separador.	Distanziale.
6	ZD 9382 900 W	1	TH M 9 × 38.	Vis.	Schraube.	Screw.	Tornillo.	Vite.
7	1 D 5 420 552 U *D 454-63*	1		Garniture de pédale.	Pedalgummi.	Rubber pad.	Guarnición de pedal.	Copripatino.
8	1 A 5 420 471 N *AY 314-92*	1	5 × 14.	Axe.	Bolzen.	Pin.	Eje.	Perno.
9	1 A 5 420 470 C *AY 314-55*	1		Chape.	Gabelstück.	Fork.	Estribo.	Staffa.
10	GX 42 176 02 A	1	L 706.	Câble.	Seilzug.	Cable.	Cable.	Cavo.
11	ZD 9522 600 U	2	H M 12 × 125.	Écrou.	Mutter.	Nut.	Tuerca.	Dado.
12	GX 42 276 01 A	1		Support de câble.	Halter für Seilzug.	Cable bracket.	Soporte de cable.	Supporto per cavo.
13	GX 42 304 01 A	1		Cache-poussière.	Dichtstulpen.	Dust cover.	Guardapolvo.	Parapolvere.
14	GX 42 386 01 A	1	1 ⌀ 87 - 1 ⌀ 17,5 - L 93.	Gaine d'étanchéité. (caoutchouc).	Dichthülle (Gummi).	Sealing strip.	Vaina de estanq. (caucho).	Guaina di tenuta (gomma).

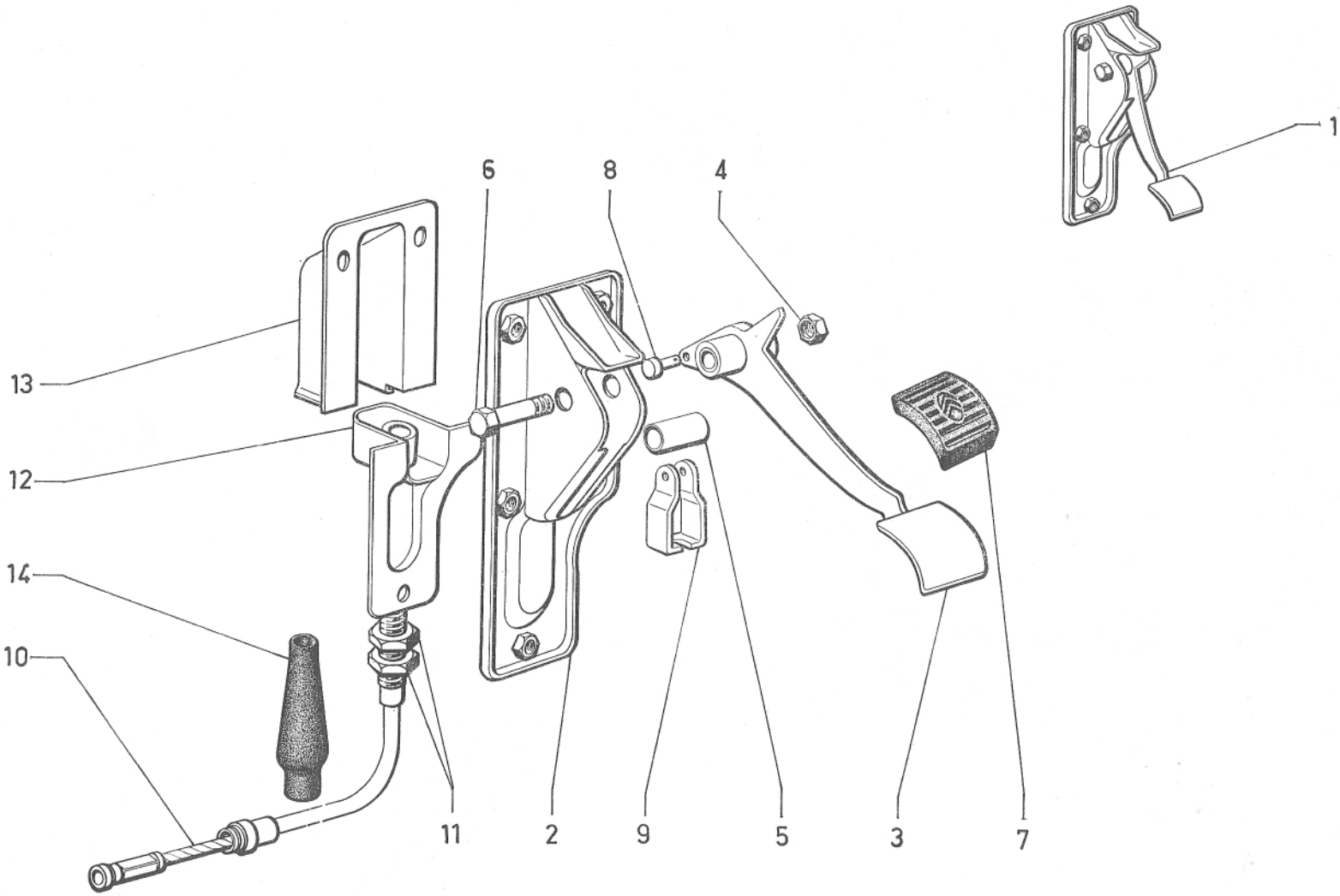
1
6
8
4
13
12
14
10
11
2
9
5
3
7

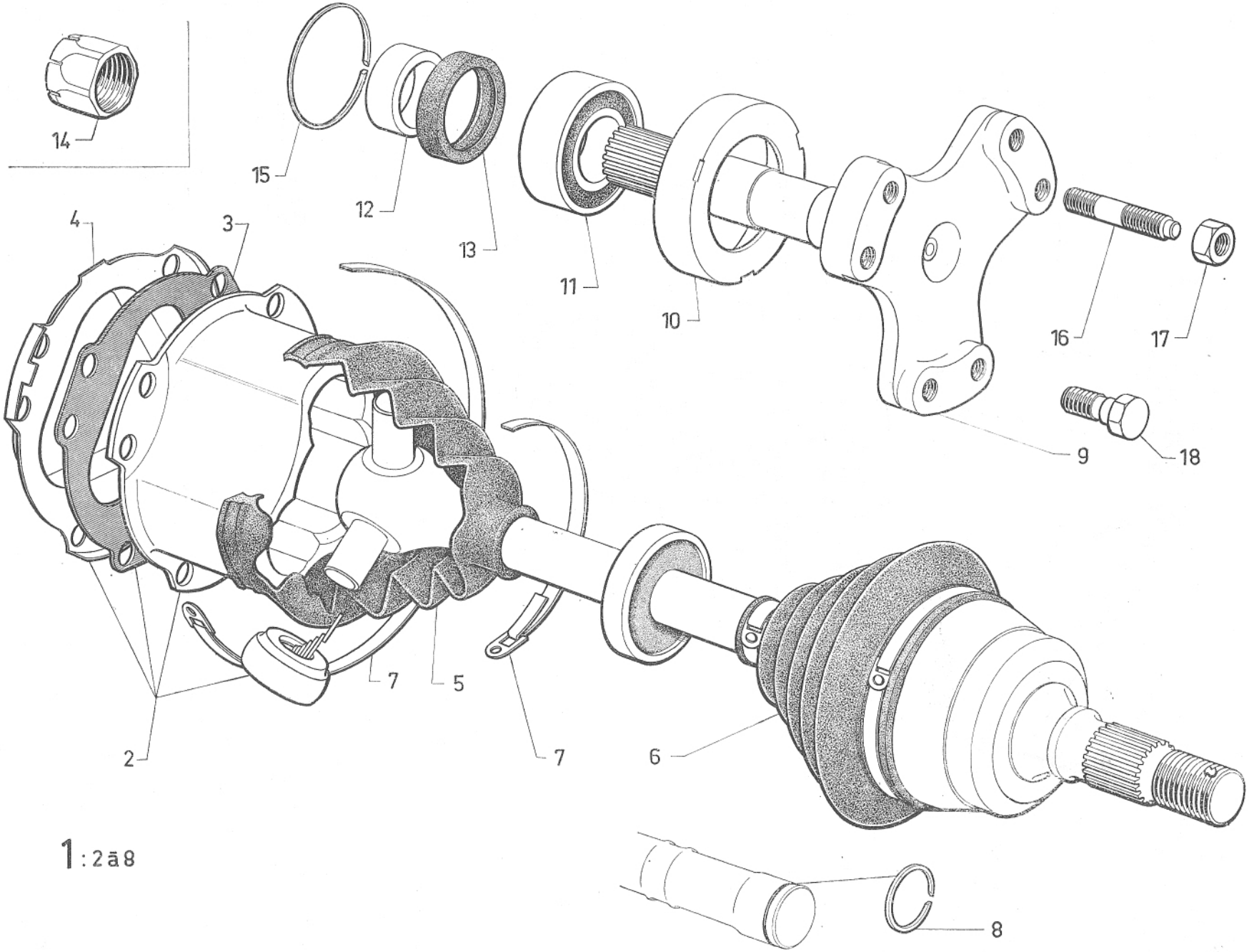

1 : 2 ā 8

I	NUMÉROS	K		Transmissions Arbres de différentiel	Gelenkwellen Differentialwellen	Driveshafts Differential schafts	Transmisiones Arboles de differencial	Trasmissioni Semiasse
1	GX 10 107 01 A	2		Transmission complète.	Gelenkwelle, komplett.	Driveshafts, complete.	Transmisión compl.	Trasmissione compl.
2	GX 10 142 01 A	2	6 ⌀ 9,75.	Entrainement avec rotules et tôle.	Mitnehmer mit Gelenkkugeln und Verschlussblech.	Drive housing with balls and plate.	Arrastrador con rotulas y chapa.	Trascinatore con rotule e lamiera.
3	1 G 5 420 022 H *AL 373-71*	2	6 ⌀ 10,5.	Joint d'étanchéité.	Dichtungsring.	Sealing joint.	Junta de estanqueidad.	Guarniz. di tenuta.
4	1 G 5 420 023 U *AL 373-72*	2	6 ⌀ 10,5.	Tôle de fermeture.	Verschlussblech.	Closing plate.	Chapa de cierre.	Lamiera di chiusura.
				Gaine de caoutchouc :	Dichstulpen :	Rubber sleeve:	Guardapolvo :	Parapolvere :
5	GX 10 106 01 A	2		– côté BV.	– Getriebeseite.	– on gear-box side.	– lado CC.	– lato SC.
6	2 Q 5 420 024 E *AL 373-99*	2		– côté roue.	– Radseite.	– on wheel side.	– lado rueda.	– lato ruota.
7				Collier :	Schelle :	Collar:	Collar :	Fascetta :
	26 140 049 *ZC 9614 004 U*	4	L 765.	–	–	–	–	–
	ZC 9614 011 U	4	L 240.	–	–	–	–	–
8	ZC 9620 565 U	2		Segment d'arrêt de noix.	Seegerring.	Circlip.	Retén.	Arresto elastico.
9			6 ⌀ M 9 × 125 - L 131,5.	Arbre de différentiel (21 dentelures) :	Differentialwelle (21 Zähne) :	Differential shaft (21 teeth):	Arbol del differencial (21 recortes) :	Semiasse (21 dentellature) :
	GX 09 148 01 A	2	→ 9/72.	– avec filetage.	– mit Gewinde.	– with threading.	– con roscas.	– con filettatura.
	GX 09 148 01 C	2	9/72 →.	– sans filetage.	– ohne Gewinde.	– without threading.	– sin roscas.	– senza filettatura.
10	GX 09 153 01 A	2	⌀ 61 × 150 - ⌀ ext. 67,5.	Écrou de palier.	Mutter für Kardanlager.	Nut for bearing.	Tuerca del soporte.	Dado del supporto.
11				Roulement :	Kungellager :	Roller bearing:	Rodamiento :	Cuscinetto a sfere :
	ZC 9620 343 U	2	26 × 52 × 15 → 9/72.	–	–	–	–	–
	ZC 9620 219 U	2	25 × 52 × 15 9/72 →.	–	–	–	–	–
12				Entretoise de roulement :	Abstandsring für Kugellager :	Distance piece for roller bearing:	Separador de rodamiento :	Distanziale per cuscinetto :
	GX 09 230 01 A	2	25,70 × 31 × 11 → 7/72.	–	–	–	–	–
	GX 09 230 01 B	2	25,70 × 34 × 11,5 7/72 → 9/72.	–	–	–	–	–
	GX 09 352 01 A	2	25 × 34 × 14,5 9/72 →.	–	–	–	–	–

I	NUMÉROS	K		Transmissions Arbres de différentiel (Suite)	Gelenkwellen Differentialwellen (Forts.)	Driveshafts Differentiel schafts (Cont.)	Transmisiones Arboles de differencial (Cont.)	Trasmissioni Semiasse (Cont.)
13				Bague d'étanchéité :	Dichtungsring :	Sealing bush:	Anillo de estanqueidad :	Boccola di tenuta :
	ZC 9612 644 U	2	31 × 42 × 8 → 7/72.	–	–	–	–	–
	ZC 9612 683 U	2	34 × 52 × 7,5 7/72 →.	–	–	–	–	–
14	GX 09 152 01 A	2	⌀ M 26 × 150 → 9/72.	Écrou d'arrêt de roulement.	Mutter für Kugellager.	Nut for ball bearing.	Tuerca de rodamiento.	Dado per cuscinetto.
15	26 205 849	2	e 1,7 7/72 →.	Segment d'arrêt de roulement.	Sicherungsring.	Circlip.	Retén.	Arresto elastico.
16	1 G 5 420 020 L *AL 373-68*	12	⌀ M 9 × 125 - L 44 → 9/72.	Goujon :	Stehbolzen :	Stud:	Esparrago :	Prigioniero :
		4	9/72 →.	–	–	–	–	–
17	25 413 009 *ZC 9615 081 U*	12	H M 9 × 125 → 9/72.	Écrou :	Mutter :	Nut:	Tuerca :	Dado :
		4	9/72 →.	–	–	–	–	–
18	GX 10 143 01 A	8	H ⌀ 9 × 125 - L 24,7 9/72 →.	Vis.	Schraube.	Screw.	Tornillo.	Vite.

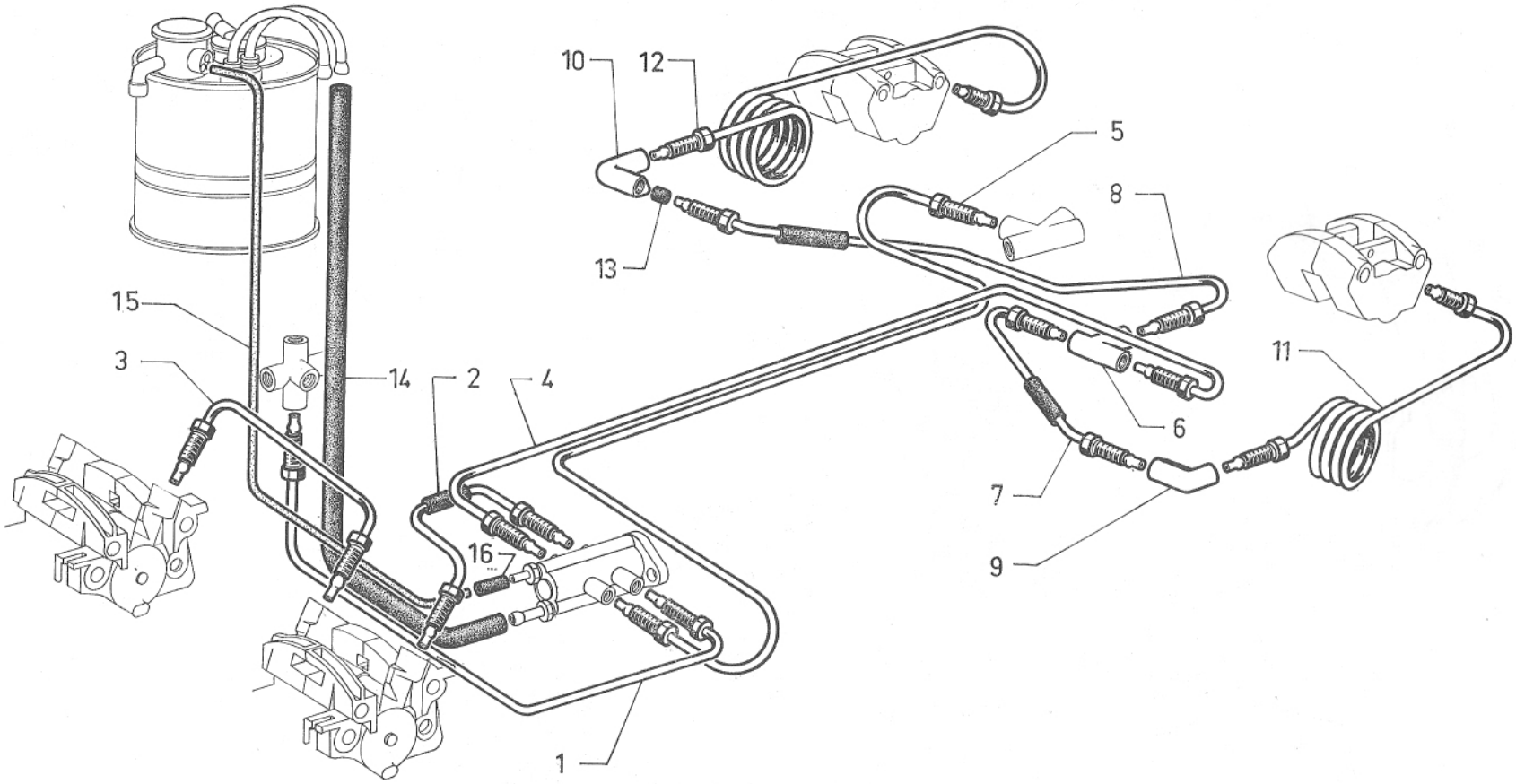
10
12
5
8
13
15
3
14
2
4
11
6
7
16
9
1

I	NUMÉROS	K		Tuyauteries de freins	Bremsleitungen	Brake piping	Tuberias de frenos	Canalizzazioni freni
			⌀ 3,5.	Tube de :	Rohr zwischen :	Pipe between:	Tubo entre :	Canalizzazione fra :
1	GX 25 171 01 A	1		– raccord AV à doseur.	– vord. Verbind. u. Ventil.	– front union and valve.	– racor del. y dosificador.	– raccordo ant. e dosat.
2	GX 25 162 01 A	1	6 cv.	– doseur à étrier AV G.	– Ventil u. Tragplatte.	– valve and housing.	– dosificador y cuerpo.	– dosatore e corpo ant.
	GX 25 162 01 B	1	7 cv.	–	–	–	–	–
3	GX 25 117 01 A	1	6 cv.	– étrier AV G à AV D.	– Tragplatten.	– front housings.	– cuerpos.	– corpi.
	GX 25 117 01 B	1	7 cv.	–	–	–	–	–
4	GX 25 167 01 A	1		– doseur à raccord 3 voies AR.	– Ventil u. hinterer Dreiwegeverbindung.	– control valve and rear 3-way union.	– dosificador y racor de 3 bocas, trasero.	– dosatore e raccordo 3 vie, posteriore.
5	GX 25 183 01 A	1		– doseur à raccord 4 voies AR.	– Ventil u. hinterer Vierwege-Verbindung.	– control valve and rear 4-way union.	– dosificador y racor de 4 bocas, trasero.	– dosatore e raccordo 4 vie, posteriore.
6	GX 13 191 01 A	1	3 ⌀ M 8 × 125.	Raccord 3 voies AR.	– 3-Wegeverbindung, hint.	Rear 3-way union.	Racor de 3 bocas, trasera.	Raccordo 3 vie, post.
			⌀ 3,5.	Tube de :	Rohr :	Pipe from:	Tubo entre :	Canalizzazione fra :
7	GX 25 186 01 A	1	AR G.	– raccord 3 voies à 2 voies.	– von Dreiwege-Verb. zur Zweiwege-Verbindung.	– 3-way to 2-way union.	– racor de 3 bocas y de 2 bocas.	– raccordo a 3 vie e a 2 vie.
8	GX 25 189 01 A	1	AR D.	–	–	–	–	–
				Raccord 2 voies :	Zweiwege-Verbindung :	2-way union:	Racor de 2 bocas :	Raccordo a 2 vie :
9	GX 21 301 01 A	1	AR G.	–	–		–	–
10	GX 21 302 01 A	1	AR D.	–	–		–	–
			⌀ 3,5.	Tube de :	Rohr :	Pipe from:	Tubo :	Canalizzazione fra :
11	GX 21 308 01 A	1	AR G.	– raccord 2 voies à étrier.	– f. Zweiwegeverbindung.	– 2-way union to housing.	– de racor de 2 bocas.	– raccordo a 2 vie e corpo.
12	GX 21 309 01 A	1	AR D.	–	–	–	–	–
13	ZD 9188 800 U	?	4 × 6,2 × 9,5.	Garniture d'étanchéité.	Dichtungsgarnitur.	Sealing sleeve.	Guarnición de estanqueid.	Guarn. di tenuta.
				Tube doseur à réservoir :	Leitung vom Bremsventil zum Behälter :	Pipe, betw. control valve and reservoir:	Tubo de dosificador a deposito :	Canalizzazione fra dosatore e serbatoio :
14	GX 25 191 01 A	1	L 1240.	– caoutchouc.	– Gummi.	– rubber.	– caucho.	– gomma.
15	GX 25 192 01 A	1	L 1320.	– rilsan.	– Rilsan.	– rilsan.	– rilsan.	– rilsan.
16	1 G 5 403 325 U *DXN 394-186*	1	⌀ int. 2-3.	Manchon coudé (caoutchouc).	Gebogener Stutzen (Gummi).	Elbowed sleeve (rubber).	Manguito acodillado de caucho.	Manicotto a gomito di gomma.

I	NUMÉROS	K		Tuyauteries de freins (Suite)	Bremsleitungen (Forts.)	Brake piping (Cont.)	Tuberias de frenos (Cont.)	Canalizzazioni freni (Cont.)
				Pièces spéciales	**Spezialteile**	**Special parts**	**Piezas especiales**	**Pezzi speciali**
			D à D					
			⌀ 3,5.	Tube de :	Rohr zwischen :	Pipe between:	Tubo entre :	Canalizzazione fra :
1	GX 25 171 02 A	1		– raccord à doseur.	– Verb. und Bremsventil.	– union a. control valve.	– racor y dosificador.	– raccordo e dosatore.
2	GX 25 162 02 A	1	6 cv.	– doseur à étrier AV D.	– Ventil u. Tragplatte	– control valve and front housing LA.	– dosificador y cuerpo delantero izquierdo.	– dosatore e corpo anteriore S.
	GX 25 162 02 B	1	7 cv.	–	–	–	–	–
4	GX 25 167 02 A	1		– doseur à raccord 3 voies AR.	– Ventil und hinter Dreiwegeverbindung.	– control valve and rear 3-way union.	– dosificador y racor trasero de 3 bocas.	– dosatore e raccordo posteriore a 3 vie.
5	GX 25 183 02 A	1		– doseur à raccord 4 voies AR.	– Ventil und hinterer Vierwegeverbindung.	– control valve and rear 4-way union control.	– dosificador y racor trasero de 4 bocas.	– dosatore e raccordo post. a 4 vie.
				Tube doseur à réservoir :	Leitung, vom Bremsventil zum Behälter :	Pipe, betw. control valve and reservoir:	Tubo de dosificador a deposito :	Canalizzazione fra dosatore e serbatoio :
14	GX 25 191 02 A	1	L 460.	– (caoutchouc).	– (Gummi).	– (rubber).	– (caucho).	– (gomma).
15	GX 25 192 02 A	1	L 670.	– (rilsan).	– (Rilsan).	– (rilsan).	– (rilsan).	– (rilsan).
			Ⓝ CH 9/72 →					
			⌀ 3,5.	Tube de :	Rohr zwischen :	Pipe between:	Tubo entre :	Canalizzazione fra :
	GX 25 323 01 A	1	12/70 →.	– vanne de sécurité à doseur.	– Sicherheitsschieber und Bremsventil.	– safety valve and control valve.	– valvula de seguridad y dosificador.	– Valvola di sicurezza e dosificatore.
	GX 25 221 01 A	1	11/71 →.	– doseur à détecteur de fuite AV.	– Bremsventil und vord. Verlustanzeiger.	– control valve and front leak finder.	– dosificador y detector delantero.	– dosatore e revelatore ant.
	GX 25 222 01 A	1	6 cv 11/71 →.	– détecteur à étrier AV G.	– Verlustanz. und link. Tragplatte, vorn.	– leak finder and front housing, LH.	– detector y cuerpo delant. izquierdo.	– revelatore e corpo ant. S.
	GX 25 222 01 B	1	7 cv.	–	–	–	–	–
	GX 25 225 01 A	1	11/71 →.	– doseur à détecteur de fuite AR.	– Bremsventil und hint. Verlustanzeiger.	– control valve and rear leak finder.	– dosificador y detector trasero.	– dosatore e revelatore post.
	GX 25 227 01 A	1	11/71 →.	– détecteur à raccord 3 voies AR.	– Verlustanzeiger und hint. 3-Wegeverb.	– leak finder and rear 3-way union.	– detector y racor tras. de 3 bocas.	– revelatore e raccordo a 3 vie post.

I	NUMÉROS	K			Tuyauteries de freins (Suite)	Bremsleitungen (Forts.)	Brake piping (Cont.)	Tuberias de frenos (Cont.)	Canalizzazioni freni (Cont.)
					Pièces spéciales (Suite)	**Spezialteile** (Forts.)	**Special parts** (Cont.)	**Piezas especiales** (Cont.)	**Pezzi speciali** (Cont.)
			⑧						
			⌀ 3,5.		Tube (rilsanisé) de :	Rilsan-Rohr zwischen :	Rilsan pipe between:	Tubo rilsaniz. entre :	Canalizzazione rilsaniz. fra:
1	GX 25 319 01 A	1		→ 9/71.	– raccord AV à doseur.	– vord. Verbind. u. Ventil.	– front union and valve.	– racor del. y dosificador.	– raccordo ant. e dosatore.
2	GX 25 162 03 A	1		→ 9/71.	– doseur à étrier AV G.	– Ventil u. Tragplatte.	– valve and housing.	– dosificador y cuerpe.	– sosatore a corpo ant.
3	GX 25 322 01 A	1	6 cv.	→ 2/73.	– étrier AV G à AV D.	– Tragplatten.	– front housings.	– cuerpos.	– corpi.
	GX 25 332 01 A	1	7 cv.		–	–	–	–	–
		1	6 cv	2/73 →.	–	–	–	–	–
4	GX 25 314 01 A	1		→ 9/71.	– doseur à raccord 3 voies AR.	– Ventil u. hinterer Dreiwege-Verbindung.	– contro valve and rear 3-way union.	– dosificador y racor de 3 bocas, trasero.	– dosatore a raccordo 3 vie, posteriore.
5	GX 25 313 01 A	1			– doseur à raccord 4 voies AR.	– Ventil u. hinterer Vierwege-Verbindung.	– control valve and rear 4-way union.	– dosificador y racor de 4 bocas, trasero.	– dosatore a raccordo 4 vie, posteriore.
7	GX 25 317 01 A	1	AR G.		– raccord 3 voies à 2 voies.	– von Dreiwege-Verb. zur Zweiwege-Verbindung.	– 3-way to 2-way union.	– racor de 3 bocas y de 2 bocas.	– raccordo a 3 vie e a 2 vie.
8	GX 25 318 01 A	1	AR D.		–	–	–	–	–
	GX 25 271 01 A	1		9/71 →.	– vanne de sécurité à doseur.	– Sicherheitsschieber und Bremsventil.	– safety valve and control valve.	– valvula de seguridad y dosificador.	– valvo di sicurezza e dosatore.
	GX 25 272 01 A	1		9/71 →.	– doseur à détecteur de fuite AV.	– Bremsventil und vord. Verlustanzeiger.	– control valve and front leak finder.	– dosificador y detector delantero.	– dosatore e revelatore ant.
	GX 25 273 01 A	1	6 cv	9/71 → 2/73.	– détecteur à étrier AV G.	– Verlustanzeiger und link. Tragplatte, vorn.	– leak finder and front housing, LH.	– detector y cuerpo del. izquierdo.	– revelatore e corpo ant.
	GX 25 273 01 B	1	7 cv.		–	–	–	–	–
		1	6 cv	2/73 →.	–	–	–	–	–
	GX 25 283 01 A	1		9/71 →.	– doseur à détecteur de fuite AR.	– Bremsventil und hint. Verlustanzeiger.	– control valve and rear leak finder.	– dosificador y detector trasero.	– dosatore e revelatore post.
	GX 25 284 01 A	1		9/71 →.	– détecteur à raccord 3 voies AR.	– Bremsventil und hint. 3-Wegeverbindung.	– leak finder and rear 3-way union.	– detector trasero y racor de 3 bocas.	– revelatore e raccordo a 3 vie post.

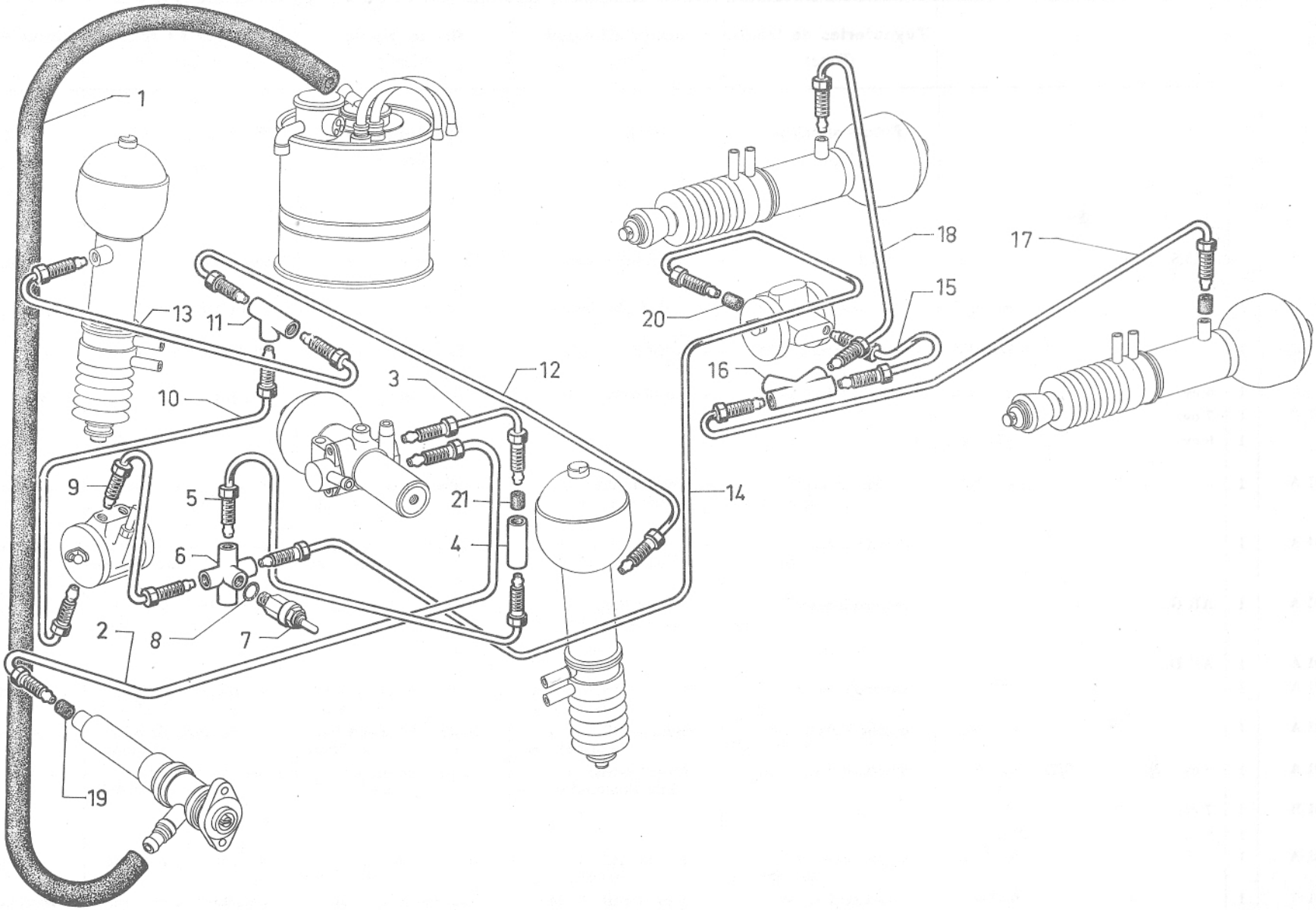
1
13
11
10
3
12
9
5
21
4
6
2
8
7
19
14
20
18
15
16
17

I	NUMÉROS	K		Tuyauteries Alimentation de Suspension	Leitungen für Federung	Supply piping for suspension	Tuberias de alimentación de suspensión	Canalizzazioni d'alimentazione sospensione
1	GX 13 141 01 A	1	11 × 18 × 1612.	Tube caoutchouc (aspiration).	Gummischlauch.	Rubber pipe (suction).	Tubo de caucho (aspiración).	Tubo di gomma (aspirazione).
				Tube avec pattes :	Rohr mit Lasche :	Pipe with lugs, from:	Tubo con pata entre :	Tubo con staffa fra :
2	GX 13 257 01 A	1	⌀ 6,35 - 6 cv.	– pompe HP à conjoncteur.	– von HD-Pumpe zum Druckregler.	– HP pump to pressure regulator.	– bomba AP y conjunctor	– pompa AP e congiuntore.
	GX 13 257 02 A	1	⌀ 6,35 - 7 cv.	–	–	–	–	–
3	GX 13 245 01 A	1	⌀ 4,5.	– conjoncteur à raccord.	– vom Druckregler zur Verbindung.	– pressure regulator to union.	– conjuntor y racor.	– congiuntore e raccordo.
4	1 G 5 434 087 N *GX 13 252 01 A*	1	⌀ M 8 × 125.	Raccord 2 voies avec patte.	Zweiwege-Verbindung mit Lasche.	2-way-union with lug.	Racor de 2 bocas con pata.	Raccordo a 2 vie con staffa.
5	GX 13 246 01 A	1	⌀ 4,5.	Tube de raccord 2 à 4 voies.	Rohr zwischen 2-Wege- und 3-Wegeverbindung.	Pipe, from 2-way to 3-way-union.	Tubo entre racor de 2 bocas y de 3 bocas.	Tubo fra raccordo a 2 vie e a 3 vie.
6	GX 13 174 01 A	1	2 ⌀ M 9 × 125 - 3 ⌀ M 8 × 125.	Raccord 4 voies AV.	Vierwege-Verbindung, vorn.	4-way-union, front.	Racor del. de 4 bocas.	Raccordo ant. a 4 vie.
7	1 G 5 403 326 E *DVN 614-02*	1		Mano-contact.	Warnlichtschalter.	Pressure switch.	Mano-contacto.	Mano-contatto.
8	ZD 9489 200 U	1	12,1 × 15,9 × 1,9.	Joint torique.	Dichtring.	Sealing ring.	Junta torica.	Gommino.
			⌀ 3,5.	Tube :	Rohr :	Pipe from:	Tubo entre :	Tubo fra :
9	GX 13 185 01 A	1	→ 9/71.	– raccord à correcteur AV.	– f. Verbindung.	– union to front corrector.	– racor y corrector del.	– raccordo e correttore.
	GX 13 185 01 B	1	9/71 →.	–	–	–	–	–
10	GX 13 188 01 A	1	→ 9/71.	– correcteur AV à raccord.	– vom vord. Höhenkorrektor zur Verbindung.	– front corrector to union.	– corrector del. y racor.	– correttore ant. e raccordo.
	GX 13 188 01 B		9/71 →.	–	–	–	–	–
11	GX 13 191 01 A	1	3 ⌀ M 8 × 125.	Raccord 3 voies.	Dreiwege-Verbindung.	3-Way-union.	Racor de 3 bocas.	Raccordo a 3 vie.
			⌀ 3,5.	Tube :	Rohr :	Pipe from:	Tubo entre ·	Tubo fra :
12	GX 13 192 01 A	1		– raccord à cyl. AV G.	– f. Verbindung.	– union to front cyl., L.H.	– racor y cylindro.	– raccordo e cilindro ant.
13	GX 13 193 01 A	1		– raccord à cyl. AV D.	– f. Verbindung.	– union to front cyl.	– racor y cilindro del.	– raccordo e cilindro ant.
14	GX 13 166 01 A	1		– raccord à correcteur AR.	– f. Verbindung.	– union to rear corrector.	– racor y corrector tras.	– raccordo e correttore.
15	GX 13 201 01 A	1		– correcteur à raccord AR.	– f. Höhenkorrektor.	– corrector to rear union.	– corrector y racor tras.	– correttore e raccordo.

I	NUMÉROS	K		Tuyauteries alimentation de suspension *(Suite)*	Leitungen für Federung *(Forts.)*	Supply piping for suspension *(Cont.)*	Tuberias de alimentación de suspensión *(Cont.)*	Canalizzazioni d'alimentazione sospensione *(Cont.)*
16	GX 13 262 02 A	1		Raccord 4 voies AR.	Vierwege-Verbindung, hinten.	4 - Way-union, rear.	Racor de 4 bocas (tras.).	Raccordo a 4 vie (post.).
			⌀ 3,5.	Tube :	Rohr :	Pipe from:	Tubo entre :	Tubo tra :
17	GX 13 203 01 A	1		– raccord à cyl. AR G.	– f. Verbindung.	– union to rear cyl., LH.	– racor. y cilindro tras.	– raccordo e cilindro post.
18	GX 13 204 01 A	1		– raccord à cyl. AR D.	– f. Verbindung.	– union to rear cyl., RH.	– racor. y cilindro tras.	– raccordo e cilindro post.
		?		Garniture d'étanchéité :	Dichtungstülle :	Sealing ring:	Guarniciòn de estanqueidad :	Guarnizione di tenuta :
19	ZD 9333 100 U		6,5 × 10 × 11.	– pour tube ⌀ 6,35.	– für Rohr ⌀ 6,35.	– for pipe ⌀ 6,35.	– de tubo ⌀ 6,35.	– per tubo ⌀ 6,35.
20	ZD 9188 800 U		4 × 6,2 × 9,5.	– pour tube ⌀ 3,5.	– für Rohr ⌀ 3,5.	– for pipe ⌀ 3,5.	– de tubo ⌀ 3,5.	– per tubo ⌀ 3,5.
21	ZD 9188 900 U		5 × 7,2 × 9,5.	– pour tube ⌀ 4,5.	– für Rohr ⌀ 4,5.	– for pipe ⌀ 4,5.	– de tubo ⌀ 4,5.	– per tubo ⌀ 4,5.
				Pièces spéciales	**Spezialteile**	**Special parts**	**Piezas especiales**	**Pezzi speciali**
			Ⓝ GH 9/72 →					
	GX 13 416 01 A	1	⌀ 4,5 12/70 →.	Tube de raccord 2 voies à vanne.	Rohr zw.2-Wegeverb. und Schieber.	Pipe betw. 2-way union and valve.	Tubo entre racor de 2 bocas a valvula.	Tubo fra raccordo a 2 vie e valvola.
			Ⓢ					
				Tube rilsanisé :	Rilsan-Rohr zw. :	Rilsan pipe between:	Tubo rilsan entre :	Tubo rilsan fra :
3	GX 13 245 02 A	1		– conjoncteur à raccord 2 voies.	– Druckregler und Zweiwegeverbindung.	– regulator and 2-way union.	– conjunto y racor de 2 bocas.	– congiuntore e raccordo a 2 vie.
5	GX 13 246 02 A	1	→ 9/71.	– raccord 2 à 4 voies.	– 2-Wege-u. 4-Wegeverb.	– 2-way and 4-way union.	– racor de 2 bocas y 4 bocas.	– raccordo a 2 vie e a 4 vie.
	GX 13 420 01 A	1	9/71 →.	– raccord 2 voies à vanne.	– 2-Wegeverbindung und Schieber.	– 2-way union and valve.	– racor de 2 bocas y valvula.	– raccordo a 2 vie e valvola.
9	GX 13 404 01 A	1	→ 9/71.	– raccord 4 voies à correcteur AV.	– 4-Wegeverb. und vord. Hohenkorrektor.	– 4-way union and front corrector.	– racor de 4 bocas y corrector delant.	– raccordo a 4 vie e correttore ant.
	GX 13 426 01 A	1	9/71 →.	– vanne à correcteur AV.	– Schieber und vorderen. Hohenkorrektor.	– valve and front corrector.	– valvula y corrector delantero.	– valvola e correttore ant.

I	NUMÉROS	K		Tuyauteries alimentation de suspension *(Suite)*	Leitungen für Federung *(Forts.)*	Supply piping for suspension *(Cont.)*	Tuberias de alimentación de suspensión *(Cont.)*	Canalizzazioni d'alimentazione sospensione *(Cont.)*
				Pièces spéciales *(Suite)*	**Spezialteile** *(Forts.)*	**Special parts** *(Cont.)*	**Piezas especiales** *(Cont.)*	**Pezzi speciali** *(Cont.)*
			Ⓢ					
				Tube rilsanisé :	Rilsan Rohr von :	Rilsan pipe from :	Tubo rilsaniz. de :	Tubo rilsaniz. :
10	GX 13 427 01 A	1		– correcteur AV à raccord 3 voies.	– vord. Hohenkorrektor zur 3-Wegeverbindung.	– front corrector to 3-way union.	– corrector del. a racor de 3 bocas.	– da correttore ant. a raccordo 3 vie.
12	GX 13 192 02 A	1		– raccord à cylindre AV G.	– Verbind. zum linken Zylinder, vorn.	– union to front cylinder LH.	– racor a cil. del. izq.	– da raccordo a cil. ant. S.
13	GX 13 409 01 A	1		– raccord à cylindre AV D.	– Verbind. zum rechten Zylinder vorn.	– union to front cylinder RH.	– racor a cil. del. der.	– raccordo a cil. ant. D.
14	GX 13 166 02 A	1		– correcteur AR.	– hint. Hohenkorrektor.	– rear corrector.	– corrector tras.	– per correttore post.
15	GX 13 396 01 A	1		– correcteur à raccord AR.	– Hohenkorrektor zur hint. Verbindung.	– corrector to rear union.	– corrector a racor tras.	– da correttore a raccordo post.
17	GX 13 263 02 A	1		– raccord à cylindre AR G.	– Verbindung zum link. Zylinder, hinten.	– union to rear cylinder LH.	– racora a cil. tras izq.	– da raccordo a cil. post. S.
18	GX 13 264 02 A	1		– raccord à cylindre AR D.	– Verbindung zum recht. Zylinder, hinten.	– union to rear cylinder RH.	– racor a cil. tras. izq.	– da raccordo a cil. post. D.

I	NUMÉROS	K		Tuyauteries de retours	Rücklaufleitungen	Return piping	Tuberias de retorno	Canalizzazioni ritorno
			⌀ 3,5.	Tube, correcteur :	Rohr, vom Korrektor :	Pipe, from:	Tubo, entre corrector :	Tubo, fra correttore :
1	GX 13 212 01 A	1	→ 9/71.	– AV à raccord.	– zur vorderen Verbindung.	– front corrector to union.	– delantero y racor.	– anteriore e raccordo.
	GX 13 212 01 B	1	9/71 →.	–	–	–	–	–
2	GX 13 214 01 A	1		– AR à raccord.	– zur hinteren Verbindung.	– rear corrector to union.	– trasero y racor.	– posteriore e raccordo.
3	GX 13 265 01 A	1		Raccord 4 voies (nylon).	Vierwege-Verbindung (Nylon).	4-Way-union (nylon).	Racor de 4 bocas (nylon).	Raccordo a 4 vie (nylon).
				Tube caoutchouc :	Gummischlauch :	Rubber pipe, from:	Tubo de caucho entre :	Tubo di gomma fra :
4	GX 13 143 01 A	1	L 630 - R.p. GX 13 393 01 A.	– conjoncteur à raccord.	– von Druckregler zur Verbindung.	– pressure regulator to union.	– conjuntor y racor.	– conggiuntore e raccordo.
	GX 13 393 01 A	1	L 630 - 6 cv.	– (avec protection).	– (mit Abschirmung).	– (with protection).	– (con protección).	– (con protezione).
	GX 13 393 01 B	1	L 800 - 7 cv.	– (avec protection).	– (mit Abschirmung).	– (with protection).	– (con protección).	– (con protezione).
5	1 G 5 427 931 A *GX 13 142 01 A*	1	L 470.	– raccord à réservoir.	– von Verbindung zum Behälter.	– union to reservoir.	– racor y deposito.	– raccordo e serbatoio.
				Tube rilsan (cylindre à raccord) :	Rilsan Rohr (vom Federzylinder zur Verbindung) :	Pipe (rilsan), from cylinder to union:	Tubo de rilsan entre cilindro y racor :	Tubo di rilsan fra cilindretto e raccordo :
6	GX 13 218 01 A	1	AV G.	–	–	–	–	–
7	GX 13 219 01 A	1	AV D.	–	–	–	–	–
8	GX 13 223 01 A	1	AR G.	–	–	–	–	–
9	GX 13 224 01 A	1	AR D.	–	–	–	–	–
			⌀ 22 - L 50.	Raccord caoutchouc :	Gummiverbindung :	Rubber unions:	racor de caucho :	raccordo di gomma :
10	GX 13 269 01 A	1	3 ⌀ 4 - 1 ⌀ 15.	– 4 voies AV.	– vorn (Vierwege).	– front 4-way-union.	– de 4 bocas (delantero).	– a 4 vie (anteriore).
11	GX 13 268 01 A	1	2 ⌀ 4 - 1 ⌀ 15.	– 3 voies AR.	– hinten (Dreiwege).	– rear 3-way-union.	– de 3 bocas (trasero).	– a 3 vie (posteriore).
				Tube (raccords 3 à 4 voies) :	Rohr (für Dreiwege und Vierwege-Verbindung) :	Pipes, from 3 way to 4 way-union:	Tubo entre racor de 3 bocas y de 4 :	Tubo fra raccordo a 3 vie e a 4 vie :
12	GX 13 226 01 A	1	L 840.	– côté 3 voies (rilsan).	– zur Dreiwege-Verbindung (Rilsan).	– on 3 way-side (rilsan).	– lado 3 bocas (rilsan).	– lato 3 vie (rilsan).
13	GX 13 371 01 A	1	5 × 1410.	– intermédiaire.	– mittleres Rohr.	– intermediate.	– intermedio.	– intermediario.
14	GX 13 372 01 A	1	L 455.	– côté 4 voies (rilsan).	– zur Vierwege-Verbindung (Rilsan).	– 4 way-union side (rilsan).	– lado 4 bocas (rilsan).	– lato 4 vie (rilsan).
15	GX 13 220 01 A	1	L 580.	Tube rilsan (raccord à réservoir).	Rilsan Rohr (von Verbindung zum Behälter).	Rilsan pipe, from union to reservoir.	Tubo de rilsan entre racor y deposito.	Tubo de rilsan fra raccordo e serbatoio.

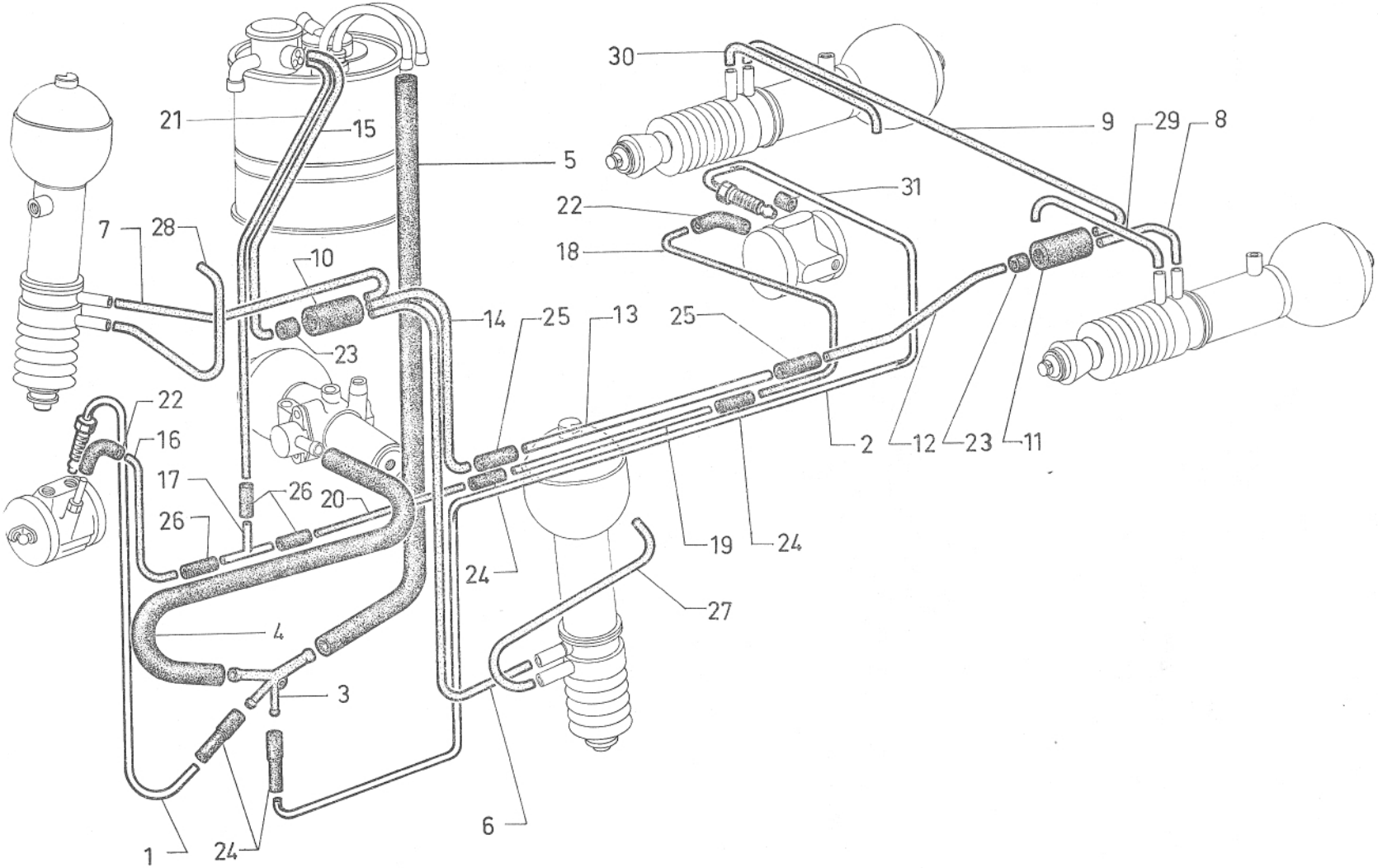
30
21
15
5
9
29
8
31
22
18
7
28
10
14
25
13
25
23
22
16
2
12
23
11
17
26
20
26
19
24
24
27
4
3
6
1
24

I	NUMÉROS	K		Tuyauteries de retours (Suite)	Rücklaufleitungen (Forts.)	Riturn piping (Cont.)	Tuberias de retorno (Cont.)	Canalizzazioni ritorno (Cont.)
16	GX 13 221 01 A	1	L 435 - 6 cv.	Tube rilsan (correcteur AV à raccord) :	Rilsan Rohr (von vorderem Höhenkorrektor zur Verbindung) :	Rilsan pipe, from front corrector to union:	Tubo de rilsan entre corrector del. y racor :	Tubo di rilsan fra correttore ant. e raccordo :
	GX 13 222 01 A	1	L 550 - 7 cv.	–	–	–	–	–
17	1 D 5 416 495 W *DM 453-132*	1		Raccord 3 voies (nylon).	Dreiwege-Verbindung (Nylon).	3-way union (nylon).	Racor. de 3 bocas (nylon).	Raccordo a 3 vie (nylon).
				Tube (correcteur AR à raccord) :	Rohr (vom hinteren Höhenkorrektor zur Verbindung) :	Pipe, from rear corrector to union:	Tubo (corrector trasera a racor) :	Tubo (correttore posteriore a raccordo) :
18	GX 13 227 01 A	1	L 860.	– côté correcteur (rilsan).	– zur Korrektorseite (Rilsan).	– corrector side (rilsan).	– lado corrector (rilsan).	– lato correttore (rilsan).
19	GX 13 366 01 A	1	4 × 1470.	– intermédiaire.	– mittlere Leitung.	– intermediate.	– intermedio.	– intermediario.
20	GX 13 367 01 A	1	L 500.	– côté raccord (rilsan).	– zur Verbindung (Rilsan).	– union side (rilsan).	– lado racor (rilsan).	– latto raccordo (rilsan).
21	GX 13 222 01 A	1	L 550.	Tube rilsan (raccord à réservoir).	Rohr Rilsan (von Verbindung zum Behälter).	Pipe (rilsan), from union to reservoir.	Tubo de rilsan (racor a deposito).	Tubo de rilsan (raccordo a serbatoio).
				Manchon caoutchouc :	Gummistutzen :	Rubber sleeve for:	Manguito de caucho :	Manicotto di gomma :
22	1 G 5 403 325 U *DXN 394-186*	2	⌀ int. -32.	– correcteurs (coudé).	– von Korrektoren (gebogen).	– correctors (elbowed).	– de correctores (acodado).	– per correttori (a gomito).
23	GX 13 267 01 A	2	4 × 18 × 15.	– raccords caoutchouc.	– zur Gummiverbindung.	– rubber union.	– de racor de caucho.	– per raccordo di gomma.
24	GX 13 303 01 A	4	⌀ int. 4,5-3 - L 55 → 1/71.	– raccord et tubes.	– für Verbindung und Rohre.	– union and pipes.	– de racor y de tubos.	– per raccordo e tubi.
	GX 13 394 01 A	4	⌀ int. 3 - L 50 1/71 →.	–	–	–	–	–
25	GX 13 370 01 A	2	4 × 10 × 50.	– tube.	– für Rohr.	– pipe.	– de tubo.	– per tubo.
26	1 G 5 416 901 J *U 9030-824 L*	3	8 × 29.	– raccord 3 voies.	– f. Dreiwege-Verbindung.	– 3-way union.	– de racor de 3 bocas.	– per raccordo a 3 vie.
				Tube rilsan (mise à l'atmosphère cylindre) :	Rilsan Rohr (Druckausgleich für Federzylinder) :	Pipe (rilsan) for cylinder air vent:	Tubo rilsan de puesta a la atmosfera del cilindro :	Tubo rilsan per messa a l'aria libera del cilindro :
27	GX 20 383 01 A	1	AV G.	–	–	–	–	–
28	GX 20 384 01 A	1	AV D.	–	–	–	–	–
29	GX 21 257 01 A	1	AR G.	–	–	–	–	–
30	GX 21 348 01 A	1	AR D.	–	–	–	–	–
31	ZD 9188 800 U	?	4 × 6,2 × 9,5.	Garniture d'étanchéité.	Dichtungsgarnitur.	Sealing rubber.	Guarnición de estanqueid.	Guarnizione di tenuta.

I	NUMÉROS	K		Fixation - Protection de tuyauteries	Befestigung und Abschirmung der Leitungen	Fixing and protection of piping	Fijación y protección de tubos	Fissaggio e protezione delle canalizzazioni
1	GX 13 352 01 A	1	AR.	Tôle de protection (avec écrous soudés).	Blechabschirmung mit aufgeschweissten Muttern.	Protective panel with welded nuts.	Chapa de protección con tuercas soldadas.	Lamiera di protezione con dadi saldati.
2	GX 25 160 01 A	1	6 cv.	Patte support de tube sur étrier AV G :	Haltelasche f. Rohr auf Tragplatte vorne, links :	Support plate f. pipe on front LH housing:	Pata soporte de tubo sobre cuerpo del. izq :	Staffa supporto per tubo sul corpo ant. sinistro :
	GX 25 160 03 A	1	7 cv.	–	–	–	–	–
				Support de tubes :	Träger für Rohre :	Bracket for pipes:	Soporte de tubos :	Supporto per tubi :
3	GX 13 305 01 A	3		– 3 passages.	– 3 Aussparungen.	– 3 openings.	– 3 aberturas.	– 3 fori.
4	GX 13 306 01 A	5		– 1 passage.	– 1 Aussparung.	– 1 opening.	– 1 abertura.	– 1 foro.
5	GX 13 271 01 A	1	AV - ⌀ M 5 × 80.	– 7 passages.	– 7 Aussparungen.	– 7 openings.	– 7 aberturas.	– 7 fori.
6	GX 13 273 01 A	2	⌀ M 5 × 80.	– 7 passages.	– 7 Aussparungen.	– 7 openings.	– 7 aberturas.	– 7 fori.
7	GX 13 275 01 A	4	⌀ M 5 × 80.	– 7 passages.	– 7 Aussparungen.	– 7 openings.	– 7 aberturas.	– 7 fori.
	GX 13 363 01 A	1	1 ⌀ 6 × 12 → 2/72.	– 7 passages.	– 7 Aussparungen.	– 7 openings.	– 7 aberturas.	– 7 fori.
8	GX 13 351 01 A	2	AR.	Support caoutchouc (4 passages).	Zwischenstück (4 Aussparungen).	Rubber support (4 openings).	Soporte caucho (4 aberturas).	Supporto di gomma (4 fori).
9	GX 13 248 01 A	1		Patte support.	Haltelasche.	Bracket.	Pata soporte.	Staffa supporto.
10	1 D 5 413 305 X *DX 394-125*	1		Patte (raccord 3 voies).	Lasche (3-Wegeverbind.).	Lug (3-way union).	Pata (racor de 3 bocas).	Staffa (raccordo a 3 vie).
11	1 D 5 420 551 H *D 393-87*	1	5,5 × 16 × 4.	Entretoise.	Zwischenstück.	Distance piece.	Separador.	Distanziale.
12				Support (raccord et tubes):	Täger (Verb. u. Rohre) :	Bracket f. union a. pipes:	Soporte (racor y tubos) :	Supporto (raccordo e tubi) :
	GX 21 305 01 A	1	AR G.	–	–	–	–	–
	GX 21 306 01 A	1	AR D.	–	–	–	–	–
				Patte de maintien :	Haltelasche :	Retaining lug for:	Pata de mantenimiento de:	Staffa di ritenuta per :
13	GX 21 299 01 A	2		– tube AR.	– für hintere Rohre.	– rear tube.	– tubo trasera	– tubo posteriore.
14	GX 21 300 01 A	2		– raccord 2 voies AR.	– f. hint. 2-Wegeverb.	– rear, 2 - way union.	– racor tras. de 2 bocas.	– raccordo a 2 vie (post.).
15	ZD 9525 900 W	4	H M 5 × 80.	Écrou.	Mutter.	Nut.	Tuerca.	Dado.
16	ZC 9615 806 U	1	M 5.	Écrou cage de tube de conjoncteur à raccord 2 voies.	Käfigmutter.	Cage nut.	Tuerca en cajilla.	Dado in gabbia.

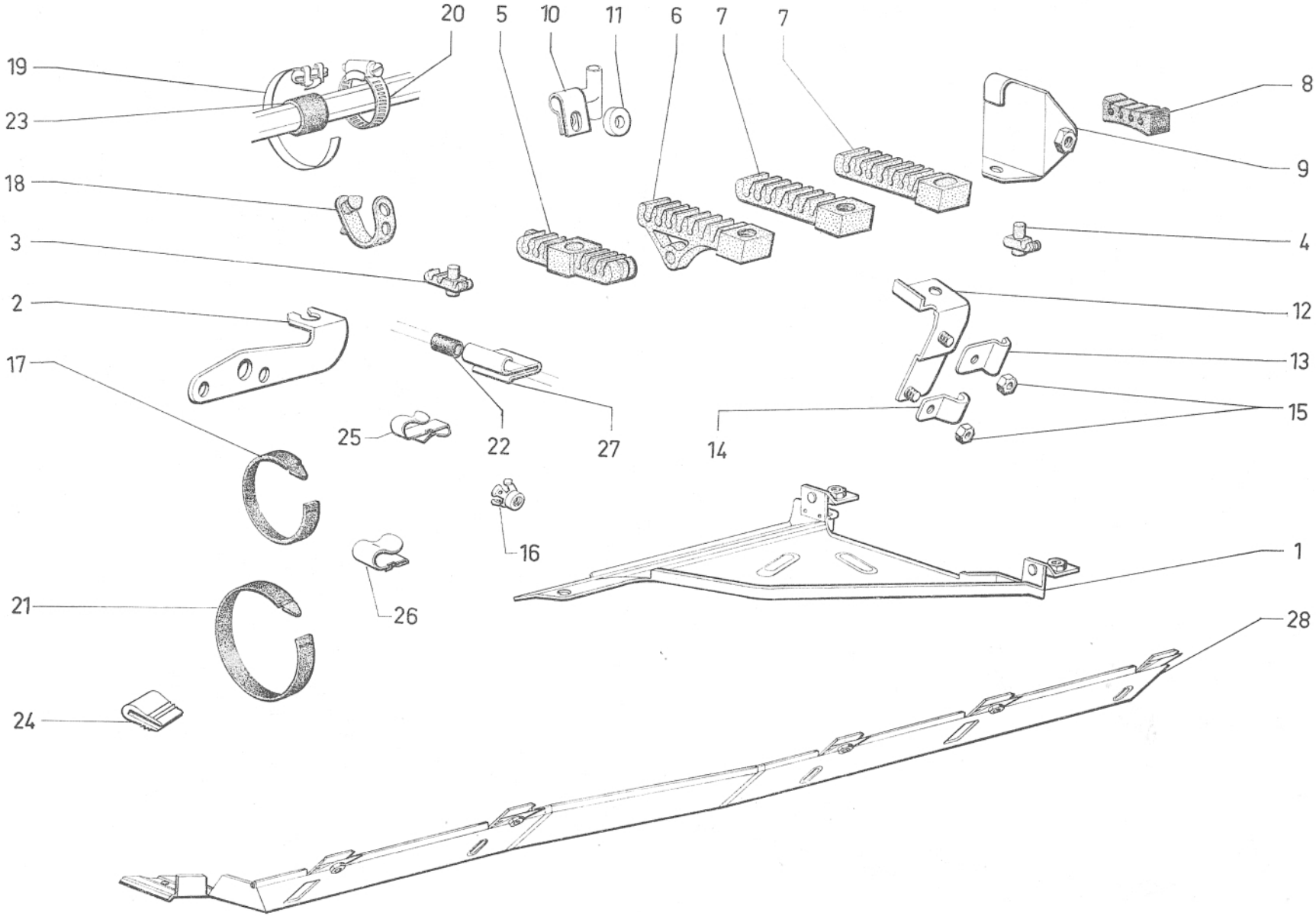
20
5
10
11
6
7
7
19
23
18
3
2
17
25
22
27
14
16
26
21
24
8
9
4
12
13
15
1
28

I	NUMÉROS	K		Fixations - Protections de tuyauteries (Suite)	Befestigung und Abschirmung der Leitungen (Forts.)	Fixing and protection of piping (Cont.)	Fijacion y protección de tubos (Cont.)	Fissaggio e protezione delle canalizzazioni (Cont.)
17				Collier caoutchouc :	Gummischelle :	Rubber collar:	Collar de caucho :	Fascetta di gomma :
	1 D 5 420 550 X *D 391-125*	?	L 62.	–	–	–	–	–
	1 D 5 413 292 F *DS 391-141*	?	L 77.	–	–	–	–	–
18				Collier polyéthylène :	Kunststoffschelle :	Collar (polyethylene):	Collar de polyethylene :	Fascettà di polyethylene :
	ZC 9614 150 U	?	L 56.	–	–	–	–	–
	26 141 529 E *ZC 9614 152 U*	?	L 80.	–	–	–	–	
19				Collier :	Schelle :	Collar:	Collar :	Fascetta :
	ZD 9255 500 U	?	L 130 - R.p. 26 140 389 N.	–	–	–	–	–
	22 985 029 X *ZD 9298 500 U*	?	L 438.	–	–	–	–	–
	22 986 029 S *ZD 9298 600 U*	?	L 169.	–	–	–	–	–
20				Collier « Hop » :	« Hop »-Schelle :	Collar « Hop »:	Collar « Hop » :	Fascetta « Hop » :
	26 140 389 N *ZC 9614 038 U*	?		– (⌀ à serrer de 25 à 35).	– (Klemm-⌀ 25-35).	– (binding ⌀ 25-35).	– (⌀ de apriete : 25-35).	– (⌀ di serraggio : 25-35).
	26 140 429 Y *ZC 9614 042 U*	?		– (⌀ à serrer de 10 à 18).	– (Klemm-⌀ 10-18).	– (binding ⌀ 10-16).	– (⌀ de apriete : 10-18).	– (⌀ di serraggio : 10-18).
21	1 M 5 413 303 A *AM 175-272 A*	1	L 245.	Collier (plastique) de tube de réservoir à pompe HP.	Plastik-Schelle.	Plastic collar.	Collar de plastico.	Fascio di plastica.
22	1 D 5 411 956 J *D 435-150*	3	4 × 9 × 15.	Gaine caoutchouc. (fendue).	Dichtstulpen (geschlitzt).	Rubber gaiter (split).	Funda de caucho (hendida).	Guaina di gomma (tagliata).
23		?		Bague de protection :	Schutzring :	Protective bush:	Anillo de protección :	Boccola di protezione :
	26 208 069 R *ZC 9620 806 U*		11,5 × 15,5 × 15.	–	–	–	–	–
	26 208 079 Z *ZC 9620 807 U*		15 × 19 × 15.	–	–	–	–	–
	26 208 089 H *ZC 9620 808 U*		19 × 23 × 15.	–	–	–	–	–
	26 208 109 A *ZC 9620 810 U*		17 × 21 × 15.	–	–	–	–	–

I	NUMÉROS	K		Fixation - Protection de tuyauteries (Suite)	Befestigung und Abschirmung der Leitungen (Forts.)	Fixing and protection of piping (Cont.)	Fijación y protección de tubos (Cont.)	Fissaggio e protezione delle canalizzazioni (Cont.)
24	1 S 5 406 664 M S *394-398 A*	1	L 45.	Profilé de protection de tube de retour correcteur AV à raccord 3 voies.	Schutzprofil für Rücklaufrohr.	Protection strip for return pipe.	Perfil de tubo de retorno.	Profilato per tubo di ritorno.
25	ZC 9619 825 U	1		Agrafe de tube de correcteur AV.	Clips f. Rohr des vord. Korrektors.	Clip f. front corrector pipe.	Grapa de tubo de corrector del.	Graffetta per tubo correttore ant.
26	ZC 9619 919 U	2		Agrafe de tube de conjoncteur à raccord 4 voies (⌀ à serrer: 15 à 18).	Clips (Klemm-⌀ 15-18).	Clip (binding ⌀ 15-18).	Grapa (⌀ de apriete : 15-18).	Graffetta (⌀ di serraggio 15-18).
27	ZC 9619 799 U	3	⌀ 9,4.	Agrafe.	Clips.	Clip.	Grapa.	Graffetta.
				Pièces spéciales	**Spezialteile**	**Special parts**	**Piezas especiales**	**Pezzi speciali**
			PO					
28	GX 13 339 01 A	1	AV.	Tôle de protection (avec pattes).	Blechabschirmung mit Laschen.	Protective panel with lugs.	Chapa de protección con patas.	Lamiera di protezione con staffas.
6	GX 13 272 02 A	2	1 ⌀ 6 × 12 → 2/72.	Support de tubes (7 passages).	Träger f. Rohre (7 Aussparungen).	Bracket f. pipes (7 openings).	Soporte de tubos (7 aberturas).	Supporto per tubi (7 fori).
			D à D					
2	GX 25 160 02 A	1	6 cv.	Patte support de tube sur étrier AV D :	Haltelasche f. Rohr an Tragplatte vorne, rechts :	Support plate f. pipe on front R.H. housing:	Pata de soporte de tubo de cuerpo delant. der. :	Staffa supporto per tubo sul corpo ant. D :
	GX 25 160 04 A	1	7 cv.	–	–	–	–	–
			® 2/71 →					
3	1 G 5 438 361 V *GX 13 395 01 A*	2		Support de tube (noir) : – 3 passages.	Träger f. Rohre (schwarz) – 3 Aussparungen.	Bracket f. pipes (black): – 3 openings.	Soporte de tubos (negro) – 3 aberturas.	: Supporto per tubi (nero) : – 3 fori.
4	1 G 5 438 363 S *GX 13 306 02 A*	3		– 1 passage.	– 1 Aussparung.	– 1 opening.	– 1 abertura.	– 1 foro.
	26 199 249 W		9/72 →.	–	–	–	–	–
5	GX 13 271 02 A	1	⌀ M 5 × 80.	– 7 passages.	– 7 Aussparungen.	– 7 openings.	– 7 aberturas.	– 7 fori.
6	GX 13 273 02 A	2	⌀ M 5 × 80.	– 7 passages.	– 7 Aussparungen.	– 7 openings.	– 7 aberturas.	– 7 fori.
7	GX 13 275 02 A	4	⌀ M 5 × 80.	– 7 passages.	– 7 Aussparungen.	– 7 openings.	– 7 aberturas.	– 7 fori.

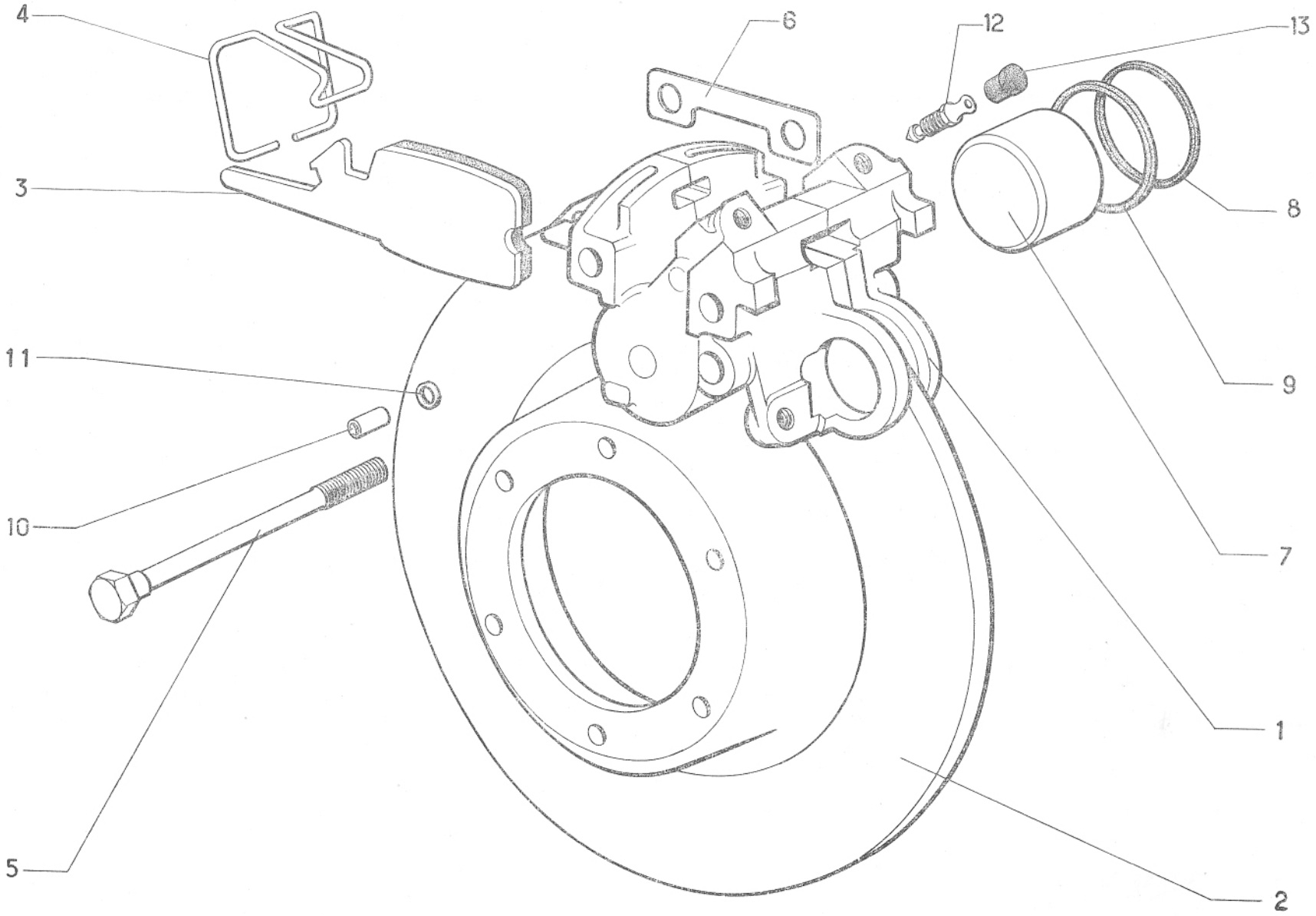

624

4-451

I	NUMÉROS	K	6 cv	Freins avant	Vordere Bremsen	Front brakes	Frenos delanteros	Freni anteriori
1	GX 25 267 01 A	2		Étrier complet. (Piston ⌀ 42).	Traggehäuse, komplett (Kolben - ⌀ 42).	Housing, complete. (Piston ⌀ 42).	Cuerpo completo. (pistón ⌀ 42).	Corpo completo. (pistoncino ⌀ 42).
2	2 G 5 420 027 M *AL 451-23*	2	⌀ 270 - e 7.	Disque.	Scheiben.	Disc.	Disco.	Disco.
3				Jeu de 4 plaquettes :	Satz Bremsplaketten (4) :	Set of 4 plates:	Juego de 4 plaquetas :	Serie di 4 placchette :
	GX 25 269 03 B	1	« Ferodo » 671 (1°) R.m.p. 9/71 →.	– avec fil d'usure.	– mit Kabel.	– with wire.	– con hilo.	– con cavetto.
	GX 25 269 02 B	1	« Textar » V 1431 FF (2°) R.m.p. 9/71 →.	– avec fil d'usure.	– mit Kabel.	– with wire.	– con hilo.	– con cavetto.
4	1 M 5 420 183 H *AM 451-146*	2		Ressort.	Feder.	Spring.	Muelle.	Molla.
5	0 M 5 420 264 N *AM 451-90*	4	TH 10 × 150 - L 139.	Vis.	Schraube.	Screw.	Tornillo.	Vite.
6	1 M 5 420 184 U *AM 451-148*	2		Cale de réglage.	Einstellscheibe.	Adjusting shim.	Suplemento de reglaje.	Spessore di regolazione.
7	GX 25 266 01 A	4	⌀ 42 - h 27.	Piston.	Druckkolben.	Piston.	Pistón.	Pistone.
8	1 G 5 403 208 X *AMN 453-165*	4	40,8 × 47 × 2,8.	Pare-poussière.	Dichtstulpen.	Dust cover.	Guardapolvo.	Parapolvere.
9	1 G 5 403 207 L *AMN 453-119*	4	42 × 47 × 2,5.	Joint d'étanchéité.	Dichtung.	Sealing.	Junta.	Guarnizione.
10	5 G 5 405 104 F *AM 453-93*	2	L 14.	Tube de positionnement.	Zentrierrohr.	Locating tube.	Tubo de posicionado.	Tubetto di posizionnam.
11	ZD 9482 200 U	2	7,2 × 11 × 1,9.	Joint torique.	Dichtring.	Sealing ring.	Junta torica.	Gommino.
12	0 G 5 405 106 C *AM 453-123*	1		Vis de purge.	Entlüftungsschraube.	Drain screw.	Tornillo de purga.	Vite di scarico.
13	1 T 5 405 105 S *A 453-28*	1		Capuchon de vis.	Dichtkappe für Schraube.	Cap for screw.	Capuchón del tornillo.	Cappucio per vite.

I	NUMÉROS	K	7 CV	Freins avant	Vordere Bremsen	Front brakes	Frenos delanteros	Freni anteriori
1	GX 25 329 01 A	2	⌀ 270 - e 9.	Disque.	Scheibe.	Disc.	Disco.	Disco.
2				Étrier complet :	Traggehäuse :	Complete carrier:	Cuerpo completo :	Pinza portaceppi compl. :
	GX 25 267 02 B	1	G.	– (piston ⌀ 45).	– (Kolben-⌀ 45).	– (piston ⌀ 45).	– (piston ⌀ 45).	– (pistone ⌀ 45).
	GX 25 267 02 C	1	D.	–	–	–	–	–
3				Jeu de 4 plaquettes :	Satz zu 4 Bremsplaketten:	Set of 4 brake pads:	Juego de 4 plaquetas :	Serie di 4 placchette :
	GX 25 326 01 A	1	« Textar » V 1431 FF.	– avec fil d'usure.	– (mit Kabeln).	– (with leads).	– (con cables).	– (con cavetti).
	GX 25 326 02 A	1	« Ferodo » F 672.	–	–	–	–	–
				Ressort de maintien :	Haltefeder :	Retaining spring :	Muelle sujetador :	Molla di fissaggio :
4	1 G 5 426 183 A	2		–	–	–	–	–
5	GX 25 336 01 A			–	–	–	–	–
6	GX 25 303 01 A	2	⌀ 6,1 - L 86.	Axe.	Druckkolben.	Pin.	Eje.	Perno.
7	1 D 5 411 152 V *DX 842-47*	2		Épingle.	Federspange.	Spring clip.	Horquilla.	Forcellina.
8	GX 25 306 01 A	4	THM 10 × 150 - L 145.	Vis de fixation d'étrier.	Schraube f. Tragblock.	Screw f. carrier.	Tornillo de cuerpo.	Vite per pinza.
9	GX 25 266 02 A	4	⌀ 45.	Piston.	Kolben.	Piston.	Pistón.	Pistone.
10	GX 25 298 01 A	4	45 × 50 × 2,5.	Joint d'étanchéité.	Dichtung.	Sealing.	Junta de estanqueidad.	Guarnizione tenuta.
11	GX 25 299 01 A	4	44,5 × 50,7 × 2,8.	Joint pare-poussière.	Dichtung.	Dust seal.	Junta guarda poluo.	Guarnizione para polvere.
12	ZD 9482 200 U	2	7,2 × 11 × 1,9.	Joint torique.	Ringdichtung.	Ring seal.	Junta torica.	Gommino.
13	0 G 5 405 106 C *AM 453-123*	1		Vis de purge.	Entlüftungsschraube.	Drain screw.	Tornillo de purga.	Vite di scarico.
14	1 T 5 405 105 S *A 453-28*	1		Capuchon de vis.	Dichtkappe f. Schraube.	Cap for screw.	Capuchón de tornillo.	Cappùccio per vite.

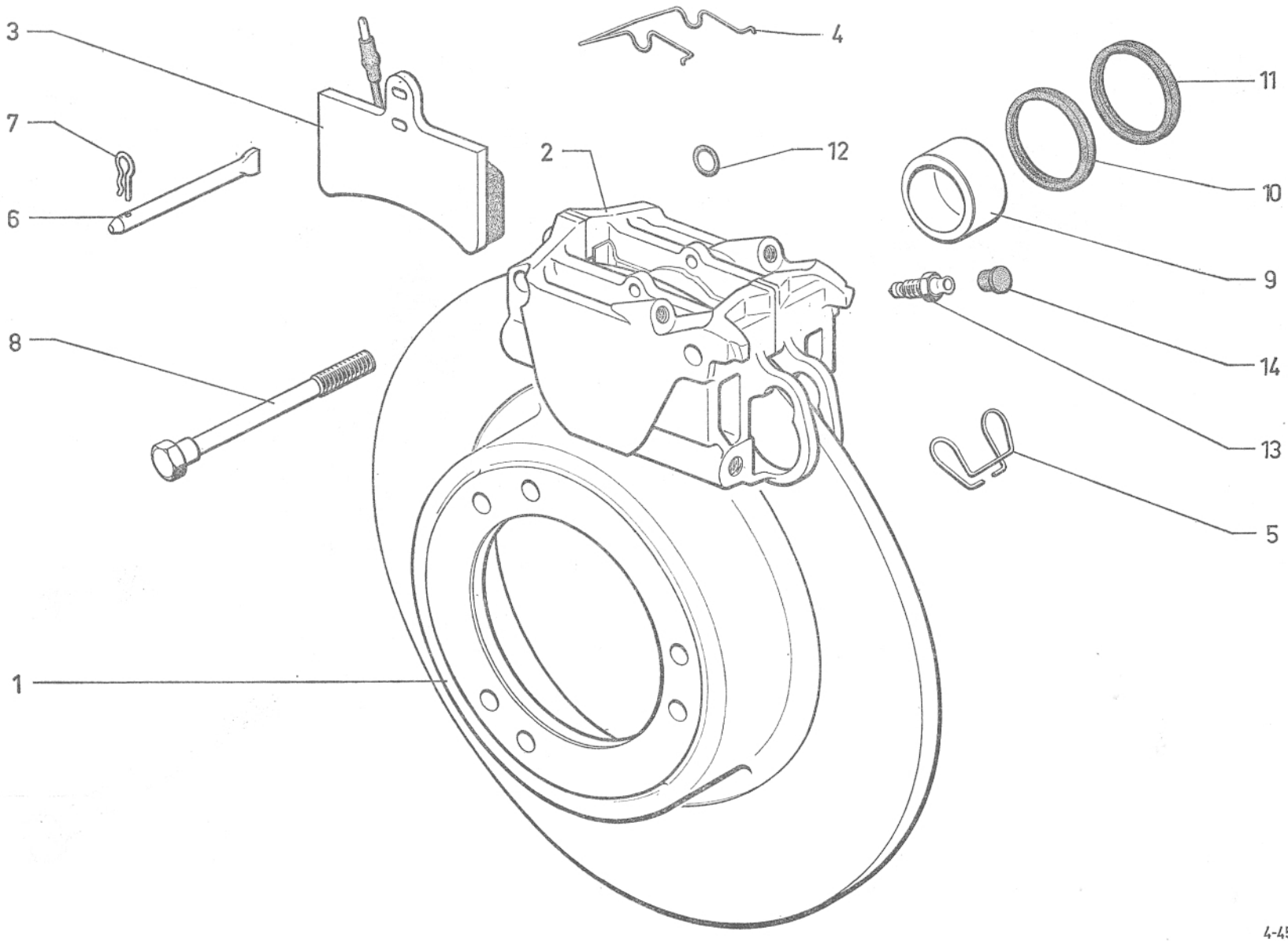
3
7
6
8
1
2
4
12
11
10
9
14
13
5

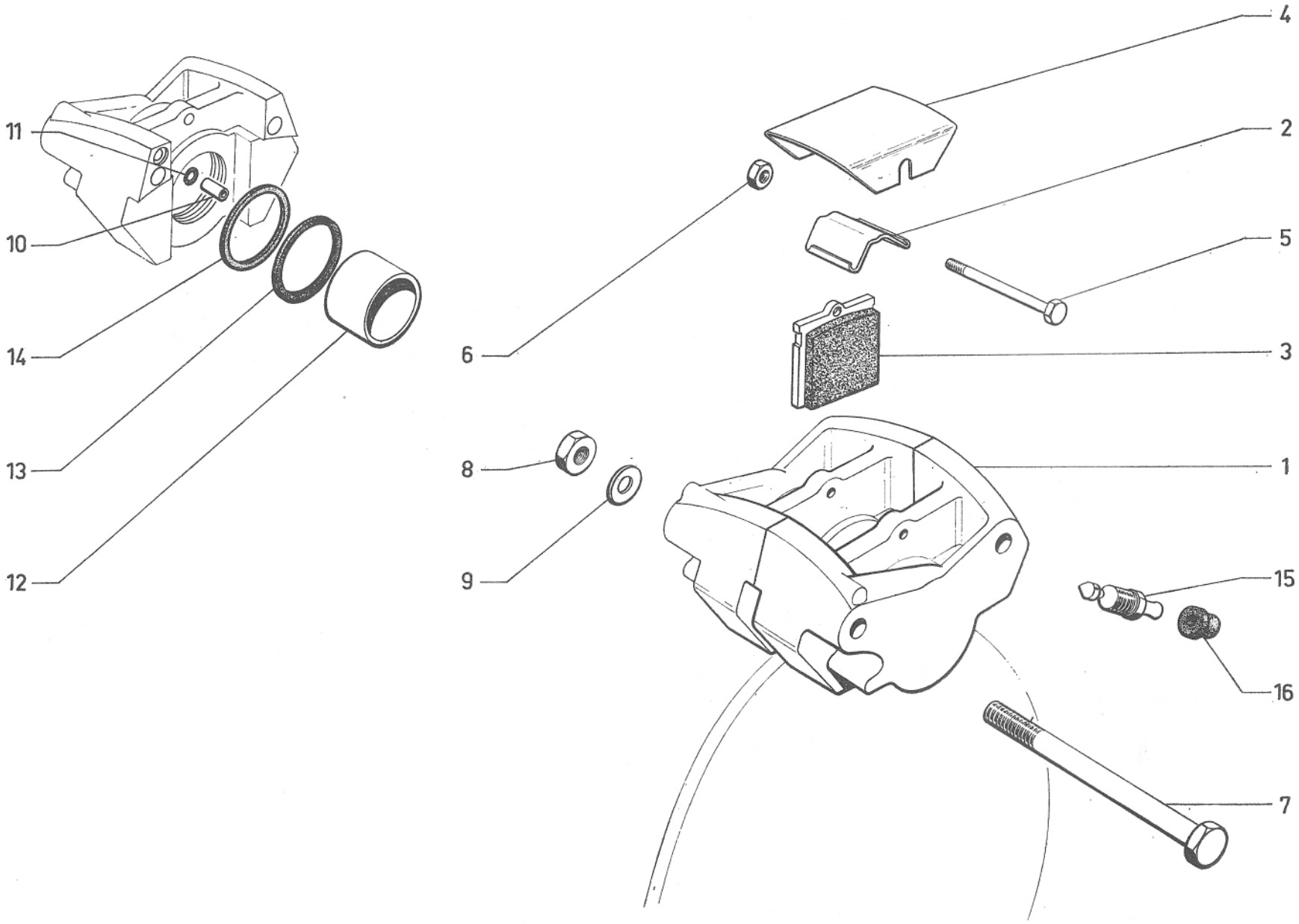
11
10
14
13
12
6
8
9
4
2
5
3
1
15
16
7

I	NUMÉROS	K		Freins arrière	Hintere Bremsen	Rear brakes	Frenos traseros	Freni posteriori
1	GX 25 128 01 A	2	→ 11/72.	Étrier complet :	Tragplatte, komplett :	Housing, complete:	Cuerpo completo :	Corpo completo :
	GX 25 128 01 B	2	11/72 →.	–	–	–	–	–
2	GX 25 106 01 A	2	→ 11/72.	Ressort :	Feder :	Spring:	Muelle :	Molla :
	GX 25 331 01 B	2	11/72 →.	–	–	–	–	–
3				Jeu de 4 plaquettes :	Satz Bremsplaketten (4) :	Set of 4 plates:	Juego de 4 plaquetas :	Serie di 4 placchette :
	GX 25 268 03 A	1	« Ferodo » (671) - (1º) R.m.p. 9/71 → 1/72.	–	–	–	–	–
	GX 25 268 02 A	1	« Textar » (V 1431) - (2º) R.m.p. 9/71 → 11/72.	–	–	–	–	–
	GX 25 268 03 B	1	« Férodo » (672) 11/72 →.	–	–	–	–	–
	GX 25 268 02 B	1	« Textar » (V 1431) 11/72 →.	–	–	–	–	–
4	GX 25 330 01 A	2	11/71 →.	Tôle de protection.	Abschirmblech.	Shield.	Chapa de protección.	Lamiera di protezione.
5	ZC 9621 160 W	2	TH M 5 × 72 11/71 → 11/72.	Vis de tôle :	Schraube :	Screw:	Tornillo :	Vite :
	GX 25 335 01 A	2	TH M 5 × 72 11/72 →.	–	–	–	–	–
6	ZD 9525 900 W	2	H M 5 × 80 11/71 →.	Écrou.	Mutter.	Nut.	Tuerca.	Dado.
7			TH M 9 × 125.	Vis d'étrier :	Schraube f. Tragplatte :	Screw f. housing:	Tornillo de cuerpo :	Vite per corpo :
	GX 25 107 01 A	4	L 127 → 6/71 R.p. GX 25 107 01 B.	–	–	–	–	–
	GX 25 107 01 B	4	L 127 11/71 →.	–	–	–	–	–
8	25 413 009 *ZC 9615 081 U*	4	H M 9 × 125.	Écrou d'étrier.	Mutter f. Tragplatte.	Nut f. housing.	Tuerca de cuerpo.	Dado per corpo.
9	ZC 9619 301 U	4	Co 9,2 × 20,25 × e 1,6.	Rondelle (à picots).	Scheibe m. Zäckchen.	Washer with points.	Arandela con puntillas.	Rondella con puntine.
10	5 G 5 405 104 F *AM 453-93*	2	L 14.	Tube.	Rohr.	Tube.	Tubo.	Tubetto.
11	ZD 9482 200 U	2	7,2 × 11 × 1,9.	Joint torique.	Dichtring.	Sealing ring.	Junta torica.	Gommino.
12	GX 25 104 01 A	4	⌀ 30 - h 27,9.	Piston.	Kolben.	Piston.	Pistón.	Pistone.
13	GX 25 103 01 A	4	29,5 × 35,7 × 2,8.	Pare-poussière.	Dichtstulpen.	Dust cover.	Guardapolvo.	Parapolvere.
14	GX 25 102 01 A	4	30 × 35 × 2,5.	Joint.	Dichtung.	Joint.	Junta.	Guarnizione.
15	0 G 5 405 106 C *AM 453-123*	2		Vis de purge.	Entlüftungsschraube.	Drain screw.	Tornillo de purga.	Vite di spurgo.
16	1 T 5 405 105 S *A 453-28*	2		Capuchon de vis.	Dichtkappe für Entlüftungsschraube.	Cap for screw.	Capuchón del tornillo.	Cappuccio per vite.
	ZD 9303 300 W	2	⌀ 5 - L 90 → 11/71.	Goupille (fendue) de ressort.	Splint f. Feder.	Split pin f. spring.	Grupilla hendida de muelle.	Coppiglia tagliata per molla.

I	NUMÉROS	K	6 cv	Refroidissement freins AV	Kühlung der vorderen Bremsen	Front brakes cooling	Refrigeración de los frenos del.	Raffreddamento dei fari ant.
1			Sauf EMBAUT.	Tôle de répartition :	Kühlschacht :	Distributor panel:	Chapa de repartición :	Lamiera di ripartizione :
	GX 25 242 01 A	1	G → 2/72.	–	–	–	–	–
	GX 25 243 01 A		D → 2/72.	–	–	–	–	–
2			Sauf EMBAUT.	Déflecteur :	Abweiser :	Deflector:	Deflector :	Deflettore :
	GX 25 244 01 A	1	G → 2/72.	–	–	–	–	–
	GX 25 245 01 A	1	D → 2/72.	–	–	–	–	–
				Platine :	Platte :	Plate:	Placa :	Piastra :
3	GX 25 240 01 A	1	G.	–	–	–	–	–
4	GX 25 248 01 A	1	D.	–	–	–	–	–
5			G.	Écran :	Rahmen :	Shield:	Pantalla :	Schermo :
	GX 25 246 01 A	1	R.p. GX 25 246 01 C → 9/71.	–	–	–	–	–
	GX 25 246 01 B	1	EMBAUT → 9/71.	–	–	–	–	–
	GX 25 246 01 C	1	TT 9/71 →.	–	–	–	–	–
6	GX 25 247 01 A	1	D.	Déflecteur.	Abweiser.	Deflector.	Deflector.	Deflettore.
7	GX 25 253 01 A	1	D.	Déflecteur côté collecteur.	Abweiser auf Luftführungsseite.	Deflector, collector side.	Deflector, lado colector.	Deflettore, lato collettore.
8	ZC 9615 790 W	?	⌀ M 5 × 80.	Écrou clip.	Clipsmutter.	Nut clip.	Tuerca-clip.	Graffetta per vite.
9		?		Vis :	Schraube :	Screw:	Tornillo :	Vite :
	ZD 9366 000 U		TH M 5 × 14.	–	–	–	–	–
	ZD 9365 800 W		TH M 5 × 10.	–	–	–	–	–

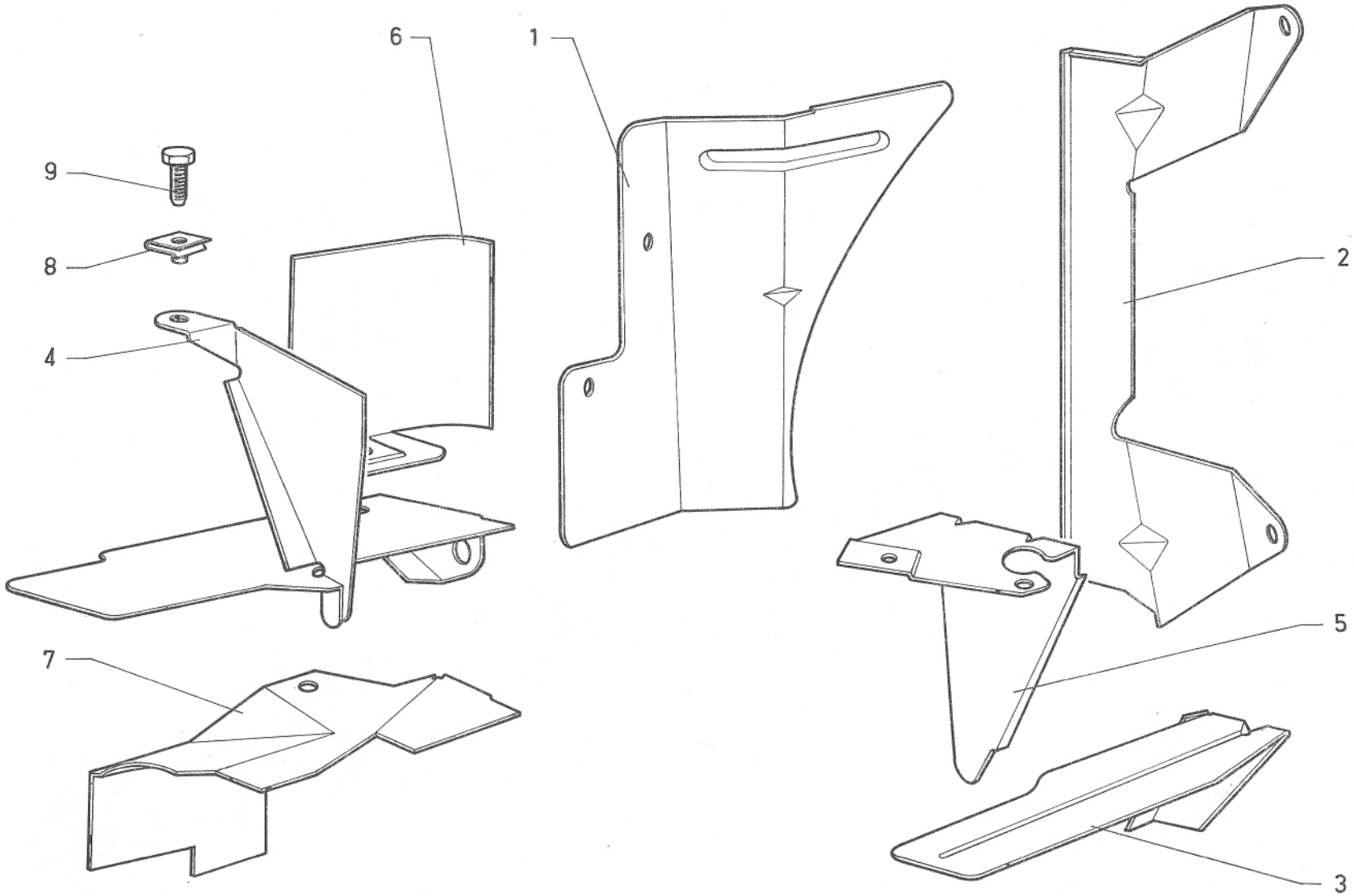
6
1
9
8
4
2
5
7
3

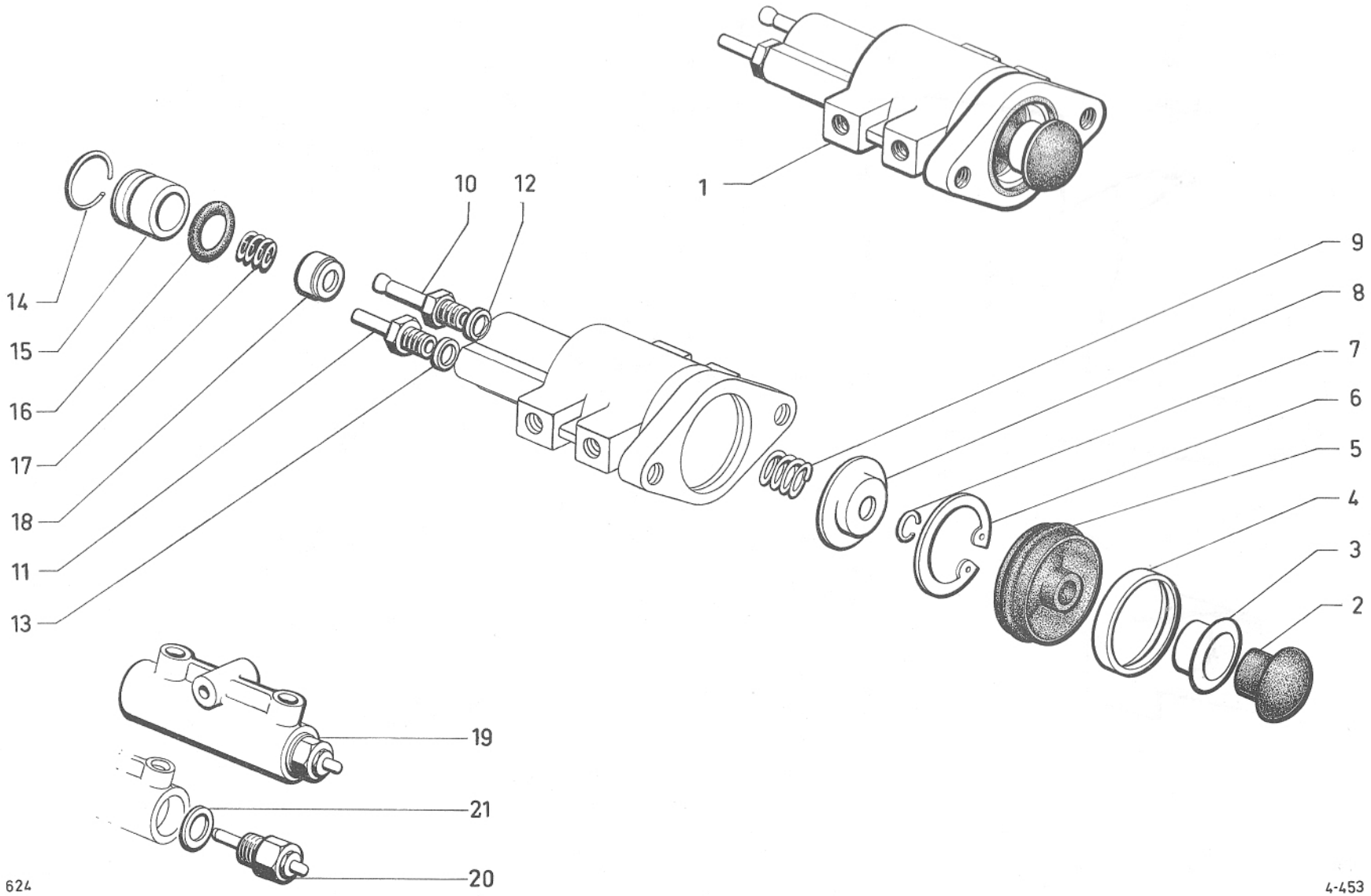
1
10
12
14
15
16
17
18
11
13
9
8
7
6
5
4
3
2
19
21
20

I	NUMÉROS	K		Doseur de frein	Bremsventil	Brake control valve	Dosificador de freno	Dosatore freno
1	1 G 5 425 200 R *GX 25 159 01 A*	1		Doseur complet.	Bremsventil, komplett.	Complete control valve.	Dosificador completo.	Dosatore completo.
2	1 G 5 425 201 B *GX 25 200 01 A*	1		Amortisseur caoutchouc.	Gummi-Stossdämpfer.	Damping rubber	Amortiguador de caucho.	Ammortizzatore di gomma.
3	GX 25 199 01 A	1	6,5 × 10 × 16 × 6,5.	Coupelle.	Teller.	Cup.	Copela.	Scodellino.
4	1 G 5 424 455 T *GX 25 143 01 A*	1	27 × 32 × 7.	Bague de maintien.	Haltering.	Retaining ring.	Anillo de sujeción.	Anello di fissaggio.
5	1 G 5 424 454 G *GX 25 142 01 A*	1		Protecteur caoutchouc.	Gummiabschirmung.	Rubber protection.	Protector de caucho.	Protettore di gomma.
6	26 205 689 W *ZC 9620 568 U*	1		Circlips.	Seegerring.	Circlip.	Clip.	Graffetta.
7	1 D 5 415 019 C *DM 453-17*	2		Jonc.	Sicherungsdraht.	Clip.	Anillo de retención.	Anello d'arresto.
8				Collerette d'appui :	Haltestück :	Thrust ring:	Collarete de apoyo ;	Collarino d'appoggio :
	1 G 5 424 453 W *GX 25 139 01 A*	1	⌀ 8,5 × 15 × 33 - e 6,6 → 6/72.	–	–	–	–	–
	1 G 5 431 873 Y	1	⌀ 8,5 × 15 × 33 - e 6,9 6/72 →.	–	–	–	–	–
9	1 G 5 431 086 U *GX 25 140 01 A*	1	⌀ int. 14,8.	Ressort (4 spires).	Feder (4 Wicklungen).	Spring (4 turns).	Muelle (4 espiras).	Molla (4 spires).
				Tube raccord :	Rohrverbindung :	Union pipe:	Tubo de unión :	Tubetto raccordo :
10	1 D 5 411 353 E *DM 453-149*	1	⌀ 7 × 100.	–	–	–	–	–
11	1 S 5 410 333 T *DM 453-151*	1	⌀ 6 × 100.	–	–	–	–	–
				Joint cuivre :	Kupferdichtung :	Copper joint:	Junta de cobre :	Guarniz. di rame :
12	22 476 009 W *ZD 9247 600 U*	1	7,2 × 11 × 1.	–	–	–	–	–
13	26 778 059 V *ZC 9617 805 U*	1	6,2 × 10 × 1.	–	–	–	–	–
14	1 D 5 416 662 L *DS 9314-236 L*	1		Jonc.	Sicherungsdraht.	Clip.	Anillo de retención.	Anello d'arresto.

I	NUMÉROS	K		Doseur de frein (Suite)	Bremsventil (Forts.)	Brake control valve (Cont.)	Dosificador de freno (Cont.)	Dosatore freno (Cont.)
15	1 G 5 424 452 K *GX 25 147 01 A*	1	⌀ 20 - h 17.	Bouchon.	Stopfen.	Plug.	Tapón.	Tappo.
16	24 823 009 R *ZD 9482 300 U*	1	16,8 × 20,6 × 1,9.	Joint torique.	Dichtring.	Sealing ring.	Junta torica.	Gommino.
17	1 G 5 425 199 E *GX 25 146 01 A*	1	⌀ int. 8,5.	Ressort (4 spires).	Feder (4 Wicklungen).	Spring (4 turns).	Muelle (4 espiras).	Molla (4 spire).
18	1 G 5 425 198 U *GX 25 145 01 A*	1	5,7 × 14 × 8.	Rondelle d'appui.	Anschlagscheibe.	Thrust washer.	Arandela de apoyo.	Rondella d'appoggio.
				Pièces spéciales	**Spezialteile**	**Special parts**	**Piezas especiales**	**Pezzi speciali**
			Ⓢ 9/71 → Ⓝ 11/71 → (GB) 9/72 →					
19	GX 25 218 01 A	2		Détecteur de fuite (avec contacteur).	Verlustanzeiger mit Schalter.	Leak finder with switch.	Detector de fugas con contactor.	Revelatore fughe con contattore.
20	GX 25 220 01 A	2		Contacteur de détecteur.	Schalter f. Verlustanzeig.	Switch f. leak finder.	Contactor de detector.	Contattore con revelatore.
21	22 478 009 K *ZD 9247 800 U*	2	16,3 × 22 × 1.	Joint.	Dichtung.	Seal.	Junta.	Guarnizione.
			D à D					
1	GX 25 159 02 A	1		Doseur complet.	Bremsventil, komplett.	Complete control valve.	Dosificador completo.	Dosatore completo.

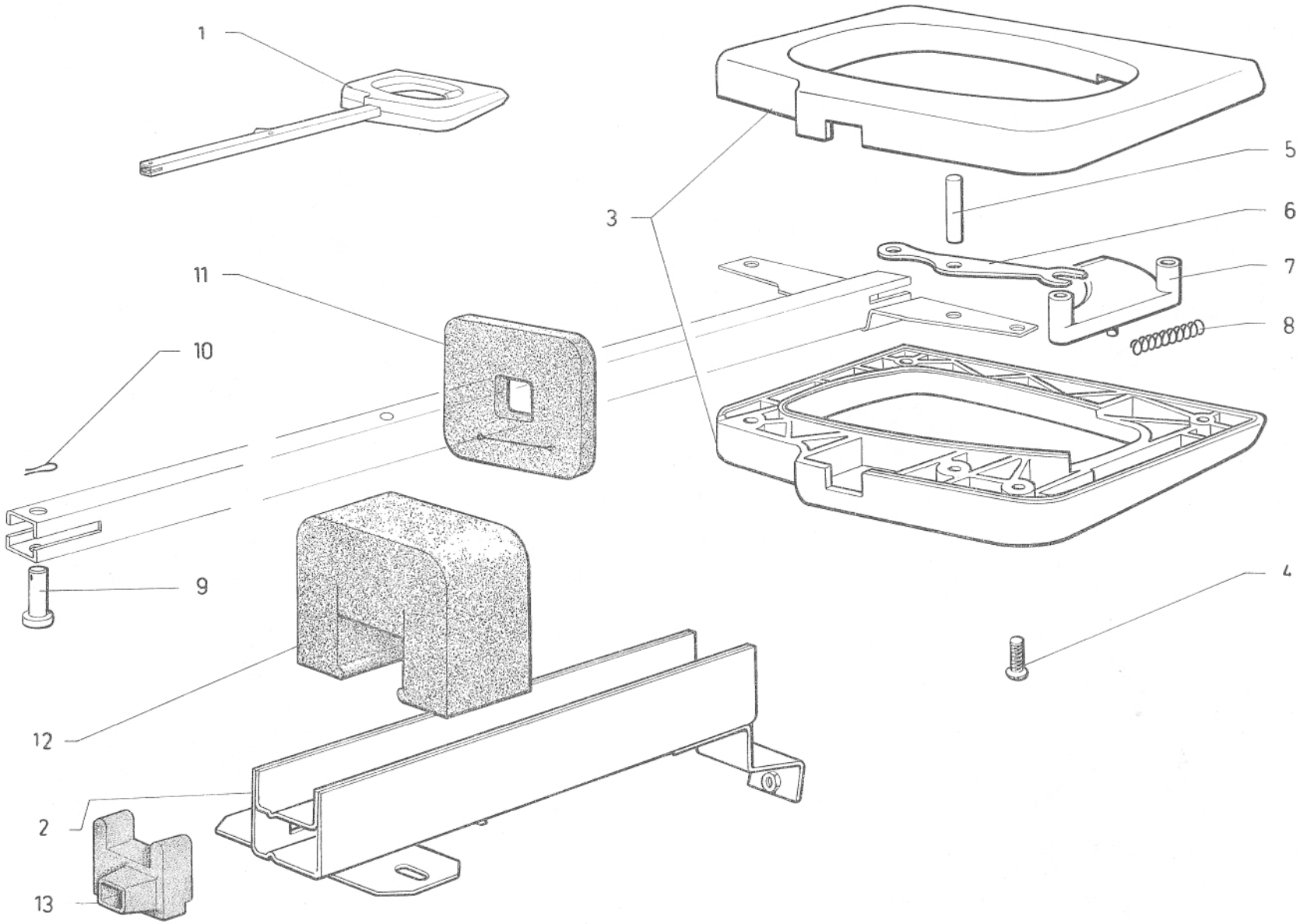
1
3
5
6
7
8
11
10
9
4
12
2
13

I	NUMÉROS	K		Frein à main Tirette	Feststellbremse	Handbrake - Handle	Freno de mano Tirador	Freno à mano Tirante
1	GX 42 217 01 A	1		Tirette complète.	Zug, komplett.	Handle assy.	Tirador completo.	Tirante completo.
2	GX 42 190 01 A	1		Crémaillère.	Zahnschiene.	Rack.	Gremallera.	Gremagliera.
3	GX 42 379 01 A	1		Ensemble de demi-poignées.	Handgriff, komplett.	Half handles assy.	Conjunto de medias manecillas.	Insieme di semimaniglie.
4	ZD 9467 330 W	4	TFB M 4 × 14.	Vis.	Schraube.	Screw.	Tornillo.	Vite.
5	GX 42 248 01 A	1	4 × 22.	Axe.	Achse.	Pin.	Eje.	Perno.
6	GX 42 247 01 A	1		Levier de renvoi.	Hebel.	Return lever.	Palanca de reenvio.	Leva di renvio.
7	GX 42 250 01 A	1		Gâchette (nylon noir).	Sperrstück (schwarzes Nylon).	Trigger (black nylon).	Gatillo (nylón negro).	Nottolino (nilon nero).
8	GX 42 249 01 A	1	⌀ ext. 4,7.	Ressort (25 spires).	Feder (25 Wicklungen).	Spring (25 coils).	Muelle (25 espiras).	Molla (25 spires).
9	1 A 5 417 536 L *A 334-67*	1	6 × 20.	Axe.	Achse.	Pin.	Eje.	Perno.
10	1 D 5 411 152 V *DX 842-47*	1		Épingle.	Klammer.	Pin.	Grapa.	Arresto.
				Caoutchouc d'étanchéité :	Dichtungsgummi :	Sealing rubber:	Caucho de estanqueidad :	Gomma di tenuta :
11	GX 42 309 01 A	1	→ 7/72.	– de poignée.	– für Handgriff.	– for handle.	– de manecilla.	– per maniglia.
12	GX 42 310 01 A	1		– de crémaillère.	– für Zahnschiene.	– for rack.	– de cremallera.	– per cremagliera.
13	GX 42 461 01 A	1	7/72 →.	– d'extrémité de crémaillère.	– für Ende der Zahnschiene.	– for rack end.	– de cabo de cremallera.	– per estremità della cremagliera.

I	NUMÉROS	K		Frein à main Leviers - Câbles	Feststellbremse Hebel und Seilzug	Handbrake Levers - Cables	Freno de mano Palancas - Cables	Freno a mano Leve - Cavi
1	GX 42 243 01 A	1		Levier de renvoi.	Hebel.	Relay lever.	Palanca de reenvio.	Leva di rinvio.
2	GX 42 288 01 A	1	⌀ ext. 20.	Ressort (22 spires).	Feder (22 Wicklungen).	Spring (22 coils).	Muelle (22 espiras).	Molla (22 spire).
3	ZC 9619 173 W		16 × 26 × 5.	Rondelle.	Scheibe.	Washer.	Arandela.	Rondella.
4	GX 42 245 01 A	1	16,2 × 26 × 4.	Rondelle anti-bruit.	Geräuschdämpf. -Scheibe.	Anti-rattle washer.	Arandela antirruido.	Rondella antirumore.
5	GX 42 302 01 A	1		Palonnier.	Betätigungshebel.	Rod.	Balancín.	Bilancino.
6	1 M 5 420 266 K *AM 454-151*	1	⌀ 8 - L 17.	Axe.	Achse.	Pin.	Eje.	Perno.
7	GX 42 218 01 A	1		Plaque d'arrêt de gaines.	Halteblech für Seilhülle.	Stop plate for sheath.	Plaqueta de freno de vainas.	Placchetta d'arresto per guaina.
				Câble avec gaine :	Seilzug mit Hülle :	Cable with sheath:	Cable con vaina :	Cavo con guaina :
8	GX 42 254 01 A	1	G - L 572.	– (avec protection caoutchouc).	– (mit Gummischutz).	– (with rubber protection).	– (con protección de caucho).	– (con protezione di gomma).
9	GX 42 300 01 A	1	D - L 582.	– (sans protection caoutchouc).	– (ohne Gummischutz).	– (without rubber protection).	– (sin protección de caucho).	– (senza protezione di gomma).
10				Écrou de réglage :	Mutter :	Nut:	Tuerca :	Dado :
	ZD 9522 100 U	2	H M 7 × 100 - e 8,5.	–	–	–	–	–
	ZD 9526 100 Z	2	H M 7 × 100 - e 5,5.	–	–	–	–	–
11	1 M 5 420 271 P *AM 454-66*	2		Ressort de rappel (14 spires).	Rückholfeder (14 Wicklungen).	Return spring (14 turns).	Muelle de retroceso (14 espiras).	Molla di richiamo (14 spire).
12				Jeu de 4 plaquettes :	Satz Bremsplaketten :	Set of plates:	Juego de plaquetas :	Serie di piastrine :
	1 M 5 403 824 T	1	R.m.p. - « Ferodo » 738 T - 6 cv.	–	–	–	–	–
	GX 25 328 01 A	1	« Ferodo » 738 T - 7 cv.	–	–	–	–	–
13				Ressort anti-bruit :	Geräuschdämpfungsfeder :	Anti-rattle spring:	Muelle antirruido :	Molla antirumore :
	1 M 5 420 267 W *AM 454-279 A*	2	Ext. G - int. D.	–	–	–	–	–
	1 M 5 420 272 A *AM 454-79*	2	Ext. D - int. G.	–	–	–	–	–
14	2 M 5 420 269 T *AM 454-54*	4		Levier bagué.	Hebel, ausgebüchst.	Lever, bushed.	Palanca con casquillo.	Leva imboccolata.

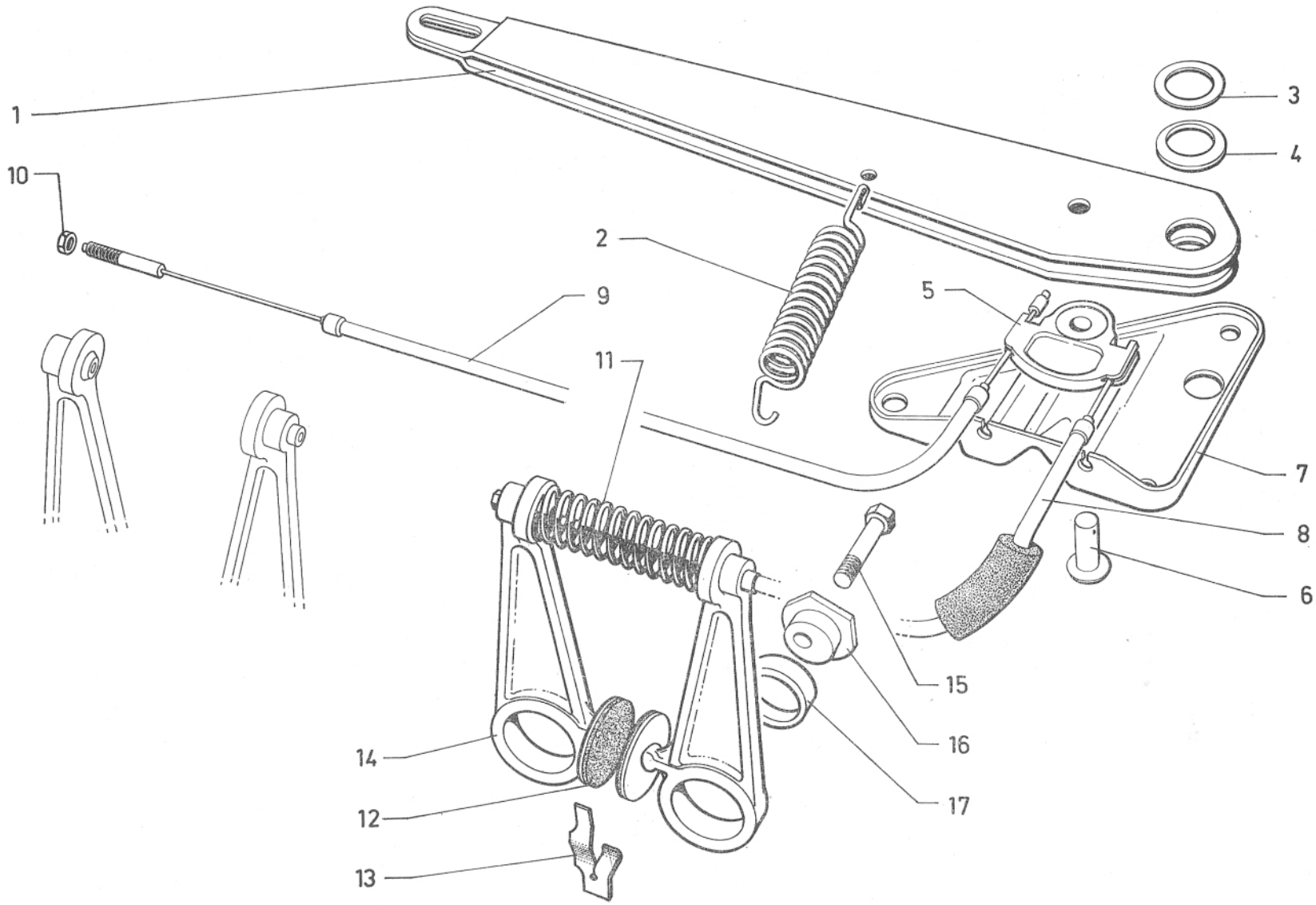
1
10
2
9
11
3
4
5
7
8
6
15
16
17
14
12
13

I	NUMÉROS	K		Frein à main Leviers - Câbles *(Suite)*	Feststellbremse Hebel und Seilzug *(Forts.)*	Handbrake Levers - Cables *(Cont.)*	Freno de mano Palancas - Cables *(Cont.)*	Freno a mano Leve - Cavi *(Cont.)*
15	0 M 5 421 257 G *AM 454-267 A*	4	TH 9 × 125 - L 35.	Vis.	Schraube.	Screw.	Tornillo.	Vite.
16	GX 25 258 01 A	4	TH ⌀ 17,95 - h 15.	Excentrique.	Exzenter.	Eccentric.	Excentrica.	Eccentrico.
17	1 A 5 414 687 U *AM 454-122*	4		Coussinet.	Lagerschale.	Bush.	Cojinete.	Cuscinetto.
				Pièces spéciales	**Spezialteile**	**Special parts**	**Piezas especiales**	**Pezzi speciali**
			Ⓑ Ⓒ Ⓗ Ⓓ Ⓝ Ⓢ **10/71 →**					
				Câble avec gaine :	Seilzug mit Hülle :	Cable with sheath:	Cable con vaina :	Cavo con guaina :
8	GX 42 463 01 A	1	G - gaine L 572.	– (avec protection caoutchouc).	– (mit Gummischutz).	– (with rubber protection).	– (con protección de caucho).	– (con protezione di gomma).
9	GX 42 464 01 A	1	D - gaine L 582.	– (sans protection caoutchouc).	– (ohne Gummischutz).	– (without rubber protection).	– (sin protección de caucho).	– (senza protezione di gomma).