GROUPE 2 — BAUGRUPPE 2 — GROUP 2

SOUS-GROUPES	DÉSIGNATION DES CHAPITRES	UNTER-GRUPPEN	BEZEICHNUNG DER KAPITEL	UNDER-GROUPS	DESCRIPTION OF CHAPTERS
2-141	Tubulures admission et échappement → 9 /72	**2-141**	Ein-und Auslasskrümmer → 9/72	**2-141**	Inlet pipes and exhaust manifold → 9/72
2-141/A	Tubulures admission et échappement 9/72 →	**2-141/A**	Ein-und Auslasskrümmer 9/72 →	**2-141/A**	Inlet pipes and exhaust manifold 9/72 →
2-142	Carburateur « Solex » - 7 cv	**2-142**	Vergaser « Solex » - 7 cv	**2-142**	Carburetter « Solex » 7
2-142/A	Carburateur « Solex » - 6 cv 9/72 →	**2-142/A**	Vergaser « Solex » - 6 cv 9/72 →	**2-142/A**	Carburetter « Solex » - 6 cv 9/72 →
2-142/B	Carburateur « Weber » - 7 cv	**2-142/B**	Vergaser « Weber » - 7 cv	**2-142/B**	Carburetter « Weber » - 7 cv
2-142/C	Carburateur « Weber » - 6 cv 9/72 →	**2-142/C**	Vergaser « Weber » - 6 cv 9/72 →	**2-142/C**	Carburetter « Weber » - 6 cv 9/72 →
2-142/1	Commande d'accélérateur → 11/70	**2-142/1**	Gashebelgestänge → 11/70	**2-142/1**	Accelerator control → 11/70
2-142/1A	Commande d'accélérateur 11/70 →	**2-142/1A**	Gashebelgestänge 11/70 →	**2-142/1A**	Accelerator control 11/70 →
2-171	Filtre à air → 9/71	**2-171**	Luftfilter → 9/71	**2-171**	Air filter → 9/71
2-171/A	Filtre à air 9/71 →	**2-171/A**	Luftfilter 9/71 →	**2-171/A**	Air filter 9/71 →
2-211	Allumeur « S.E.V.-Marchal »	**2-211**	Zündverteiler « S.E.V.-Marchal »	**2-211**	Distributor « S.E.V.-Marchal »
2-211/1	Allumeur « Ducellier »	**2-211/1**	Zündverteiler « Ducellier »	**2-211/1**	Distributor « Ducellier »
2-212	Bobine - Bougie - Faisceau	**2-212**	Zündspule - Zündkerzen - Kabelbündel	**2-212**	Ignition coil - Spark plugs - Lead assy
2-312	Embrayage	**2-312**	Kupplung	**2-312**	Clutch
2-322	Embrayage automatique	**2-322**	Kupplung, automatisch	**2-322**	Clutch, automatic
2-322/1	Circuit d'huile convertisseur	**2-322/1**	Ölkreislauf des Drehmomentwandlers	**2-322/1**	Converter oil circuit
2-532	Alternateur - Régulateur « Ducellier » → 1/71	**2-532**	Lichtmaschine - Regler « Ducellier » → 1/71	**2-532**	Alternator - Regulator « Ducellier » → 1/71
2-532/A	Alternateur - Régulateur « Ducellier » 1/71 →	**2-532/A**	Lichtmaschine - Regler « Ducellier » 1/71 →	**2-532/A**	Alternator - Regulator « Ducellier » 1/71 →
2-532/1	Alternateur - Régulateur « Paris-Rhône »	**2-532/1**	Lichtmaschine - Regler « Paris-Rhône »	**2-532/1**	Alternator - Regulator « Paris-Rhône »
2-533	Démarreur « Ducellier » → 6/73	**2-533**	Anlasser « Ducellier » → 6/73	**2-533**	Starter motor « Ducellier » → 6/73
2-533/A	Démarreur « Ducellier » 6/73 →	**2-533/A**	Anlasser « Ducellier » 6/73 →	**2-533/A**	Starter motor « Ducellier » 6/73 →
2-533/1	Démarreur « Paris-Rhône »	**2-533/1**	Anlasser « Paris-Rhône »	**2-533/1**	Starter motor « Paris-Rhône »

I	NUMÉROS	K	6 cv (Ⓓ Ⓢ → 9/71) 6 cv (TT → 9/72)	Tubulures admission et échappement *(Suite)*	Ein- und Auslasskrümmer *(Forts.)*	Inlet and exhaust manifolds *(Cont.)*	Colectores de admisión y escape *(Cont.)*	Collettori aspirazione e scarico *(Cont.)*
16	ZC 9616 145 W	1	⌀ 7 - L 36 - R.m.p. 12/71 →.	Goujon de boîtier.	Stehbolzen für Gehäuse.	Inlet casing stud.	Esparrago de caja.	Prigioniero per scatola.
		8		Goujon de tubulure.	Stehbolzen für Krümmer.	Exhaust manifold stud.	Esparrago de caja.	Prigioniero per scatola.
17	ZC 9616 138 W	4	⌀ 8 - L 34.	Goujon de carburateur.	Stehbolzen für Vergaser.	Stud for carburettor.	Esparrago de carburad.	Prigioniero per carbur.
18	ZC 9616 152 W	1	⌀ 7 - L 44.	Goujon de boîtier.	Stehbolzen für Gehäuse.	Inlet casing stud.	Esparrago de caja.	Prigioniero per scatola.
	ZD 9257 200 U	4	8.	Rondelle de goujon carburateur.	Scheibe (Vergaser).	Washer f. carburet. stud.	Arandela de esparrago de carburador.	Rondella per prigioniero del carburatore.
	ZD 9290 400 U	2	Co. 7,2 × 14,2.	Rondelle de goujon de tubulure.	Scheibe (Krümmer).	Washer for manifold stud.	Arandela de esparrago de collector.	Rondella per prigioniero collettore.
	ZD 9372 000 W	8	TH 7 × 25.	Vis de tubulure admission.	Schraube für Einlasskrümmer.	Screw for inlet manifold.	Tornillo de colector de admisión.	Vite per collettore aspir.
	ZD 9524 100 W	2	H 7.	Écrou de boîtier admission.	Mutter für Einlassgehäuse.	Nut for inlet casing.	Tuerca de caja de admisión.	Dado per scatola aspir.
	ZC 9615 049 W	4	H 8.	Écrou de goujon de carburateur.	Mutter (Vergaser).	Nut for carburettor stud.	Tuerca de esparrago de carburador.	Dado per prigioniero del carburatore.
	ZC 9615 044 U	8	H 7.	Écrou de tubulure échappement.	Mutter für Auslasskrümmer.	Exhaust manifold stud.	Tuerca de colector de escape.	Dado per collettore scarico.
	ZD 9486 100 U	1	8,9 × 12,7 × 1,9.	Joint torique	Dichtungsring	Ring seal.	Junta torica.	Gommino.
	ZC 9620 556 U	1	e 0,8 10/71 →.	Circlips du tube d'écoulement d'essence.	Clips f. Rohr.	Pipe circlip.	Clip de tubo.	Graffetta per tubo.

I	NUMÉROS	K	6 cv (Ⓓ Ⓢ 9/71 →) 6 cv (TT 9/72 →) 7 cv	Tubulures admission et échappement	Ein- und Auslasskrümmer	Inlet and exhaust manifolds	Colectores de admisión y escape	Collettori aspirazione e scarico
1	GX 03 275 01 A	2	6 cv.	Tubulure admission :	Einlasskrümmer :	Inlet manifold:	Colector de admisión :	Collettore aspirazione :
	GX 03 275 02 A	2	7 cv.	–	–	–	–	–
2				Tubulure échappement :	Auslasskrümmer :	Exhaust manifold:	Colector de escape :	Collettore scarico :
	GX 04 214 02 A	1	G - 6 cv - R.p. GX 04 214 02 B.	–	–	–	–	–
	GX 04 214 02 B	1	G.	–	–	–	–	–
	GX 04 215 01 A	1	D.	– sans capacité.	– ohne Luftsammler.	– without air box.	– sin caja de aire.	– senza scatola aria.
3				Boîtier :	Gehäuse :	Casing:	Caja :	Scatola :
	GX 03 127 02 B	1	« Solex ».	– sans bouchon.	– ohne Stopfen.	– without plug.	– sin tapón.	– senza tappo.
	GX 03 127 03 A	1	« Weber ».	– sans bouchon.	– ohne Stopfen.	– without plug.	– sin tapón.	– senza tappo.
4	GX 04 230 02 A	1		Prise d'air chaud.	Warmluftanschluss.	Warm air instake.	Toma de aire caliente.	Presa aria calda.
5	GX 03 280 01 B	2		Joint tubulure - boîtier.	Dichtung am Gehäuse.	Joint for box.	Junta de caja.	Guarnizione per scatola.
6				Joint de carburateur :	Vergaserdichtung :	Joint for carburettor:	Junta de carburador :	Guarniz. per carburatore :
	GX 03 159 01 A	2	« Solex » → 9/72.	–	–	–	–	–
		2	11/72 →.	–	–	–	–	–
	GX 03 159 04 A	2	« Solex » 9/72 → 11/72 R.p. GX 03 159 01 A.	–	–	–	–	–
	GX 03 159 03 A	1	« Weber ».	–	–	–	–	–
7	GX 03 168 01 A	4		Joint de tubulure admission.	Dichtung für Einlasskrümmer.	Joint for inlet manifold.	Junta de colector de admisión.	Guarniz. per collettore aspirazione.
8	GX 04 103 01 A	4		Joint de tubulure échappement.	Dichtung für Auslasskrümmer.	Exhaust manifold joint.	Junta de colector de escape.	Guarniz. per collettore di scarico.
9	GX 04 227 01 A	2		Épingle de maintien.	Haltespange.	Holding clip.	Horquilla de sujeción.	Forcellina di fissaggio.
10	GX 04 228 01 A	1		Épingle de maintien.	Haltespange.	Holding clip.	Horquilla de sujeción.	Forcellina di fissaggio.
11	GX 03 243 01 A	1		Raccord.	Verbindung.	Union.	Racor.	Raccordo.
12	GX 03 270 01 A	1	4 × 7 × 420.	Tube souple d'écoulement.	Kraftstoffschlauch.	Outflow flexible pipe.	Tubo flex. de derrame.	Tubo fless. di scolo.
13	ZC 9616 138 W	6	8 × 34.	Goujon tubulure sur boîtier.	Stehbolzen am Gehäuse.	Stud on casing.	Esparrago sobre caja.	Prigioniero sulla scatola.

I	NUMÉROS	K	6 cv (Ⓓ Ⓢ 9/71 →) 6 cv (TT 9/72 →) 7 cv	Tubulures admission et échappement *(Suite)*	Ein- und Auslasskrümmer *(Forts.)*	Inlet and exhaust manifolds *(Cont.)*	Colectores de admisión y escape *(Cont.)*	Collettori aspirazione e scarico *(Cont.)*
14	26 161 509 *ZC 9616 150 U*	4	⌀ 8 - L 37 - « Solex ».	Goujon de carburateur :	Stehbolzen für Vergaser :	Stud for carburettor:	Esparrago de carburad. :	Prigioniero per carbur. :
	ZC 9616 206 U	4	⌀ 6 - L 37 - « Weber ».	–	–	–	–	–
15	GX 03 281 01 A	6	8,25 × 15 × 3.	Rondelle plate de tubulure.	Scheibe.	Washer.	Arandela.	Rondella.
16	GX 03 169 01 A	8		Rondelle de vis tubulure admission.	Scheibe.	Washer.	Arandela.	Rondella.
17	23 720 019 *ZD 9372 000 W*	8	TH 7 × 25.	Vis de tubulure admission.	Schraube für Einlasskrümmer.	Screw for inlet manifold.	Tornillo de colector de admisión.	Vite per collettore aspir.
18	ZC 9620 556 U	1	e 0,8.	Circlips du tube d'écoulement d'essence.	Clips f. Rohr.	Pipe circlip.	Clip de tubo.	Graffetta per tubo.
	26 150 909 *ZC 9615 049 W*		H 8 × 125.	Écrou :	Mutter :	Nut:	Tuerca :	Dado :
		6		– de tubulure sur boîtier.	– am Gehäuse.	– on casing.	– de caja.	– per scatola.
		4	« Solex ».	– de carburateur.	– für Vergaser.	– for carburetter.	– de carburador.	– per carburatore.
	22 908 019 *ZD 9290 800 U*	2	Co 6,1 × 14,2 - « Weber ».	Rondelle de carburateur.	Scheibe für Vergaser.	Washer for carburetter.	Arandela de carburador.	Rondella per carburatore.
	25 240 019 *ZD 9524 000 W*	4	H 6 × 100 - « Weber ».	Écrou de carburateur.	Mutter für Vergaser.	Nut for carburetter.	Tuerca de carburador.	Dado per carburatore.
	26 162 139 *ZC 9616 145 W*	8	⌀ 7 - L 36.	Goujon tubulure échappement.	Stehbolzen für Auslasskrümmer.	Stud for exhaust manifold.	Esparrago de colector de escape.	Prigioniero collettore scarico.
	25 210 009 *ZC 9615 044 U*	8	H 7.	Écrou tubulure échappement.	Mutter f. Auslasskrümmer.	Nut for exhaust manifold.	Tuerca de colector de escape.	Dado collettore scarico.
	1 G 5 435 898 Y *GX 03 128 01 A*	1	→ 6/72.	Bouchon de dessablage.	Kernstopfen.	Core hole plug.	Tapón de desarenado.	Tappo.
				Pièce spéciale	**Spezialteil**	**Special part**	**Pieza especial**	**Pezzo speciale**
	GX 03 126 02 A	1	Ⓓ Ⓢ → 6/72.	Boîtier avec bouchon.	Gehäuse m. Stopfen.	Casing with plug.	Caja on tapón.	Scatola con tappo.

I	NUMÉROS	K	« Solex » 7 cv	Carburateur (dépollué)	Vergaser (f. Abgasentgiftung)	Carburetter (basic exhaust emission control)	Carburador (antipolución)	Carburatore (antipolluzione)
	GX 03 157 15 A	1	« 12 325 000 ».	Carburateur type 28 CIC 3, repère 131-4.	Vergaser, Typ 28 CIC 3, Markierung 131-4.	Carburetter, type 28 CIC 3, marking 131-4.	Carburador tipo 28 CIC 3, marca 131-4.	Carburatore tipo 28 CIC 3, segno 131-4.
	1 G 5 437 082 T	1		Flotteurs assemblés.	Gesamtteil Schwimmer.	Floats assy.	Flotadores unidos.	Galleggianti assiemati.
	1 G 5 439 724 K	1		Pointeau avec joints.	Nadelventil mit Dichtungen.	Needle valve with seals.	Aguja con juntas.	Spillo con guarniz.
	1 G 5 436 288 M	1		Starter complet (avec tige de liaison).	Starter, komplett (mit Verbindungsstange).	Choke complete (withe conection rod).	Starter completo (con varilla de conexion).	Starter, completo con asta di collegam.)
	1 G 5 436 271 C	1		Corps cuve complet.	Schwimmergehäuse.	Float chamber.	Cuerpo de cuba completo.	Corpo vaschetta completo.
	1 G 5 436 293 S	1		Dessus de cuve complet.	Gehäusedeckel, komplett.	Chamber cover complete.	Tapa de cuba completa.	Coperchio vaschetta completo.
	1 G 5 436 284 U	1		Ensemble de pompe de reprise complète.	Beschleunigungspumpe, komplett.	Accelerator pump, complete.	Bomba de aceleración completa.	Pompa di ripresa completa.
	1 G 5 438 776 F	1		Ensemble de joints.	Satz Dichtungen.	Set of seals.	Conjunto de juntas.	Insieme guarnizioni.
	1 G 5 438 774 J	1		Nécessaire de réparation.	Reparatur-Necessaire.	Repair kit.	Neceser de reparación.	Occorente riparaz.
	1 G 5 438 775 V	1		Nécessaire de remise en état.	Überholungsnecessaire.	Overhaul kit.	Neceser de entretenim.	Occorente manutenz.

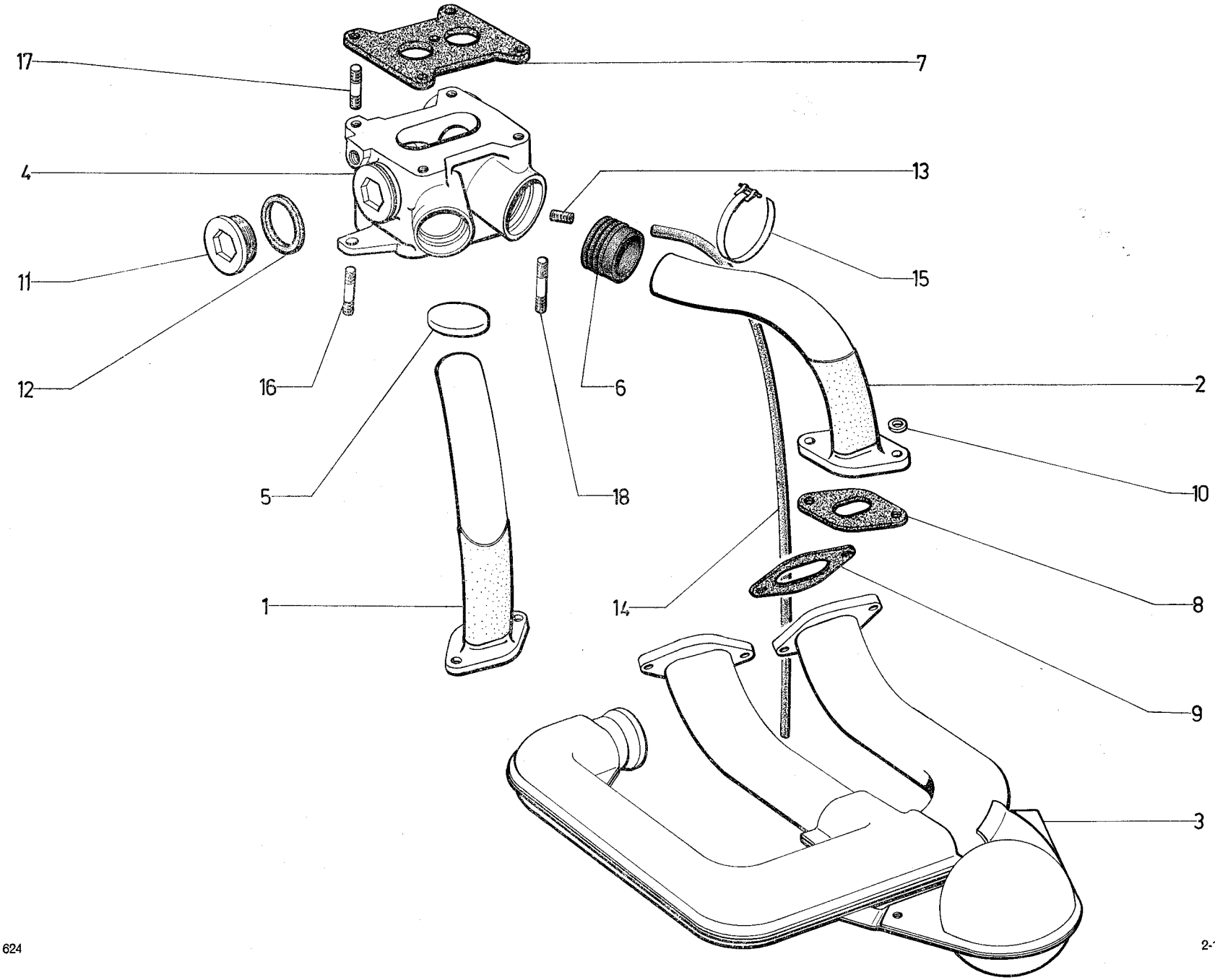
17
7
4
13
11
15
12
16
6
2
5
18
10
1
14
8
9
3

I	NUMÉROS	K	6 cv (Ⓓ Ⓢ → 9/71) 6 cv (TT → 9/72)	Tubulures admission et échappement *(Suite)*	Ein- und Auslasskrümmer *(Forts.)*	Inlet and exhaust manifolds *(Cont.)*	Colectores de admisión y escape *(Cont.)*	Collettori aspirazione e scarico *(Cont.)*
16	ZC 9616 145 W	1	⌀ 7 - L 36 - R.m.p. 12/71 →.	Goujon de boîtier.	Stehbolzen für Gehäuse.	Inlet casing stud.	Esparrago de caja.	Prigioniero per scatola.
		8		Goujon de tubulure.	Stehbolzen für Krümmer.	Exhaust manifold stud.	Esparrago de caja.	Prigioniero per scatola.
17	ZC 9616 138 W	4	⌀ 8 - L 34.	Goujon de carburateur.	Stehbolzen für Vergaser.	Stud for carburettor.	Esparrago de carburad.	Prigioniero per carbur.
18	ZC 9616 152 W	1	⌀ 7 - L 44.	Goujon de boîtier.	Stehbolzen für Gehäuse.	Inlet casing stud.	Esparrago de caja.	Prigioniero per scatola.
	ZD 9257 200 U	4	8.	Rondelle de goujon carburateur.	Scheibe (Vergaser).	Washer f. carburet. stud.	Arandela de esparrago de carburador.	Rondella per prigioniero del carburatore.
	ZD 9290 400 U	2	Co. 7,2 × 14,2.	Rondelle de goujon de tubulure.	Scheibe (Krümmer).	Washer for manifold stud.	Arandela de esparrago de collector.	Rondella per prigioniero collettore.
	ZD 9372 000 W	8	TH 7 × 25.	Vis de tubulure admission.	Schraube für Einlasskrümmer.	Screw for inlet manifold.	Tornillo de colector de admisión.	Vite per collettore aspir.
	ZD 9524 100 W	2	H 7.	Écrou de boîtier admission.	Mutter für Einlassgehäuse.	Nut for inlet casing.	Tuerca de caja de admisión.	Dado per scatola aspir.
	ZC 9615 049 W	4	H 8.	Écrou de goujon de carburateur.	Mutter (Vergaser).	Nut for carburettor stud.	Tuerca de esparrago de carburador.	Dado per prigioniero del carburatore.
	ZC 9615 044 U	8	H 7.	Écrou de tubulure échappement.	Mutter für Auslasskrümmer.	Exhaust manifold stud.	Tuerca de colector de escape.	Dado per collettore scarico.
	ZD 9486 100 U	1	8,9 × 12,7 × 1,9.	Joint torique.	Dichtungsring	Ring seal.	Junta torica.	Gommino.
	ZC 9620 556 U	1	e 0,8 10/71 →.	Circlips du tube d'écoulement d'essence.	Clips f. Rohr.	Pipe circlip.	Clip de tubo.	Graffetta per tubo.

I	NUMÉROS	K	6 cv (Ⓓ Ⓢ 9/71 →) 6 cv (TT 9/72 →) 7 cv	Tubulures admission et échappement	Ein- und Auslasskrümmer	Inlet and exhaust manifolds	Colectores de admisión y escape	Collettori aspirazione e scarico
			6/72 →.	Pour carburateur voir fournisseur « Solex » ou « Weber »	Die Vergaser sind « Solex »-Vergaser oder « Weber »-Vergaser	For carburettor apply to « Solex » or « Weber»	Para el carburador dirigirse al suministrador « Solex » o « Weber »	Per il carburatore vivolgersi al fornito «Solex» o « Weber »
1	GX 03 275 01 A	2	6 cv.	Tubulure admission :	Einlasskrümmer :	Inlet manifold:	Colector de admisión :	Collettore aspirazione :
	GX 03 275 02 A	2	7 cv.	–	–	–	–	–
2				Tubulure échappement :	Auslasskrümmer :	Exhaust manifold:	Colector de escape :	Collettore scarico :
	GX 04 214 02 A	1	G - 6 cv.	–	–	–	–	–
	GX 04 214 02 B	1	G - 7 cv.	–	–	–	–	–
	GX 04 215 01 A	1	D.	– sans capacité.	– ohne Luftsammler.	– without air box.	– sin caja de aire.	– senza scatola aria.
3				Boîtier :	Gehäuse :	Casing:	Caja :	Scatola :
	GX 03 126 02 A	1	6 cv → 6/72.	– avec bouchon.	– mit Stopfen.	– with plug.	– con tapón.	– con tappo.
	GX 03 127 02 B	1	« Solex ».	– sans bouchon.	– ohne Stopfen.	– without plug.	– sin tapón.	– senza tappo.
	GX 03 127 03 A	1	« Weber ».	– sans bouchon.	– ohne Stopfen.	– without plug.	– sin tapón.	– senza tappo.
4	GX 04 230 02 A	1		Prise d'air chaud.	Warmluftanschluss.	Warm air instake.	Toma de aire caliente.	Presa aria calda.
5	GX 03 280 01 B	2		Joint tubulure - boîtier.	Dichtung am Gehäuse.	Joint for box.	Junta de caja.	Guarnizione per scatola.
6	GX 03 159 01 A	2	« Solex ».	Joint de carburateur :	Vergaserdichtung :	Joint for carburettor:	Junta de carburador :	Guarniz. per carburatore :
	GX 03 159 03 A	1	« Weber ».	–	–	–	–	–
7	GX 03 168 01 A	4		Joint de tubulure admission.	Dichtung für Einlasskrümmer.	Joint for inlet manifold.	Junta de colector de admisión.	Guarniz. per collettore aspirazione.
8	GX 04 103 01 A	4		Joint de tubulure échappement.	Dichtung für Auslasskrümmer.	Exhaust manifold joint.	Junta de colector de escape.	Guarniz. per collettore di scarico.
9	GX 04 227 01 A	2		Épingle de maintien.	Haltespange.	Holding clip.	Horquilla de sujeción.	Forcellina di fissaggio.
10	GX 04 228 01 A	1		Épingle de maintien.	Haltespange.	Holding clip.	Horquilla de sujeción.	Forcellina di fissaggio.
11	GX 03 243 01 A	1		Raccord.	Verbindung.	Union.	Racor.	Raccordo.
12	GX 03 270 01 A	1	4 × 7 × 420.	Tube souple d'écoulement.	Kraftstoffschlauch.	Outflow flexible pipe.	Tubo flex. de derrame.	Tubo fless. di scolo.
13	ZC 9616 138 U	6	8 × 34.	Goujon tubulure sur boîtier.	Stehbolzen am Gehäuse.	Stud on casing.	Esparrago sobre caja.	Prigioniero sulla scatola.

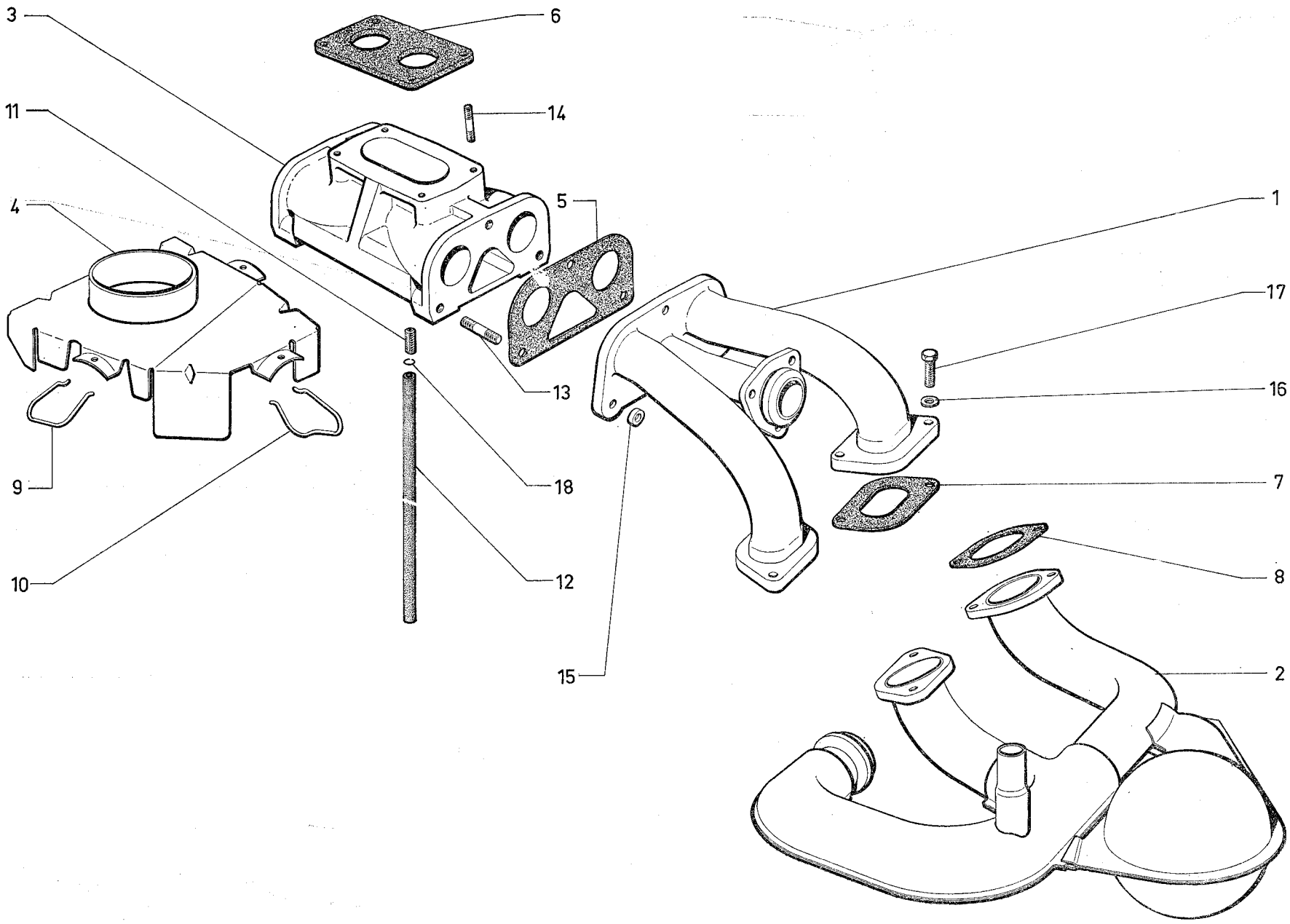
3
6
11
14
4
5
1
17
13
16
9
18
7
10
12
8
15
2

I	NUMÉROS	K	6 cv (Ⓓ Ⓢ 9/71 →) 6 cv (TT 9/72 →) 7 cv	Tubulures admission et échappement (Suite)	Ein- und Auslasskrümmer (Forts.)	Inlet and exhaust manifolds (Cont.)	Colectores de admisión y escape (Cont.)	Collettori aspirazione e scarico (Cont.)
14	ZC 9616 150 U	4	⌀ 8 - L 37 - « Solex ».	Goujon de carburateur :	Stehbolzen für Vergaser :	Stud for carburettor:	Esparrago de carburad. :	Prigioniero per carbur. :
	ZC 9616 206 U	4	⌀ 6 - L 37 - « Weber ».	–	–	–	–	–
15	GX 03 281 01 A	6	8,25 × 15 × 3.	Rondelle plate de tubulure.	Scheibe.	Washer.	Arandela.	Rondella.
16	GX 03 169 01 A	8		Rondelle de vis tubulure admission.	Scheibe.	Washer.	Arandela.	Rondella.
17	ZD 9372 000 W	8	TH 7 × 25.	Vis de tubulure admission.	Schraube für Einlasskrümmer.	Screw for inlet manifold.	Tornillo de colector de admisión.	Vite per collettore aspir.
18	ZC 9620 556 U	1	e 0,8.	Circlips du tube d'écoulement d'essence.	Clips f. Rohr.	Pipe circlip.	Clip de tubo.	Graffetta per tubo.
	ZC 9615 049 W		H 8 × 125.	Écrou :	Mutter :	Nut:	Tuerca :	Dado :
		6		– de tubulure sur boîtier.	– am Gehäuse.	– on casing.	– de caja.	– per scatola.
		4	« Solex ».	– de carburateur.	– für Vergaser.	– for carburetter.	– de carburador.	– per carburatore.
	ZD 9290 800 U	2	Co 6,1 × 14,2 - « Weber ».	Rondelle de carburateur.	Scheibe für Vergaser.	Washer for carburetter.	Arandela de carburador.	Rondella per carburatore.
	ZD 9524 000 W	4	H 6 × 100 - « Weber ».	Écrou de carburateur.	Mutter für Vergaser.	Nut for carburetter.	Tuerca de carburador.	Dado per carburatore.
	ZC 9616 145 W	8	⌀ 7 - L 36.	Goujon tubulure échappement.	Stehbolzen für Auslasskrümmer.	Stud for exhaust manifold.	Esparrago de colector de escape.	Prigioniero collettore scarico.
	ZC 9615 044 U	8	H 7.	Écrou tubulure échappement.	Mutter f. Auslasskrümmer.	Nut for exhaust manifold.	Tuerca de colector de escape.	Dado collettore scarico.
	GX 03 128 01 A	1	→ 6/72.	Bouchon de déssablage.	Kernstopfen.	Core hole plug.	Tapón de desarenado.	Tappo.

I	NUMÉROS	K	« Solex » 7 cv	Carburateur	Vergaser	Carburetter	Carburador	Carburatore
	GX 03 157 15 A	1	« 12 325 000 ».	Carburateur dépollué, type 28 CIC 3, repère 131-4.	Vergage für Abgasentgiftung, Type 28 CIC 3, Mark. 131-4.	Carburetter, anti-pollution, type 28 CIC 3, mark. 131-4.	Carburador anti-polución, typo 28 CIC 3, marca 131-4.	Carburatore antipolluzione typo 28 CIC 3, segno 131-4.

I	NUMÉROS	K	« Solex » 6 cv 9/72 →	Carburateur (dépollué)	Vergaser (f. Abgasentgiftung)	Carburetter (basic exhaust) emission control)	Carburador (antipolución)	Carburatore (antipolluzione)
				NOTA : Carburateur non dépollué, voir fournisseurs.	ANM. : Die Vergaser die nicht f. Abgasentgiftung sind, in diesem Katalog nicht enthalten.	NOTE: For carburetter not f. basic exhaust emission control do apply to the suppliers.	NOTA : Para carburador que no es anti-polución dirigirse al proveedor.	NOTA : Per carburatori che non sono anti-polluzione rivolgersi al fornitore.
	GX 03 157 13 A	1	« 12 354 000 » - R.m.p.	Carburateur type 28 CIC-2, repère 137-4.	Vergaser, Typ 28 CIC-2, Markierung 137-4.	Carburetter, type 28 CIC-2, marking 137-4.	Carburador tipo 28 CIC-2, marca 137-4.	Carburatore tipo 28 CIC-2, segno 137-4.
	1 G 5 437 082 T	1		Flotteurs assemblés.	Gesamtteil Schwimmer.	Floats assy.	Flotadores unidos.	Gallegianti assiemati.
	GX 03 346 01 A	1		Pointeau avec joints.	Nadelventil mit Dichtungen.	Needle velve with seals.	Aguja con juntas.	Spillo con guarniz.
	GX 03 344 01 A	1		Corps cuve complet.	Schwimmergehäuse.	Float chamber.	Cuerpo de cuba completo.	Corpo waschetta completo
	1 G 5 436 293 S	1		Dessus de cuve complet.	Gehäusedeckel, komplett.	Chamber cover.	Tapa de cuba.	Coperchio waschetta.
	GX 03 345 01 A	1		Starter complet.	Starter, komplett.	Choke, complete.	Starter completo.	Starter completo.
	1 G 5 436 284 U	1		Ensemble de pompe de reprise complète.	Beschleunigungspumpe.	Accelerator pump.	Bomba de aceleración completa.	Pumpa di ripresa completa.
	1 G 5 438 776 F	1		Ensemble de joints.	Satz Dichtungen.	Set of seals.	Conjunto de juntas.	Insieme guarnizioni.
	1 G 5 438 774 J	1		Nécessaire de réparation.	Reparatur-Necessaire.	Repair kit.	Neceser de reparación.	Occorente riparaz.
	GX 03 347 01 A	1		Nécessaire de remise en état.	Überholungsnecessaire.	Overhaul kit.	Neceser de entretenimiento.	Occorente manutenz.

I	NUMÉROS	K	« Weber » 7 cv	Carburateur (dépollué)	Vergaser (f. Abgasentgitfung)	Carburetter (basic exhaust) emission control)	Carburador (antipolución)	Carburatore (antipolluzione)
	GX 03 157 10 A	1	(18 850 015).	Carburateur, type 30 DGS 1, repère 5100.	Vergaser, Typ 30 DGS 1, Markierung 5.100.	Carburetter, Type 30 DGS 1, marking 5.100.	Carburador, Tipo 30 DGS 1, marca 5.100.	Carburatore, tipo 30 DGS 1, segno 5.100.
	1 G 5 451 002 X	1		Flotteur.	Schwimmer.	Float.	Flotador.	Galleggiante.
	1 G 5 451 001 L	1		Pointeau.	Nadelventil.	Needle valve.	Aguja.	Spillo.
	1 G 5 452 546 E	1		Capsule de Cde de volet de starter.	Betätigungsdämpfer f. Starterklappe.	Choke flap control damper.	Capsula de mando de mariposa de starter.	Capsola per Cdo farfalla starter.
	1 G 5 451 003 H	1		Ensemble de joints.	Satz Dichtungen.	Set of joints.	Conjunto de juntas.	Insieme guarnizioni.
	1 G 5 451 004 U	1		Nécessaire de réparation.	Reparatur-Necessaire.	Repair kit.	Neceser de reparación.	Occorente riparazione.
	1 G 5 451 005 E	1		Nécessaire de remise en état.	Überholungsnecessaire.	Overlaul kit.	Neceser de entretenim.	Occorente manutenz.

I	NUMÉROS	K	« Weber » 6 cv 9/72 →	Carburateur (dépollué)	Vergaser (f. Abgasentgiftung)	Carburetter (basic exhaust emission control)	Carburador (antipolución)	Carburatore (antipolluzione)
				NOTA : Carburateur non dépollué voir fournisseur.	ANM. : Die Vergaser, die nicht f. Abgasentgiftung sind, sind in diesem Katalog nicht enthalten.	NOTE: For carburetter not for exhaust emission control, do apply to the suppliers.	NOTA : Para carburador que no es anti-polución dirigirse al proveedor.	NOTA : Per carburatori che non sono anti-pollu-zione rivolgersi al forni-tore.
	GX 03 157 07 A	1	18 850 014.	Carburateur type 30 DGS, repère 5000.	Vergaser, Typ 30 DGS Markierung 5.000.	Carburetter, Type 30 DGS Marking 5.000.	Carburador, Tipo 30 DGS Marca 5.000.	Carburatore, Tipo 30 DGS Segno 5.000.
	1 G 5 451 002 X	1		Flotteur.	Schwimmer.	Float.	Flotador.	Galleggiante.
	1 G 5 451 001 L	1		Pointeau.	Nadelventil.	Needle-valve.	Aguja.	Spillo.
	1 G 5 452 545 U	1		Capsule de Cde de volet de starter.	Betätigungsdämpfer für Starterklappe.	Choke flap control damper.	Capsula de mando de mariposa.	Capsola per Cdo farfalla starter.
	1 G 5 451 003 H	1		Ensemble de joints.	Satz Dichtungen.	Set of joints.	Conjunto de juntas.	Insieme guarnizioni.
	1 G 5 451 004 U	1		Nécessaire de réparation.	Reparatur-Necessaire.	Repair kit.	Neceser de reparación.	Occorente riparazione.
	1 G 5 451 005 E	1		Nécessaire de remise en état.	Überholungsnecessaire.	Overhaul kit.	Neceser de entretenim.	Occorente manutenz.

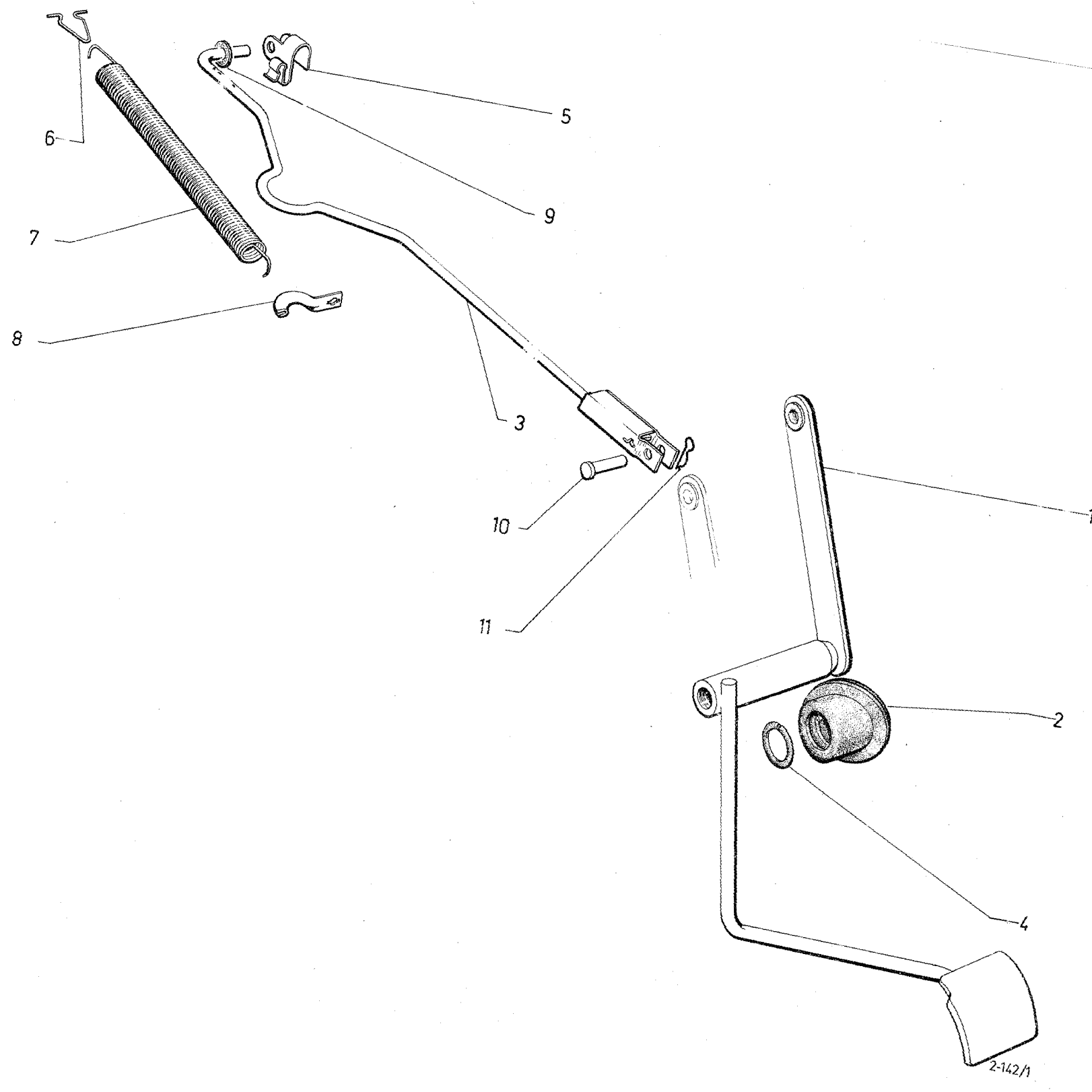
6
7
8
5
9
3
10
11
1
2
4
2-142/1

I	NUMÉROS	K	→ 11/70	Accélérateur	Gashebelgestänge	Accelerator	Acelerador	Acceleratore
1	GX 42 258 01 B	1		Pédale d'accélérateur.	Gaspedal.	Accelerator pedal.	Pedal de acelerador.	Pedalino dell' acceleratore.
2	GX 42 259 01 A	1		Soufflet d'étanchéité.	Dichtgummi.	Sealing bellow.	Fuelle de estanqueidad.	Parapolvere a soffietto.
3	GX 42 393 01 A	1		Tige de commande.	Gashebelstange.	Control rod.	Varilla de mando.	Astina di Cdo.
4	GX 42 292 01 A	1		Bague de palier.	Ring für Lagerung.	Bearing bush.	Casquillo del soporte.	Boccola per supporto.
5	1 A 5 420 539 C *AZ 9142-121 L*	1	AR.	Agrafe de tige de commande.	Spange f. Gashebelstange.	Clip for control rod.	Grapa della varilla.	Graffetta per astina Cdo.
	1 A 5 420 120 Y *AM 9142-106 A*	1	AV.	Agrafe de tige de commande.	Spange f. Gashebelstange.	Clip for control rod.	Grapa della varilla.	Graffetta per astina Cdo.
6	1 A 5 420 121 J *AM 9142-139 L*	1		Agrafe de ressort.	Spange für Feder.	Clip for spring.	Grapa de muelle.	Graffetta per molla.
7	1 M 5 420 119 M *AM 9142-005 B*	1		Ressort.	Rückholfeder.	Return spring.	Muelle de retroceso.	Molla di richiamo.
8	1 A 5 420 540 N *AZ 9142-996 A*	1		Attache ressort.	Lasche für Feder.	Tab for spring.	Enganche para muelle.	Attacco della molla.
9	1 A 5 420 125 C *AM 9142-982 L*	2		Rondelle huilée.	Geölte Scheibe.	Oiled washer.	Arandela untada.	Rondella inoliata.
10	1 Q 5 420 028 Y *AL 9525-109 A*	1		Axe.	Bolzen.	Pin.	Eje.	Perno.
11	1 D 5 411 152 V *DX 9842-947 L*	2		Épingle.	Spange.	Clip.	Horquilla.	Forcellina.
	22 312 019 W *ZD 9231 200 W*	1	5,25 × 9.	Rondelle d'axe.	Scheibe für Bolzen.	Washer for pin.	Arandela de eje.	Rondella per perno.
			D à D	**Pièces spéciales**	**Spezialteile**	**Special parts**	**Piezas especiales**	**Pezzi speciali**
	GX 42 258 02 A	1	R.p. GX 42 258 02 B.	Pédale d'accélérateur.	Gaspedal.	Accelerator pedal.	Pedal de acelerador.	Pedale dell' acceleratore.
	GX 42 205 01 A	1		Levier de commande.	Betätigungshebel.	Control lever.	Palanca de mando.	Leva di Cdo.
	GX 42 226 01 A	1		Palier d'articulation.	Gelenklager.	Articulation bearing.	Soporte de articulación.	Supporto articolazione.
	GX 42 289 01 A	2		Demi-bague de palier.	Lagerschalenhälfte.	Half bush for bearing.	Medio-casquillo de soporte.	Semiboccola del supporto.
	GX 42 259 02 A	1		Soufflet d'étanchéité.	Dichtgummi.	Sealing bellow.	Fuelle de estanqueid.	Parapolvere a soffietto

I	NUMÉROS	K	11/70 →	Accélérateur	Gashebelgestänge	Accelerator	Acelerador	Acceleratore
1	GX 42 258 01 B	1	→ 9/72.	Pédale d'accélérateur :	Gaspedal :	Accelerator pedal :	Pedal de acelerador :	Pedalino dell' acceleratore:
	GX 42 258 01 C	1	9/72 →.	–	–	–	–	–
2	GX 42 259 01 A	1		Soufflet d'étanchéité.	Dichtgummi.	Sealing bellow.	Fuelle de estanqueidad.	Parapolvere a soffietto.
3	GX 42 397 03 A	1	L 610 - « Solex ».	Câble de commande :	Betätigungszug :	Control cable:	Cable de mando :	Cavo di C^do :
	GX 42 475 01 A	1	L 835 - « Weber ».	–	-	–	–	–
4	GX 42 292 01 A	1		Bague de palier.	Ring für Lagerung.	Bearing bush.	Casquillo del soporte.	Boccola per supporto.
5	1 M 5 420 119 M *AM 9142-005 B*	1		Ressort :	Rückholfeder :	Return spring:	Muelle de retroceso :	Molla di richiamo :
	GX 42 472 01 A	1	L 145 Ⓓ Ⓢ 10/71 →.	–	–	–	–	–
6	1 A 5 420 121 J *AM 9142-139 L*	1	« Solex ».	Agrafe de ressort.	Spange für Feder.	Clip for spring.	Grapa de muelle.	Graffetta per molla.
7	AM 142-67	1	⌀ 5 - L 19,7 - « Weber ».	Axe de ressort.	Bolzen f. Feder.	Spring pin.	Eje de muelle.	Perno per molla.
8	GX 42 403 01 A	1		Chape.	Gabelstück.	Clevis.	Horquilla.	Pinza.
9	1 D 5 412 046 M *DX 9142-950 L*	1	5 × 12 × 5.	Barillet accrochage du ressort.	Anhängestück für Feder.	Hooking trunnion for spring.	Barrilete de enganche de muelle.	Bariletto d'aggancio per molla.
10	1 A 5 420 125 C *AM 9142-982 L*	2		Rondelle huilée.	Geölte Scheibe.	Oiled washer.	Arandela untada.	Rondella inoliata.
11	1 Q 5 420 028 Y *AL 9525-109 A*	1		Axe.	Bolzen.	Pin.	Eje.	Perno.
12				Épingle :	Spange :	Clip:	Horquilla :	Forcellina :
	1 D 5 411 152 V *DX 9842-947 L*	2		– d'axe de câble.	– für Bolzen des Zuges.	– f. cable pin.	– de eje de cable.	– per perno cavo.
		1	« Weber ».	– d'axe de ressort.	– für Bolzen der Feder.	– f. spring clip.	– de eje de muelle.	– per perno molla.
13	ZC 9619 868 U	1	⌀ int. 12,1.	Pincette arrêt de gaine.	Klemmstück für Seilhülle.	Sheath grip.	Pinceta de retención de vaina.	Molletta fermaguaina.
14	GX 42 401 01 B	1	R.p. GX 42 470 01 A → 1/72.	Support arrêt de gaine :	Stütze f. Seilhüllenanschlag :	Sheath stop bracket:	Soporte retén de vaina :	Supporto fermaguaina
	GX 42 470 01 A	1	1/72 →.	–	–	–	–	–

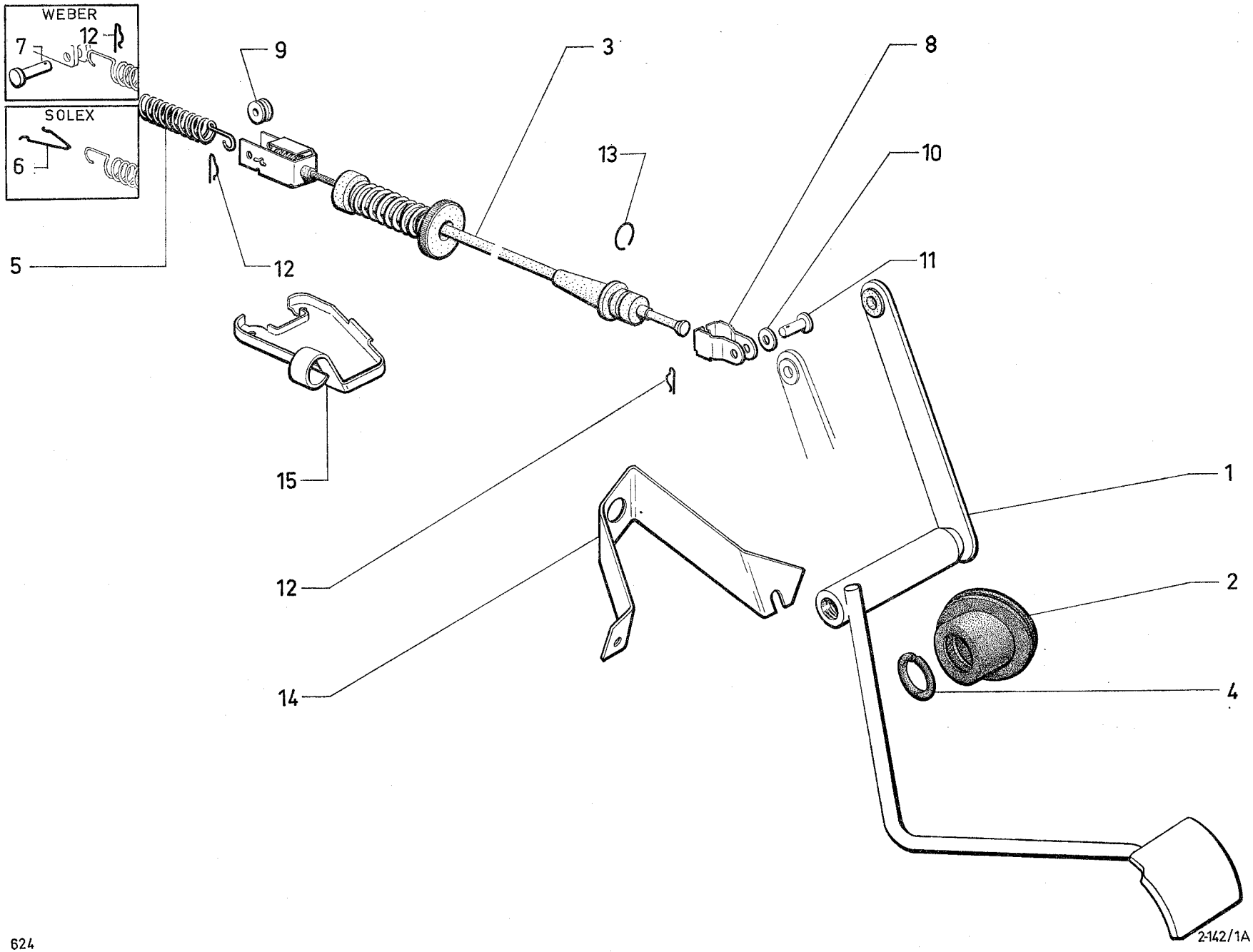
WEBER
7
12
SOLEX
6
9
3
8
13
10
5
12
11
15
1
12
2
14
4
2-142/1A

I	NUMÉROS	K	11/70 →	Accélérateur (Suite)	Gashebelgestänge (Forts.)	Accelerator (Cont.)	Acelerador (Cont.)	Acceleratore (Cont.)
15	GX 42 481 01 A	1	« Weber ».	Support arrêt de gaine.	Stütze f. Seilhüllenanschlag.	Sheath stop bracket.	Soporte retén de vaina.	Supporto fermaguaina.
	GX 42 400 01 A	1	→ 6/71.	Axe sur levier carburateur.	Bolzen am Hebel.	Pin on lever.	Eje sobre leva.	Perno sulla leva.
	22 904 019 D *ZD 9290 400 U*	1	Co 7,2 × 14,2 → 6/71.	Rondelle.	Scheibe.	Washer.	Arandela.	Rondella.
	25 221 009 C *ZD 9522 100 U*	1	H 7 × 100 → 6/71.	Écrou d'axe.	Mutter für Bolzen.	Nut for pin.	Tuerca de eje.	Dado per perno.
			D à D	**Pièces spéciales**	**Spezialteile**	**Special parts**	**Piezas especiales**	**Pezzi speciali**
	GX 42 258 02 A	1	R.p. GX 42 258 02 B. → 9/72.	Pédale d'accélérateur :	Gaspedal :	Accelerator pedal :	Pedal de acelerador :	Pedale dell' acceleratore :
	GX 42 258 02 B	1	9/72 →.	–	–	–	–	–
	GX 42 205 01 A	1		Levier de commande.	Betätigungshebel.	Control lever.	Palanca de mando.	Leva di C^do^.
	GX 42 226 01 A	1		Palier d'articulation.	Gelenklager.	Articulation bearing.	Soporte de articulación.	Supporto articolazione.
	GX 42 289 01 A	2		Demi-bague de palier.	Lagerschalenhälfte.	Half bush for bearing.	Medio-casquillo de soporte.	Semiboccola del supporto.
	GX 42 259 02 A	1		Soufflet d'étanchéité.	Dichtgummi.	Sealing bellow.	Fuelle de estanqueid.	Parapolvere a soffietto.
	ZD 9524 700 W	1	H 12 × 175.	Écrou de palier.	Mutter f. Gelenklager.	Nut f. bearing.	Tuerca de soporte.	Dado per supporto.
	ZD 9269 400 U	1	Cr 12,5 × 21.	Rondelle de palier.	Scheibe f. Gelenkluger.	Washer f. bearing.	Arandela de soporte.	Rondella per supporto.
	23 727 019 F *ZD 9372 700 W*	1	TH 7 × 10.	Vis du support arrêt de gaine.	Schraube f. Halterung.	Screw f. stop holder.	Tornillo de soporte.	Vite per supporto.
	ZD 9290 500 Z	1	Co 7,2 × 18,2.	Rondelle du support arrêt de gaine.	Scheibe f. Halterung.	Washer f. stop holder.	Arandela de soporte.	Rondella per supporto.
	25 241 009 U *ZD 9524 100 U*	1	H 7 × 100.	Écrou de pédale.	Mutter f. pedal.	Nut f. pedal.	Tuerca de pedal.	Dado per pedale.
	23 743 019 U *ZD 9374 300 W*	1	TH 7 × 30.	Vis de pédale.	Schraube f. Pedal.	Screw f. pedal.	Tornillo de pedal.	Vite per pedale.
	22 482 009 N *ZD 9248 200 U*	1	7,5 × 14.	Rondelle de pédale.	Scheibe f. pedal.	Washer f. pedal.	Arandela de pedal.	Rondella per pedale.

I	NUMÉROS	K	→ 9/71	Filtre à air	Luftfilter	Air filter	Filtro de aire	Filtro dell'aria
1			« Miom ».	Filtre à air :	Luftfilter :	Air filter:	Filtro de aire :	Filtro dell'aria :
	GX 03 182 01 A	1	R.p. GX 03 182 05 A → 7/71.	–	–	–	–	–
	GX 03 182 05 A	1	7/71 →.	–	–	–	–	–
	GX 03 182 02 A	1	PO.	–	–	–	–	–
2	GX 03 183 01 A	1	Sauf PO.	Cartouche:	Filterelement :	Cartridge :	Cartucho :	Cartuccia :
	GX 03 183 02 A	1	PO.	–	–	–	–	–
3	GX 03 189 01 A	1		Support AR.	Hinterer Träger.	Rear bracket.	Soporte tras.	Supporto post.
4	GX 03 192 01 A	1		Support AV.	Vorderer Träger.	Front bracket.	Soporte delant.	Supporto ant.
5	GX 06 130 01 A	1		Support fil sur sangle.	Träger.	Lead bracket	Soporte	Sopporto
6	GX 03 194 01 C	1	⌀ int. 53,5 - R.m.p. 11/70 →.	Tube à air.	Luftrohr.	Air pipe.	Tubo de aire.	Tubo dell'aria.
7	GX 03 195 01 A	1		Tube à carburateur.	Vergaserrohr.	Carburettor pipe.	Tubo de cartucho.	Tubo per cartuccia.
8	GX 03 214 01 A	1	⌀ int. 20-18 - L 284 R.p. GX 03 214 01 C.	Tube de reniflard.	Entlüftungsrohr.	Breather pipe.	Tubo de respiradero.	Tubo
9	1 A 5 420 126 N *AM 9171-990 L*	2	6 × 8 × 6,5.	Entretoise.	Zwischenstück.	Distance piece.	Separador.	Distanziale.
10	GX 03 197 01 A	2	⌀ int. 8 - e 7,5 - L 3,5.	Bague élastique.	Elastischer Ring.	Elastic bush.	Anillo elastico.	Boccola elastica.
11	ZC 9614 155 U	1	→ 12/70.	Attache.	Schelle.	Fastener.	Retén.	Arresto.
12	ZD 9299 600 U	2		Collier.	Schelle.	Collar.	Collar.	Fascetta.
13	26 140 369 W *ZC 9614 036 U*	1		Collier.	Schelle.	Collar.	Collar.	Fascetta.
14	22 334 019 B *ZD 9233 400 U*	1	Cr 5,2 × 9,4.	Rondelle de filtre.	Scheibe für Filter.	Filter washer.	Arandela de filtro.	Rondella per filtro.
15	22 769 009 D *ZD 9276 900 U*	4	5,5 × 20 × 1.	Rondelle de filtre.	Scheibe für Filter.	Filter washer.	Arandela de filtro.	Rondella per filtro.
16	22 771 009 T *ZD 9277 100 U*	1	6,5 × 16 × 1,5.	Rondelle de filtre.	Scheibe für Filter.	Filter washer.	Arandela de filtro.	Rondella per filtro.
17	22 903 019 J *ZD 9290 300 U*	1	Co 5,1 × 16,2.	Rondelle AV de filtre.	Vordere Scheibe für Filter.	Front washer for filter.	Arandelo delant. de filtro.	Rondella ant. per filtro.
18	25 220 019 S *ZD 9522 000 U*	1	H M 6.	Écrou de support sur sangle.	Mutter für Zugbandträger.	Bracket nut on strap.	Tuerca de soporte sobre cinturón.	Dado per supporto sulla cinghia.
19	25 259 019 E *ZD 9525 900 U*	2	H M 5.	Écrou.	Mutter.	Nut.	Tuerca.	Dado.
	GX 03 308 01 A	1		Ensemble modification filtre à air.	Satz Anpassteile für Luftfilter.	Set of air filter modification parts.	Conjunto de modificación de filtro de aire.	Insieme per modificazione filtro aria.

I	NUMÉROS	K	11/70 →	Accélérateur (Suite)	Gashebelgestänge (Forts.)	Accelerator (Cont.)	Acelerador (Cont.)	Acceleratore (Cont.)
15	GX 42 481 01 A	1	« Weber ».	Support arrêt de gaine.	Stütze f. Seilhüllenanschlag.	Sheath stop bracket.	Soporte retén de vaina.	Supporto fermaguaina.
	GX 42 400 01 A	1	→ 6/71.	Axe sur levier carburateur.	Bolzen am Hebel.	Pin on lever.	Eje sobre leva.	Perno sulla leva.
	22 904 019 D *ZD 9290 400 U*	1	Co 7,2 × 14,2 → 6/71.	Rondelle.	Scheibe.	Washer.	Arandela.	Rondella.
	25 221 009 C *ZD 9522 100 U*	1	H 7 × 100 → 6/71.	Écrou d'axe.	Mutter für Bolzen.	Nut for pin.	Tuerca de eje.	Dado per perno.
			D à D	**Pièces spéciales**	**Spezialteile**	**Special parts**	**Piezas especiales**	**Pezzi speciali**
	GX 42 258 02 A	1	R.p. GX 42 258 02 B. → 9/72.	Pédale d'accélérateur :	Gaspedal :	Accelerator pedal :	Pedal de acelerador :	Pedale dell' acceleratore :
	GX 42 258 02 B	1	9/72 →.	–	–	–	–	–
	GX 42 205 01 A	1		Levier de commande.	Betätigungshebel.	Control lever.	Palanca de mando.	Leva di C^do^.
	GX 42 226 01 A	1		Palier d'articulation.	Gelenklager.	Articulation bearing.	Soporte de articulación.	Supporto articolazione.
	GX 42 289 01 A	2		Demi-bague de palier.	Lagerschalenhälfte.	Half bush for bearing.	Medio-casquillo de soporte.	Semiboccola del supporto.
	GX 42 259 02 A	1		Soufflet d'étanchéité.	Dichtgummi.	Sealing bellow.	Fuelle de estanqueid.	Parapolvere a soffietto.
	ZD 9524 700 W	1	H 12 × 175.	Écrou de palier.	Mutter f. Gelenklager.	Nut f. bearing.	Tuerca de soporte.	Dado per supporto.
	ZD 9269 400 U	1	Cr 12,5 × 21.	Rondelle de palier.	Scheibe f. Gelenkluger.	Washer f. bearing.	Arandela de soporte.	Rondella per supporto.
	23 727 019 F *ZD 9372 700 W*	1	TH 7 × 10.	Vis du support arrêt de gaine.	Schraube f. Halterung.	Screw f. stop holder.	Tornillo de soporte.	Vite per supporto.
	ZD 9290 500 Z	1	Co 7,2 × 18,2.	Rondelle du support arrêt de gaine.	Scheibe f. Halterung.	Washer f. stop holder.	Arandela de soporte.	Rondella per supporto.
	25 241 009 U *ZD 9524 100 U*	1	H 7 × 100.	Écrou de pédale.	Mutter f. pedal.	Nut f. pedal.	Tuerca de pedal.	Dado per pedale.
	23 743 019 U *ZD 9374 300 W*	1	TH 7 × 30.	Vis de pédale.	Schraube f. Pedal.	Screw f. pedal.	Tornillo de pedal.	Vite per pedale.
	22 482 009 N *ZD 9248 200 U*	1	7,5 × 14.	Rondelle de pédale.	Scheibe f. pedal.	Washer f. pedal.	Arandela de pedal.	Rondella per pedale.

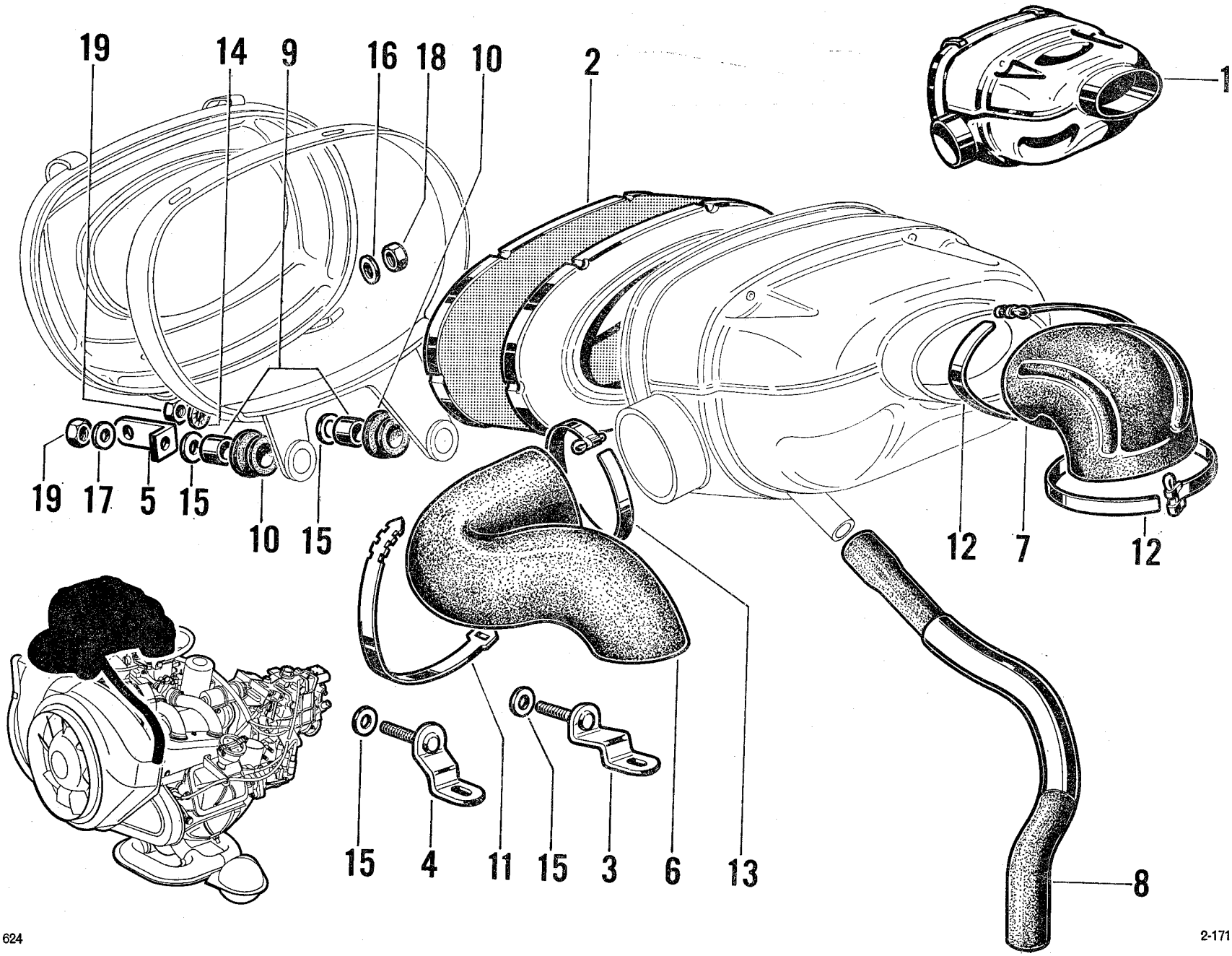
19
14
9
16
18
10
2
1
19
17
5
15
10
15
12
7
12
15
4
11
15
3
6
13
8

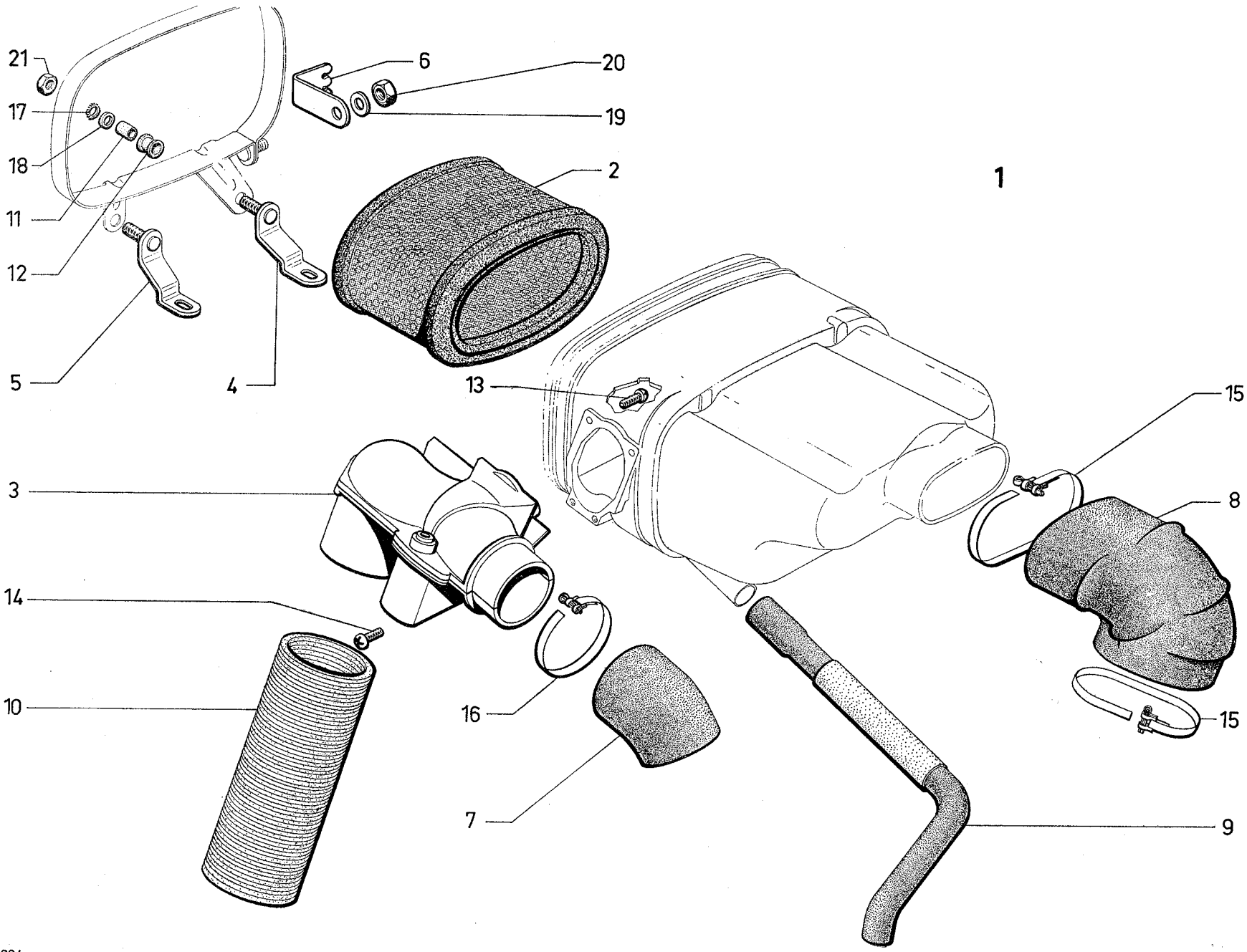
1
21
17
18
11
12
5
4
6
20
19
2
13
3
14
10
16
7
15
8
15
9

I	NUMÉROS	K	9/71 →	Filtre à air	Luftfilter	Air filter	Filtro de aire	Filtro dell'aria
1			« Miom ».	Filtre à air :	Luftfilter :	Air filter:	Filtro de aire :	Filtro dell'aria :
	GX 03 182 01 C	1	« Solex » - R.p. GX 03 182 06 A.	– avec boîtier.	– mit Gehäuse.	– with casing.	– con caja.	– con scatola.
	GX 03 182 06 A	1	« Weber ».	–	–	–	–	–
	GX 03 273 01 A	1	« Solex » - R.p. GX 03 273 03 A	– sans boîtier.	– ohne Gehäuse.	– without casing.	– sin caja.	– senza scatola.
	GX 03 273 03 A	1	« Weber ».	–	–	–	–	–
	GX 03 182 02 C	1	PO - « Solex ». R.p. GX 03 182 07 A.	– avec boîtier.	– mit Gehäuse.	– with casing.	– con caja.	– con scatola.
	GX 03 182 07 A	1	PO - « Weber ».	–	–	–	–	–
	GX 03 273 02 B	1	PO - « Solex ».	– sans boîtier.	– ohne Gehäuse.	– without casing.	– sin caja.	– senza scatola.
	GX 03 273 04 A	1	PO - « Weber ».	–	–	–	–	–
2				Cartouche :	Filterelement :	Cartridge:	Cartucho :	Cartuccia :
	GX 03 183 01 A	1		–	–	–	–	–
	GX 03 183 02 A	1	PO.	–	–	–	–	–
3	GX 03 262 01 A	1		Boîtier de régulation :	Reguliergehäuse :	Regulating casing:	Caja de regulación :	Scatola di regolazione :
	2 G 5 440 752 J	1	PO.	–	–	–	–	–
4	GX 03 189 01 B	1	6 cv.	Support AR :	Hinterer Träger :	Rear bracket:	Soporte tras. :	Supporto post. :
	GX 03 189 02 A	1	7 cv.	–	–	–	–	–
5	GX 03 192 01 B	1	6 cv.	Support AV :	Vorderer Träger :	Front bracket:	Soporte delant. :	Supporto ant. :
	GX 03 192 02 A	1	7 cv.	–	–	–	–	–
6	GX 06 130 01 B	1		Support fil sur sangle.	Träger.	Lead bracket on strap.	Soporte de hilo sobre cinturón.	Sopporto per filo sulla cinghia.
7	GX 03 194 01 D	1	⌀ int. 60.	Tube à air frais.	Luftrohr.	Air pipe.	Tubo de aire.	Tubo dell'aria.
8				Tube à carburateur :	Vergaserrohr :	Carburettor pipe:	Tubo de cartucho :	Tubo per cartuccia :
	GX 03 195 01 A	1	« Solex » → 9/72.	–	–	–	–	–
	GX 03 195 01 B	1	« Solex » Ⓓ Ⓢ.	–	–	–	–	–
		1	TT 9/72 →.	–	–	–	–	–
	GX 03 195 02 A	1	« Weber ».	–	–	–	–	–
9	GX 03 214 01 B	1	⌀ int. 20-18 - L 291 → 9/72.	Tube de reniflard :	Entlüftungsrohr :	Breather pipe:	Tubo de respiradero :	Tubo per sfiatoio :
	GX 03 214 01 C	1	⌀ int. 20-18 - L entr. 320 9/72 →.	–	–	–	–	–

I	NUMÉROS	K	9/71 →	Filtre à air (Suite)	Luftfilter (Forts.)	Air filter (Cont.)	Filtro de aire (Cont.)	Filtro dell'aria (Cont.)
10	GX 03 255 01 B	1	⌀ int. 60 - L 400 - « Westaflex ».	Tube de liaison.	Verbindungsrohr.	Connecting pipe.	Tubo de conexión.	Tubo di collegamento.
11	1 A 5 420 126 N *AM 9171-990 L*	2	6 × 8 × 6,5.	Entretoise.	Zwischenstück.	Distance piece.	Separador.	Distanziale.
12	GX 03 197 01 A	2	⌀ int. 8 - e 7,5 - L 3,5.	Bague élastique.	Elastischer Ring.	Elastic bush.	Anillo elastico.	Boccola elastica.
13	ZD 9451 500 Z	2	TCB 4 × 10.	Vis de boîtier.	Schraube f. Gehäuse.	Screw f. box.	Tornillo de caja.	Vite per scatola.
14	AM 854-87	2	TCB 4 × 12,7.	Vis de boîtier.	Schraube f. Gehäuse.	Screw f. box.	Tornillo de caja.	Vite per scatola.
15	ZD 9299 600 U	2		Collier.	Schelle.	Collar.	Collar.	Fascetta.
16	ZC 9614 036 U	1		Collier.	Schelle.	Collar.	Collar.	Fascetta.
17	22 334 019 *ZD 9233 400 W*	2	Cr 5,2 × 9,4.	Rondelle de filtre.	Scheibe für Filter.	Filter washer.	Arandela de filtro.	Rondella per filtro.
18	ZD 9276 900 W	4	5,5 × 20 × 1.	Rondelle de filtre.	Scheibe für Filter.	Filter washer.	Arandela de filtro.	Rondella per filtro.
19	ZD 9277 100 W	1	6,5 × 16 × 1,5.	Rondelle de filtre.	Scheibe für Filter.	Filter washer.	Arandela de filtro.	Rondella per filtro.
20	ZD 9522 000 W	1	H M 6.	Écrou de support sur sangle.	Mutter für Zugbandträger.	Bracket nut on strap.	Tuerca de soporte sobre cinturón.	Dado per supporto sulla cinghia.
21	ZD 9525 900 W	2	H M 5.	Écrou.	Mutter.	Nut.	Tuerca.	Dado.

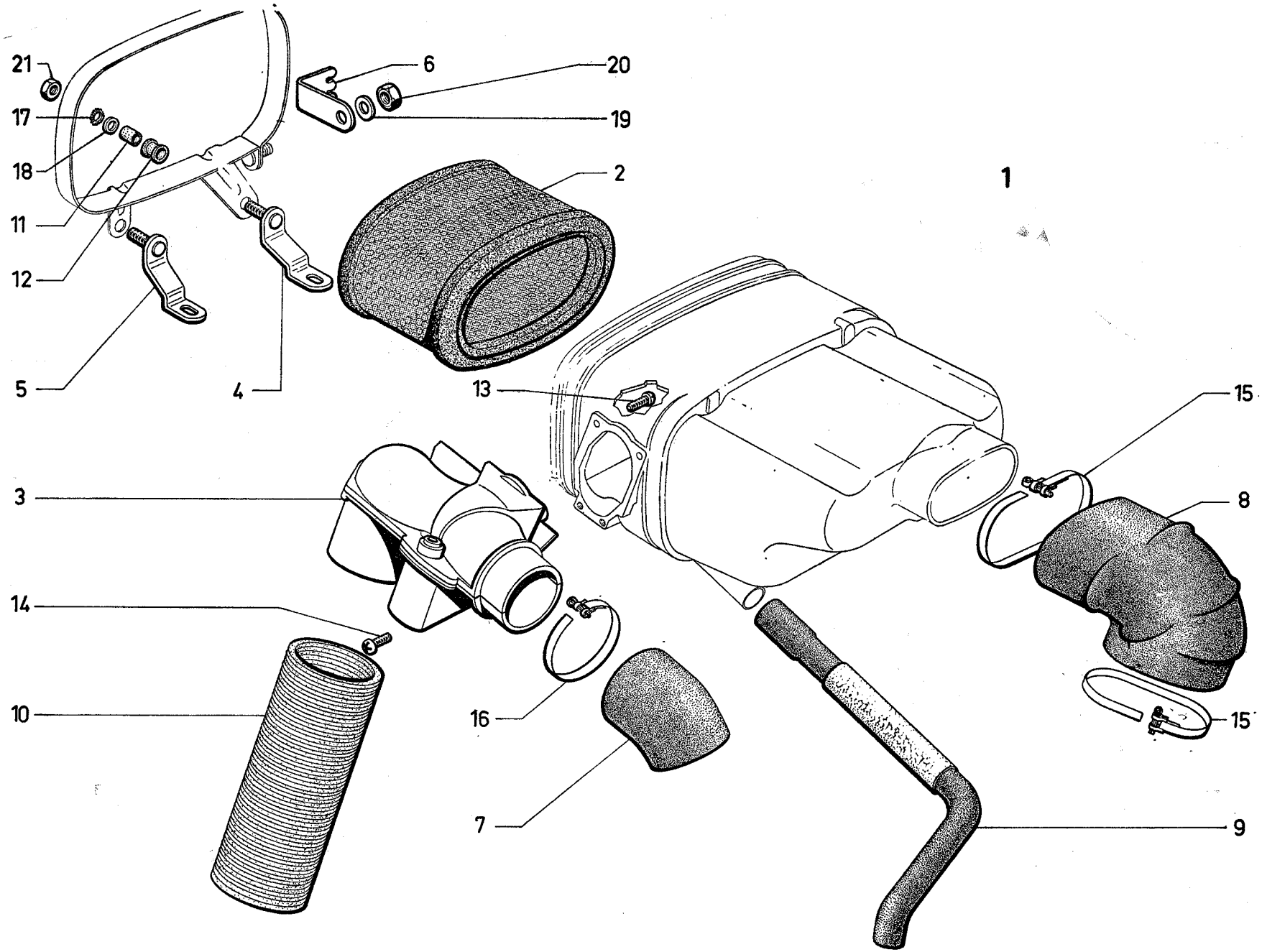
1
21
17
18
11
12
5
4
6
20
19
2
13
3
14
10
16
7
15
8
15
9

SEV-MARCHAL

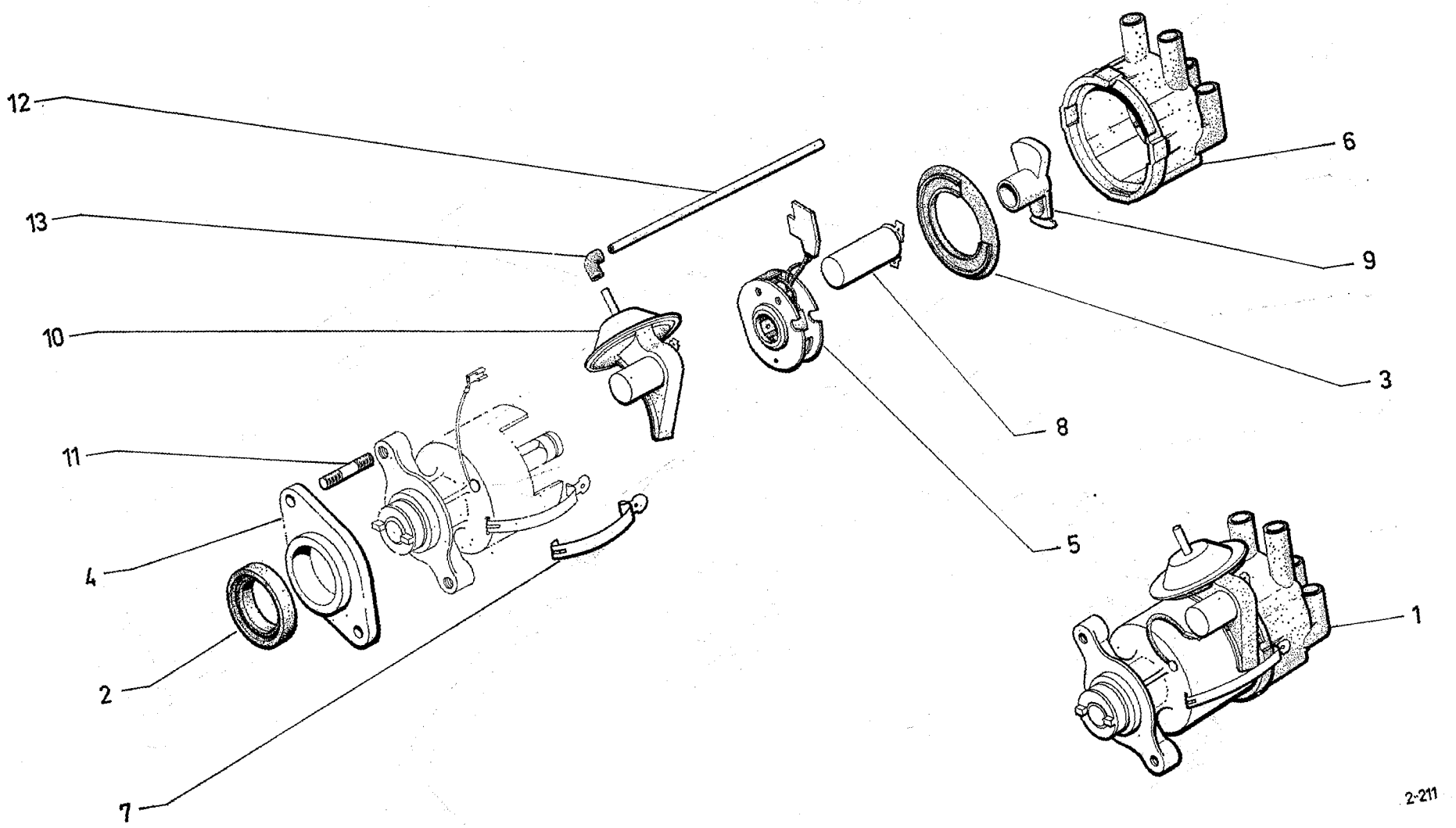

I	NUMÉROS	K	« S.E.V.-Marchal »	Allumeur	Zündverteiler	Distributor	Distributor	Spinterogeno
1				Allumeur à dépression :	Niederdruck-Zündverteiler :	Vacuum controlled distributor assy:	Distributor con depresión :	Spinterogeno a depressione :
	GX 06 103 01 D	1	R.m.p. 11/70 → 12/71 R.p. GX 06 103 01 E.	–	–	–	–	–
	GX 06 103 01 E	1	6 cv 12/71 → 9/72.	–	–	–	–	–
	GX 06 103 06 A	1	6 cv 9/72 →.	– (dépollué).	– (Abgasentgiftung).	– (exhaust emission control).	– (antipolución).	– (antipolluzione).
	GX 06 103 03 A	1	7 cv - R.p. GX 06 103 03 B.	–	–	–	–	–
	GX 06 103 03 B	1	7 cv.	– (dépollué).	– (Abgasentgiftung).	– (exhaust emission control).	– (antipolución).	– (antipolluzione).
2	GX 06 104 01 A	1	41,4 × 44,4 × 4 → 9/70.	Joint d'étanchéité :	Dichtring :	Sealing joint:	Junta :	Guarnizione
	ZC 9612 604 U	1	30 × 42 × 8 9/70 →.	–	–	–	–	–
3	GX 06 170 01 A	1		Joint d'étanchéité.	Dichtung.	Sealing joint.	Junta.	Guarnizione.
4	GX 06 138 01 A	1	« S.A.M.P. ».	Protecteur d'allumeur.	Abschirmung.	Protection.	Protector.	Protettore.
5	GX 06 147 01 A	1	R.p. GX 06 147 02 A → 3/73.	Boîte à rupteur :	Unterbrechergehäuse :	Contact breaker box:	Caja de ruptor :	Scatola ruttore :
	GX 06 147 02 A	1	3/73 →.	–	–	–	–	–
6	GX 06 148 01 A	1		Tête d'allumeur.	Verteilerkopf.	Distributor cap.	Tapa distributor.	Calotta del distributore.
7	GX 06 149 01 A	2		Crochet.	Haken.	Hook.	Gancho.	Gancio.
8	GX 06 150 01 A	1		Condensateur.	Kondensator.	Condenser.	Condensador.	Condensatore.
9	GX 06 151 01 A	1		Rotor.	Verteilerstück.	Rotor.	Rotor.	Spazzola rotante.
10	GX 06 152 01 B	1	→ 9/72.	Capsule à dépression avec condensateur.	Niederdruckdose mit Kondensator :	Vaccum control unit with condenser:	Capsula de depresión con condensador :	Càpsula a depressione con condensatore :
	GX 06 184 03 A	1	9/72 →.	–	–	–	–	–
11	26 165 219 E *ZC 9616 154 W*	2	⌀ 7 × 100 - L 35,5.	Goujon.	Stiftbolzen.	Stud.	Esparrago.	Prigioniero.
12		1		Tube de dépression :	Niederdruckrohr :	Suction pipe:	Tubo de depresión :	Tubo di depressione :
	GX 06 153 01 A		3,5 × 5 × 500 - «Solex» 11/70 →.	– nu.	– ohne Ausrüstung.	– only.	– desnudo.	– nudo.
	GX 06 171 01 A		L entr. 529 - «Solex» 11/70 →.	– avec raccords coudés.	– m. Anschlussstücken.	– with bent unions.	– con racores acodados.	– con raccordi a gomito.
	1 G 5 439 744 C		L entr. 600 - «Weber».	– avec raccords coudés.	– m. Anschlusstücken.	– with bent unions.	– con racores acodados.	– con raccordi a gomito.
13	GX 06 172 01 A	2	⌀ int. 3,5 11/70 →.	Raccord coudé.	Gebog. Anschlussstück.	Bent union.	Racor acodado.	Raccordo a gomito.
	25 241 009 U *ZD 9524 100 U*	2	H M 7 × 100.	Écrou.	Mutter.	Nut.	Tuerca.	Dado.

I	NUMÉROS	K	« Ducellier » 12/70 →	Allumeur	Zündverteiler	Distributor	Distributor	Spinterogeno
1				Allumeur à dépression :	Niederdruck-Zündverteiler :	Vacuum controlled distributor assy:	Distributor con depres.	Spinterogeno a depress.
.	GX 06 103 02 B	1	R.m.p. → 10/71.	–	–	–	–	–
	GX 06 103 02 D	1	6 cv 10/71 → 9/72.	–	–	–	–	–
	GX 06 103 05 C	1	6 cv 9/72 →.	– (dépollué).	– (f. Abgasentgiftung).	– (f. exhaust emission control).	– (anti-polución).	– (anti-polluzione).
	GX 06 103 04 A	1	7 cv - R.p. GX 06 103 04 B.	–	–	–	–	–
	GX 06 103 04 B	1	7 cv.	– (dépollué).	– (f. Abgasentgiftung).	– (f. exhaust emission control).	– (anti-polución).	– (anti-polluzione).
2	GX 06 180 01 A	1		Tête d'allumeur.	Verteilerkopf.	Distributor cap.	Tapa de distribución.	Calotta spinterogeno.
3	GX 06 181 01 A	1		Rotor.	Verteilerstück.	Rotor.	Rotor.	Spazzola rotante.
4	GX 06 182 01 A	1		Rupteur.	Unterbrecher.	Contact breaker.	Ruptor.	Ruttore.
5	GX 06 183 01 A	1		Jeu pièces montage rupteur.	Satz Teile zur Einbau des Unterbrechers.	Set of parts f. fitting the contact breaker.	Juego de piezas de montage de ruptor.	Serie di pezzi per montaggio del ruttore.
6				Capsule à dépression :	Niederdruckdose :	Vacuum control unit:	Capsula de depresión :	Càpsola a depressione :
	GX 06 184 01 A	1	6 cv → 9/72.	– (avance).	– (z. Zündbechleunigung).	– (f. advancing).	– (para avance).	– (per anticipo).
	GX 06 184 02 A	1	6 cv Ⓓ Ⓢ 6/72 →.	– (avance).	– (z. Zündbechleunigung).	– (f. advancing).	– (para avance).	– (per anticipo).
		1	6 cv - TT 9/72 →.	–	–	–	–	–
		1	7 cv.	–	–	–	–	–
7	GX 06 185 01 A	1		Condensateur.	Kondensator.	Condenser.	Condensador.	Condensatore.
8	GX 06 186 01 A	1		Jonc.	Sicherungsring.	Stop ring.	Retén.	Anello d'arresto.
9	GX 06 187 01 A	1		Joint.	Dichtung.	Gasket.	Junta.	Guarnizione.
10	GX 06 138 01 A	1	« S.A.M.P. ».	Protecteur.	Abschirmung.	Protector.	Protector.	Protettore.
11	ZC 9612 604 U	1	30 × 42 × 8.	Joint.	Dichtung.	Gasket.	Junta.	Guarnizione.
12	GX 06 149 02 A	1		Jeu pièces crochets de fermeture.	Satz Haken mit Befestigungsteilen.	Set of hooks with securing parts.	Juego de ganchos con piezas de fijación.	Serie di ganci con pezzi di fissaggio.
13	26 165 219 E *ZC 9616 154 W*	2	7 × 35,5.	Goujon.	Stiftschraube.	Stud.	Esparrago.	Prigioniero.