GENERAL INFORMATION

This catalogue consists of illustrations and descriptions of the mechanical and body parts for the " G " models.

a) **Arrangement.** — The binding is of a type which allows easy replacement of the pages, when any considerables changes are made.

b) **Classification and names.** — The parts are classified by units or groupes. In the illustration, they are grouped in the order in which they are assembled, with a mark number shown for each part. In the text, on the opposite page, they are arranged in the order of the mark numbers (1st column).

The number of each part used in a unit or group is shown in the " K " column.

Dimensions and particulars are given in the text for identification only and are subject to modification as may become necessary.

Dimensions are quoted in millimetres.

For explanation of particulars given in the text, please refer to the "table of symbols".

c) **Reading the catalogue.** — Consult the table of symbols in order to identify the car type. Consult the table of groups. At the head of each group you will find the undergroups that compose it. Look for the part in the illustration on which the mark number is shown, look up this number on the text page and read the corresponding part number.

For parts not illustrated, look for the name and number directly in the text.

If it should happen that in some rare case, you are not certain of being able to write out the order correctly, it is advisable to give us the chassis and engine numbers.

To make it easier to find a part the number of which you know, we have compiled an "Index" that shows you the undergroup in which the part concerned appears.

d) **Recommendation.** — You should take great care to make out your order and respect:

— capital letters as prefix and as suffix,

— hyphens separating the two numbers.

The omission of one of these items, when composing a number, completely alters the meaning and you would thus risk making an error in writing out the number of a part and being sent a part entirely different from the one required.

e) **Prices and conditions of sale.** — Prices are given in a separate list; they are subject to alteration without notice.

The conditions of sale are shown at the head of our price lists for spare parts.

SYMBOLS USED IN THE TEXT

( )	Special fitting for countries indicated by the letters of nationality Example: (CH) = SWITZERLAND
AR	Rear
AV	Front
BV	Gearbox
BL	Saloons, all models
BK	Estate cars, all models
BW	Borg-Warner gearbox
Ch	Heating
Co	Contact (special washer)
Cr	Shakeproof (washer)
D	Right hand side
D à D	Right hand steering
D à G	Left hand steering
d.e.o.	Order in addition
EMBAUT	Automatic clutch
e	Thickness
entr.	Distance between centres
ext.	External
F	Length of threading
G	Left hand side
H	Hexagonal
h	Height
inf.	Lower
int.	Internal
L	Length
l	Width
M	I.S.O. thread
N.F.P.	No longer supplied
PO	Special fitting, dust-proof
R.m.p.	Replaces preceding models
R.p.	Superseded by
Sauf	Except
sup.	Upper
TA	Thread cutter screw
TCB	Rounded cylindrical head
TF	Countersunk head
TFB	Rounded countersunk head
TH	Hexagonal head
TR	Round head
TT	All types
V	Volt
W	Watt
(XT)	EXPORT fitting
⌀	Diameter, bore of thread
?	As necessary
1°	1st Possibility
2°	2nd Possibility
2/72 →	Since
→ 2/72	Until
6 cv	Engine 74 × 59
7 cv	Engine 77 × 65,6

TABLE OF GROUPS

GROUP NUMBER	DESCRIPTION OF UNITS
1	ENGINE - GEARBOX - GEAR-CHANGE CONTROL
2	ENGINE OUTER PARTS - IGNITION - CURRENT-GENERATOR - CARBURETTER - AIR FILTER - MANIFOLDS
3	AXLES - SUSPENSION - STEERING - HYDRAULIC UNITS
4	BRAKES - BRAKE AND CLUTCH CONTROLS - PIPING - DRIVE SHAFTS
5	INSTRUMENT PANEL - ACCESSORIES - SIGNALING - LIGHTING - WIRING
6	ENGINE MOUNTINGS - PETROL SYSTEM - EXHAUST - COOLING - AIR CONDITIONING - BUMPERS
7	BODY - BODY PARTS - CLASSES - LOCKS - DASH-BOARD
8	INTERIOR TRIMMING - SEATS - SEAT TRIMMING - WHEEL ACCESSORIES

GROUPE 1 — BAUGRUPPE 1 — GROUP 1

SOUS-GROUPES	DÉSIGNATION DES CHAPITRES	UNTER-GRUPPEN	BEZEICHNUNG DER KAPITEL	UNDER-GROUPS	DESCRIPTION OF CHAPTERS
1-001	Moteur	**1-001**	Motor	**1-001**	Engine
1-112	Culasse - Couvre-culasse	**1-112**	Zylinderkopf und Zylinderkopfdeckel	**1-112**	Cylinder head and cover
1-114	Carter moteur	**1-114**	Motorgehäuse	**1-114**	Cylinder block
1-121	Vilebrequin	**1-121**	Kurbewelle	**1-121**	Crankshaft
1-122	Distribution	**1-122**	Ventilsteuerung	**1-122**	Timing
1-123	Arbres à cames - Soupapes	**1-123**	Nockenwelle - Ventile	**1-123**	Camshaft - Valves
1-222	Pompe à huile	**1-222**	Ölpumpe	**1-222**	Oil pump
1-225	Circuit d'huile	**1-225**	Ölkreislauf	**1-225**	Oil circuit
1-033	Boîte de vitesses - Carter	**1-033**	Getriebe - Getriebegehäuse	**1-033**	Gearbox and housing
1-333	BV - Pignon et arbres	**1-333**	Getriebe - Ritzel und Wellen	**1-333**	Gearbox - Pinions and shafts
1-334	Axes et fourchettes	**1-334**	Achsen und Schaltgabeln	**1-334**	Spindles and forks
1-334/1	Commande des vitesses	**1-334/1**	Gangschaltung	**1-334/1**	Gear-change control
1-343	Différentiel	**1-343**	Differential	**1-343**	Differential

I	NUMÉROS	K		Moteur	Motor	Engine	Motor	Motore
				Les moteurs sont fournis :	Die Motoren werden geliefert :	The engines are supplied:	Los motores se suministran :	I motori vengono forniti :
				Avec : cartouche filtrante, reniflard, distribution, réfrigérateur.	**Mit :** Filterpatrone, Entlüfter, Ventilsteuerung, und Ölkühler.	**With :** filter cartridge, breather, timing gear, and cooler.	**Con :** cartucho filtrante, respiradero, distribución, y refrigerador.	**Con :** cartuccia filtrante, sfiatatoio, distribuzione e radiatore olio.
				Sans : capotage, pompe à essence, carburateur, tubulures, filtre à air, allumeur, pompe H P, volant moteur vis fixation volant, alternateur.	**Ohne :** Bleche, Benzinpumpe, Vergaser, Krümmer, Luftfilter Zündverteiler, H D-Pumpe, Schraube zur Befestigung des Schwungrads und der Lima.	**Without :** sheet iron plates, petrol pump carburetter, manifolds, air filter, distributor, H P pump, screw securing the flywheel and alternator.	**Sin :** chapas, bomba de gasolina, carburador, colectores, filtro de aire, distribudor, bomba A.P. tornillo de fijación de volante ni alternador.	**Senza :** lamiere, pompa benzina, carburatore, collettori, filtro aria, spinterogeno pompa A P vite per fissag. del volano ne alternatore.
		1	**74 × 59 - 6 cv**	Moteur complet :	Motor, komplett :	Complete engine:	Motor completo :	Motore completo :
	GX 01 144 02 A		R.p. GX 01 144 01 C → 6/72.	– avec volant.	– mit Schwungrad.	– with flywheel.	– con volante.	– con volano.
	GX 01 144 02 B		Ⓢ 9/71 → 6/72 R.p. GX 01 144 02 C.	–	–	–	–	–
			Ⓓ 10/71 → 6/72.	–	–	–	–	–
	GX 01 519 01 A		R.p. GX 01 144 01 C → 6/72.	– sans volant.	– ohne Schwungrad.	– without flywheel.	– sin volante.	– senza volano.
	GX 01 519 02 A		Ⓢ 9/71 → 6/72 R.p. GX 01 144 02 C.	–	–	–	–	–
			Ⓓ 10/71 → 6/72.	–	–	–	–	–
	GX 01 144 01 C		6/72 → 9/72.	– sans volant.	– ohne Schwungrad.	– without flywheel.	– sin volante.	– senza volano.
	GX 01 144 02 C		Ⓢ Ⓓ 6/72 →. TT 9/72 →.	–	–	–	–	–
		1	**77 × 65,6 - 7 cv**					
	GX 01 144 06 B			– sans volant.	– ohne Schwungrad.	– without flywheel.	– sin volante.	– senza volano.
	ZC 9000 340 U	1	R.p. 5 440 081 R.	Pochette de joints moteur :	Satz Motordichtungen :	Set of engine gaskets:	Juego de juntas de motor :	Serie di guarnizioni per motore :
	2 G 5 440 081 R	1		–	–	–	–	–

I	NUMÉROS	K		Culasse et couvre-culasse	Zylinderkopf und Zylinderkopfdeckel	Cylinder head Cylinder head cover	Culatas y tapas	Testate e coperchi
1	GX 01 179 01 A	1	G → 6/72.	Culasse complète :	Zylinderkopf kompl. :	Complete cylinder head:	Culata isq. completa :	Testata sinistra compl. :
	GX 01 179 02 A	1	G - 6 cv 6/72 →.	–	–	–	–	–
	GX 01 179 03 A	1	G - 7 cv.	–	–	–	–	–
	GX 01 188 01 A	1	G → 6/72.	Culasse nue :	Zylinderkopf o. Ausrüst. :	Cylinder head only:	Culata isq. desnuda :	Testata nuda :
	GX 01 188 02 A	1	G - 6 cv 6/72 →.	–	–	–	–	–
	GX 01 188 03 A	1	G - 7 cv.	–	–	–	–	–
2	GX 01 180 01 A	1	D → 6/72.	Culasse complète :	Zylinderkopf, kompl. :	Complete cylinder head:	Culata der. completa :	Testata destra compl. :
	GX 01 180 02 A	1	D - 6 cv 6/72 →.	–	–	–	–	–
	GX 01 180 03 A	1	D - 7 cv.	–	–	–	–	–
	GX 01 189 01 A	1	D → 6/72.	Culasse nue :	Zylinderkopf o. Ausrüst. :	Cylinder head only:	Culata der. desnuda :	Testata nuda :
	GX 01 189 02 A	1	D - 6 cv 6/72 →.	–	–	–	–	–
	GX 01 189 03 A	1	D - 7 cv.	–	–	–	–	–
3	GX 01 267 01 A	1	*l* 117.	Cache-culbuteurs admission culasse droite avec joint.	Deckel für Einlasskipphebel des Zylinderkopfes, rechts, mit Dichtung.	Inlet rocker cover (cyl. head, RH) with gasket.	Tapa de balancines de admision (culata der.) con junta.	Coperchio bilancieri aspirazione (testata D) con guarnizione.
4	GX 01 270 01 A	2	*l* 128.	Cache-culbuteurs échappement avec joint.	Deckel für Auslasskipphebel mit Dichtung.	Exhaust rocker cover, with gasket.	Tapa de balacines de escape con junta.	Coperchio bilancieri scarico con guarnizione.
5	GX 01 274 01 A	2	*l* 116 - e 2,5.	Joint cache-culbuteurs admission.	Dichtung für Deckel des Einlasskipphebels.	Joint f. inlet rocker cover.	Junta de tapa de balanc. de admisión.	Guarniz. per coperchio bilancieri aspirazione.
6	GX 01 276 01 A	2	*l* 127 - e 2,5.	Joint cache-culbuteurs échappement.	Dichtung für Deckel des Auslasskipphebels.	Joint f. exhaust rocker cover.	Junta de tapa de balanc. de escape.	Guarniz. per coperchio bilancieri scarico.
7	GX 01 306 01 A	1	*l* 117 → 7/73 R.p. GX 01 306 01 B d.e.o. 1-5 413 859 U.	Cache-culbuteurs admission avec remplissage d'huile et joint :	Deckel für Einlasskipphebel mit Öleinfüllstutzen und Dichtung :	Inlet rocker cover with oil filler and gasket:	Tapa de balancines de admisión con boca de llenado y junta :	Coperchio bilancieri scarico con bocchettone riempimento e guarniz :
	GX 01 306 01 B	1	*l* 117 7/73 →.	– (sans bouchon).	– (ohne Stopfen).	– (without filler cap).	– (sin tapón).	– (senza tappo).
8	GX 01 280 01 B	6	M 8-9 - L 133 → 6/72.	Goujon :	Stehbolzen :	Stud:	Esparrago :	Prigioniero :
	GX 01 280 01 C	6	M 9 - L 141,5 - 6 cv 6/72 →.	–	–	–	–	–
	GX 01 280 02 A	6	M 9 - L 154 - 7 cv.	–	–	–	–	–
9	GX 01 281 01 A	8	H M 8 × 8 → 6/72.	Écrou :	Mutter :	Nut:	Tuerca :	Dado :
	GX 01 281 02 A	8	H M 9 × 9 6/72 →.	–	–	–	–	–

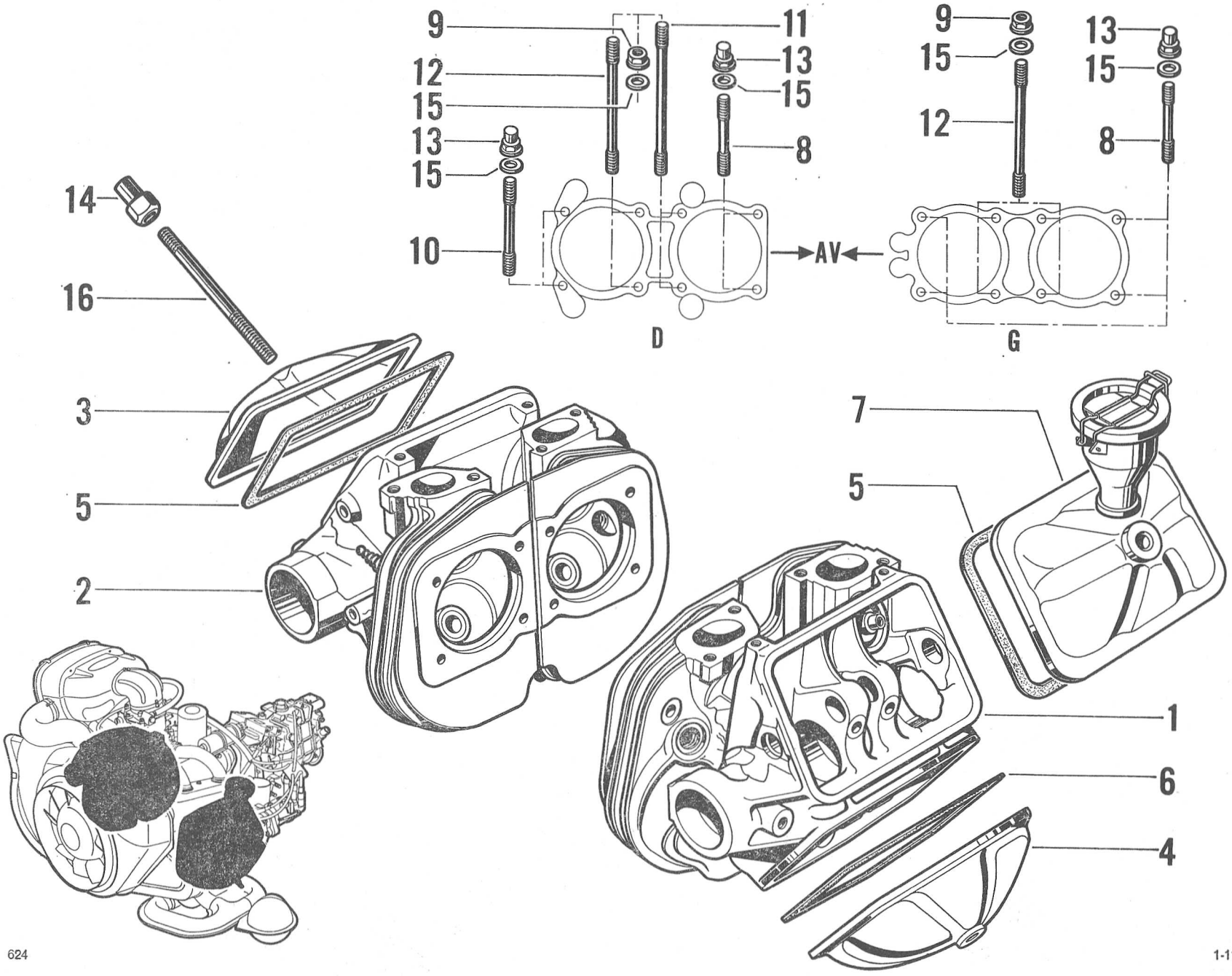
9
12
15
13
15
10
11
13
15
8
D
AV
9
15
12
13
15
8
G
14
16
3
5
2
7
5
1
6
4

I	NUMÉROS	K		Culasse et couvre-culasse *(Suite)*	Zylinderkopf und Zylinderkopfdeckel *(Forts.)*	Cylinder head Cylinder head cover *(Cont.)*	Culatas y tapas *(Cont.)*	Testate e coperchi *(Cont.)*
10	GX 01 344 01 B	2	M 8-9 - L 164 → 6/72.	Goujon :	Stehbolzen :	Stud:	Esparrago :	Prigioniero :
	GX 01 344 01 C	2	M 9 - L 164 - 6 cv 6/72 →.	–	–	–	–	–
	GX 01 344 02 A	2	M 9 - L 176,5 - 7 cv.	–	–	–	–	–
11	GX 01 345 01 B	2	M 8-9 - L 266 → 11/70.	Goujon :	Stehbolzen :	Stud:	Esparrago :	Prigioniero :
	GX 01 307 01 A	2	M 8-9 - L 266 11/70 → 6/72.	– gainé.	– mit Hülle.	– sheathed.	– con vaina.	– con guaina.
	GX 01 307 01 B	2	M 9 - L 266 - 6 cv 6/72 →.	–	–	–	–	–
	GX 01 307 02 A	2	M 9 - L 277 - 7 cv.	–	–	–	–	–
12	GX 01 346 01 B	6	M 8-9 - L 235 → 11/70.	Goujon :	Stehbolzen :	Stud:	Esparrago :	Prigioniero :
	GX 01 294 01 A	6	M 8-9 - L 235 11/70 → 6/72.	– gainé.	– mit Hülle.	– sheathed.	– con vaina.	– con guaina.
	GX 01 294 01 B	6	M 9 - L 243,5 - 6 cv 6/72 →.	–	–	–	–	–
	GX 01 294 02 A	6	M 9 - L 254,5 - 7 cv.	–	–	–	–	–
13	1 M 5 420 099 V *AM 9112-998 L*	8	H M 8 × 20 → 6/72.	Écrou borgne :	Hutmutter :	Cap nut:	Tuerca ciega :	Dado cieco :
	GX 01 282 01 A	8	H M 9 × 21 6/72 →.	–	–	–	–	–
14	1 M 5 420 118 B *AM 9132-990 A*	4	H M 7 × 20.	Écrou borgne.	Hutmutter.	Cap nut.	Tuerca ciega.	Dado cieco.
15	ZD 9254 100 U	16	8,5 × 15 × 2 → 6/72.	Rondelle :	Scheibe :	Washer:	Arandela :	Rondella :
	ZD 9221 700 U	16	9,5 × 16 × 2 6/72 →.	–	–	–	–	–
16	ZC 9616 137 U	4	M 7 × 84.	Goujon.	Stehbolzen.	Stud.	Esparrago.	Prigioniero.

I	NUMÉROS	K		Carter-moteur Cylindres - Pistons	Motorgehäuse Zylinder und Kolben	Cylinder block Cylinders a. pistons	Bloque motor Cilindros y pistones	Monobloco Cilindri e pistoni
1	GX 01 506 01 A	1	9/71 → 6/72 R.m.p. - d.e.o. 1-GX 01 485 02 A 1-GX 01 137 02 A 1-GX 01 154 02 A.	Carter moteur :	Motorgehäuse :	Cylinder block:	Bloque motor :	Monoblocco :
	GX 01 205 03 A		Ⓢ 9/71 → 6/72. Ⓓ 10/71 → 6/72.	–	–	–	–	–
	GX 01 205 01 C		6 cv 6/72 → 9/72.	–	–	–	–	–
	GX 01 205 03 B		6 cv Ⓢ Ⓓ 6/72 →. 7 cv. 6 cv - TT 9/72 →.	–	–	–	–	–
2	GX 01 458 01 A	1	⌀ 74 → 6/72.	Jeu de 4 cylindres avec pistons, axes et segments :	Satz von 4 Zylindern mit Kolben, Kolbenringen und Kolbenbolzen :	Set of 4 cylinders with pistons, rings and pins:	Juego de 4 cilindros con pistones, ejes y segmentos :	Serie de 4 cilindri con pistoni, spinotti e segmenti :
	GX 01 458 01 B	1	⌀ 74 - 6 cv 6/72 →.	–	–	–	–	–
	GX 01 458 02 A	1	⌀ 77 - 7 cv.	–	–	–	–	–
3	GX 01 115 01 A	2	14 × 11.	Pied de centrage.	Zentrierstück.	Centring dowel.	Pie de centraje.	Grano di centraggio.
4	GX 01 122 01 A	1	M 24 × 150 - R.p. GX 01 122 02 A d.e.o. 1-GX 01 463 01 A.	Bouchon :	Stopfen :	Plug:	Tapón :	Tappo :
	GX 01 122 02 A	1	M 24 × 150 - h 16 9/70 → 3/71.	–	–	–	–	–
	GX 01 487 01 A	1	M 16 × 150 3/71 → 6/72.	Sonde de température d'huile :	Thermometersonde für Öltemperatur :	Oil temperature feeler:	Sonda de temp. de aceite :	Sonda per temp. olio :
	GX 01 487 02 A	1	M 16 × 150 6/72 →.	–	–	–	–	–
5	GX 01 169 01 A	6	M 10 × 114 → 5/72.	Goujon :	Stehbolzen :	Stud:	Esparrago :	Prigioniero :
	GX 01 169 01 B	6	M 10 × 114 5/72 →.	–	–	–	–	–
6	GX 01 173 01 A	6	H M 10 × 25,5.	Écrou borgne.	Bundmutter.	Cap nut.	Tornillo ciego.	Dado cieco.
7	GX 08 179 01 A	1	7,6 × 10 × 11.	Bague de centrage.	Zentrierring.	Centring ring.	Anillo de centrado.	Anello di centraggio.
8	GX 01 347 01 A	1	7,8 × 9,8 × 373.	Guide de jauge.	Führung für Ölmessstab.	Dipstick guide.	Guía de la varilla.	Guida dell'astra.
9	GX 01 349 01 A	1	L 464,5 - *l* 6.	Jauge d'huile.	Ölmessstab.	Oil dipstick.	Varilla del nivel de aceite.	Astina per livello dell'olio.
10	GX 01 368 01 A	6	10,2 × 18 × 0,9.	Joint.	Dichtung.	Joint.	Junta.	Guarnizione.
11	GX 01 388 02 A	2	M 18 × 10 - h 16 - R.m.p. 9/70 →.	Bouchon.	Stopfen.	Plug.	Tapón.	Tappo.
12	GX 01 417 01 A	2	14 × 22.	Bague de centrage.	Zentrierring.	Centring ring.	Anillo de centrado.	Anello di centraggio.
13	GX 01 425 01 A	1	6 × 8 × 82,5.	Tube retour d'huile.	Ölrücklaufrohr.	Oil return tube.	Tubo de retorno de aceite.	Tubo di ritorno olio.

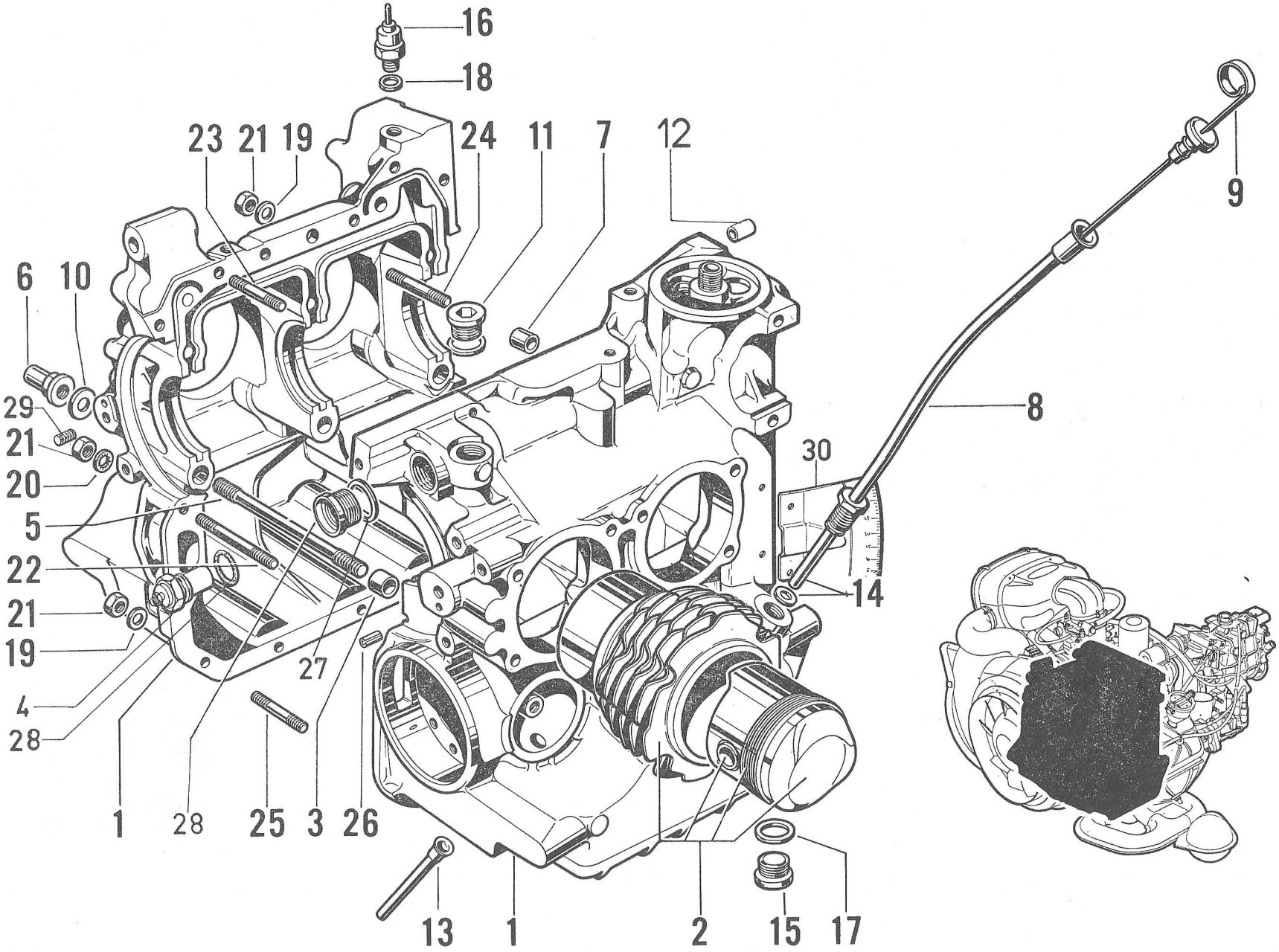
16
18
23
21
19
24
11
7
12
9
6
10
29
21
20
5
22
21
19
4
28
1
28
25
3
26
13
1
2
15
17
8
30
14

I	NUMÉROS	K		Carter-moteur Cylindres - Pistons (Suite)	Motorgehäuse Zylinder und Kolben (Forts.)	Cylinder block Cylinders a. pistons (Cont.)	Bloque motor Cilindros y pistones (Cont.)	Monoblocco Cilindri e pistoni (Cont.)
14	GX 01 447 01 A	1	9,7 × 13,8 × 3,5.	Joint.	Dichtung.	Joint.	Junta.	Guarnizione.
15	1 T 5 415 582 X	1	TH 16.	Bouchon de vidange (aimanté).	Entleerungsstopfen (magnetisch)	Drain plug (magnetic).	Tapón de vaciado (imantado).	Tappo di scarico (magnetizzado).
16	1 G 5 403 215 Y *AYB 9614-106 A*	1	6 cv → 9/72. 6 cv Ⓢ Ⓓ → 6/72.	Mano-contact :	Öldruckschalter :	Pressure switch:	Mano-contacto :	Manocontatto :
	GX 01 477 02 A	1	6 cv Ⓢ Ⓓ 6/72 →. 7 cv. 6 cv - TT 9/72 →.	–	–	–	–	–
17	22 478 009 *ZD 9247 100 U*	1	16,3 × 22 × 2 → 3/71.	Joint.	Dichtung.	Joint.	Junta.	Guarnizione.
18	ZD 9245 800 U	1	12,2 × 17 × 1 3/71 →.	Joint :	Dichtung :	Joint:	Junta :	Guarnizione :
		2	3/71 →.	–	–	–	–	–
19	22 482 009 *ZD 9248 200 A*	13	7,5 × 14 × 1,5.	Rondelle.	Scheibe.	Washer.	Arandela.	Rondella.
20	22 904 019 *ZD 9290 400 U*	2	Co 7,2 × 14,2 × 1,4.	Rondelle.	Scheibe.	Washer.	Arandela.	Rondella.
21	ZD 9524 100 U	15	H M 7 × 5,5 → 3/71.	Écrou:	Mutter:	Nut:	Tuerca:	Dado:
		13	3/71 →.	–	–	–	–	–
	GX 09 245 01 A	2	3/71 →.	– borgne.	– Hutmutter.	– cap nut.	– ciega.	– cieco.
22	ZC 9616 147 W	2	M 7 × 79.	Goujon.	Stehbolzen.	Stud.	Esparrago.	Prigioniero.
23	26 162 159 *ZC 9616 152 W*	5	M 7 × 44 → 11/71.	Goujon :	Stehbolzen :	Stud:	Esparrago :	Prigioniero :
		4	11/71 →.	–	–	–	–	–
	ZC 9616 128 W	1	M 7 × 32,5 11/71 →.	–	–	–	–	–
24	ZC 9616 155 W	1	M 7 × 49.	Goujon.	Stehbolzen.	Stud.	Esparrago.	Prigioniero.
25	ZC 9616 156 W	7	M 7 × 39.	Goujon.	Stehbolzen.	Stud.	Esparrago.	Prigioniero.
26	ZC 9617 020 U	2	5,5 × 10.	Goupille.	Stift.	Pin.	Pasador.	Copiglia.
27	GX 01 463 01 A	1	24 × 29 × 1 9/70 →.	Joint cuivre.	Kupferdichtung.	Copper gasket.	Junta de cobre.	Guarnizione di rame.
28	ZD 9241 600 U	2	18 × 24 × 1,5 9/70 → 11/70.	Joint.	Dichtung.	Gasket.	Junta.	Guarnizione.
	GX 01 472 01 A	2	18,2 × 22,6 × 1 11/70 →.	Joint cuivre.	Kupferdichtung.	Copper gasket.	Junta de cobre.	Guarniz. di rame.
29	GX 01 371 01 A	1	8 × 7.	Bouchon.	Stopfen.	Plug.	Tapón.	Tappo.
30	GX 01 474 01 A	1	10/71 →.	Secteur et plaque assemblés.	Segment mit Platte, ingsgesamt.	Quadrant and plate assy.	Sector y placa unidos.	Settore e piacca assiemati.
31	GX 01 490 01 A	1	M 24 × 150 - M 16 × 150 3/71 →.	Raccord.	Verbindung.	Union.	Racor.	Raccordo.

I	NUMÉROS	K		Vilebrequin	Kurbelwelle	Crankshaft	Cigüeñal	Albero motore
1	GX 01 457 01 B	1	Sauf EMBAUT - 6 cv → 9/72.	Coffret d'embiellage :	Kurbelwelle mit Pleueln :	Crankshaft and connecting rods assy:	Conjunto de bielas y cigüeñal :	Complessivo di bielle e albero motore :
	GX 01 457 05 A	1	6 cv Ⓢ Ⓓ 9/71 →. 6 cv - TT 9/72 →.	–	–	–	–	–
	GX 01 457 02 B	1	EMBAUT - 6 cv.	–	–	–	–	–
	GX 01 457 06 A	1	EMBAUT - 6 cv Ⓢ Ⓓ 9/71 →.	–	–	–	–	–
	GX 01 457 03 A	1	7 cv.	–	–	–	–	–
2	GX 01 511 01 A	1	⌀ ext. 74 - L 25,9 (1°) - R.m.p.	Coussinet central :	Mittlere Lagerschale :	Central bearing:	Casquillo central :	Bronzina centrale :
	GX 01 511 02 A	1	(2°).	– repère rouge.	– rote Markierung.	– red marking.	– marca roja.	– segno rosso.
3	GX 01 512 01 A	2	⌀ ext. 62,4 - L 20,8 (1°) - R.m.p.	Coussinet :	Lagerschale :	Bearing:	Casquillo :	Bronzina :
	GX 01 512 02 A	2	(2°).	– repère rouge.	– rote Markierung.	– red marking.	– marca roja.	– segno rosso.
4	GX 01 147 01 A	1	⌀ 6 - L 15 (1°) - Sauf EMBAUT.	Pied de centrage :	Zentrierstift :	Centring dowel:	Pie de centrado :	Grano di centraggio :
	GX 01 147 02 A	1	⌀ 6×6,2 - L 9,7 (2°) - Sauf EMBAUT.	–	–	–	–	–
	GX 01 147 03 A	1	⌀ 6 - L 16 - EMBAUT.	–	–	–	–	–
5	GX 01 324 01 A	1	⌀ 278,7 - 6 ⌀ 9,7 → 10/71.	Volant :	Schwungscheibe :	Flywheel:	Volante :	Volano :
	GX 01 324 01 B		⌀ 278,7 - 6 ⌀ 9,7 10/71 →. 7 cv → 1/73.	–	–	–	–	–
	GX 01 324 02 A	1	e 30,5 - 7 cv 1/73 →.	– (lourd).	– (schwere).	– (heavy).	– (pesado).	– (pesante).
	GX 01 204 01 A	1		Couronne de démarreur.	Anlasserzahnkranz.	Gear-ring.	Corona de aranque.	Corona d'avviamento.
6	GX 01 328 01 B	6	TH M 9 × 29 - Sauf EMBAUT.	Vis :	Schraube :	Screw:	Tornillo :	Vite :
	GX 08 122 01 A	6	TH M 9 × 22 - EMBAUT → 9/72 R.p. GX 08 122 01 B.	–	–	–	–	–
	GX 08 122 01 B	6	TH 9 × 22 - EMBAUT 9/72 →.	–	–	–	–	–
7	1 M 5 420 105 K *AM 9121-101 L*	1	12 × 18 × 4 (1°) - Sauf EMBAUT.	Joint :	Dichtung :	Gasket:	Junta :	Guarnizione :
	1 M 5 420 104 Z *AM 9121-101 A*	1	17 × 18,2 × 4 (2°) - Sauf EMBAUT.	–	–	–	–	–
8	1 M 5 420 101 S *AM 9121-002 L*	4	20 × 22 × 25 - 6 cv	Bague fendue :	Büchse, geschlitzt :	Split bush:	Anillo hendido :	Boccola tagliata :
	GX 01 455 01 A	4	22 × 24,6 × 25 - 7 cv.	–	–	–	–	–
9	1 M 5 420 191 V *AM 9121-004 L*	4	20 × 63,9 - 6 cv.	Axe de piston :	Kolbenbolzen :	Gudgeon pin:	Eje de piston :	Spinotto per pistone :
	GX 01 456 01 A	4	17 × 22 × 66,2 - 7 cv.	–	–	–	–	–

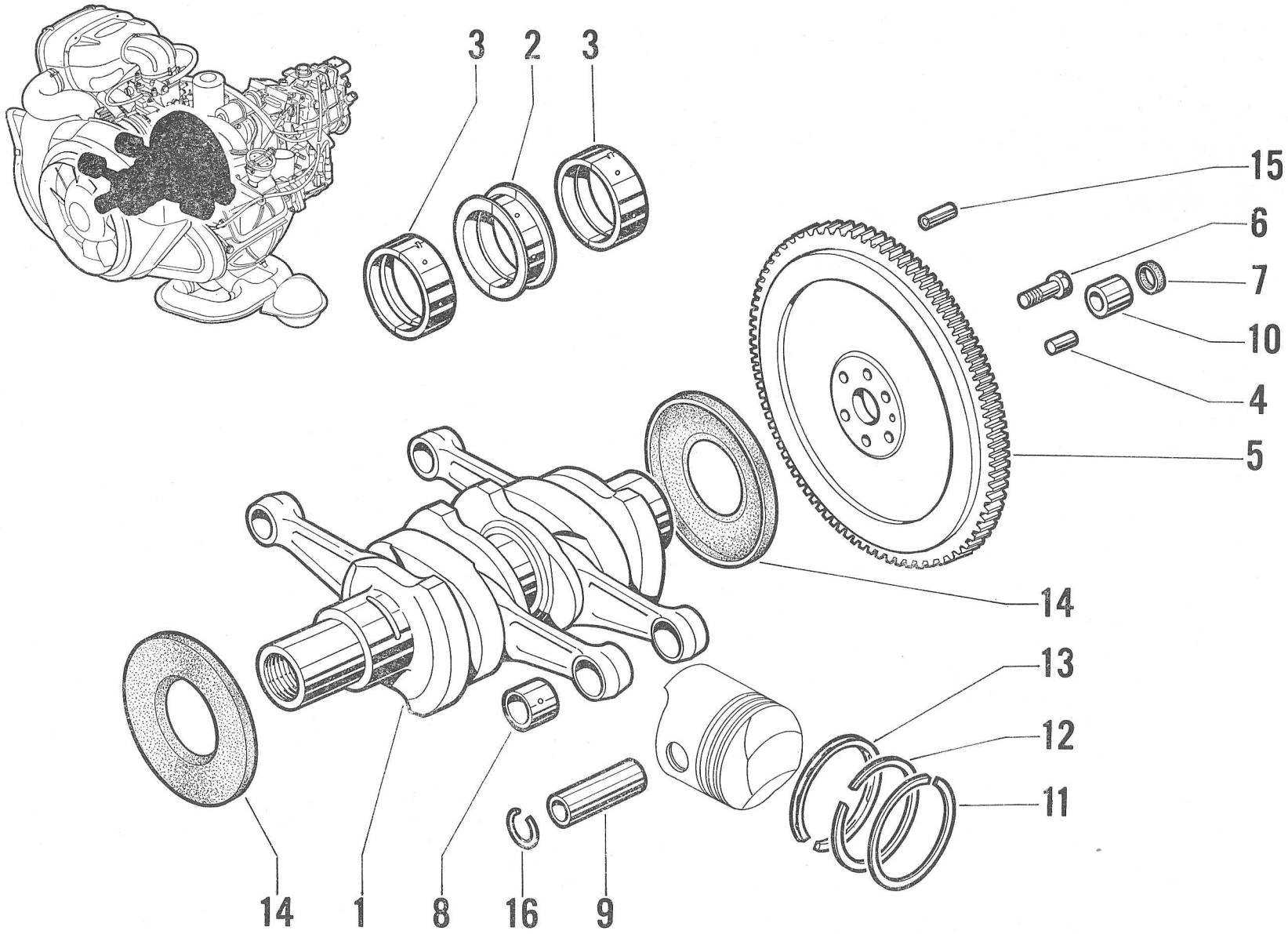

1=2+3+6+7+8+10+14

I	NUMÉROS	K		Vilebrequin (Suite)	Kurbelwelle (Forts.)	Crankshaft (Cont.)	Cigüeñal (Cont.)	Albero motore (Cont.)
10	1 M 5 420 103 N *AM 9121-100 L*	1	12 × 18 × 16 (1°) - Sauf EMBAUT.	Bague de centrage :	Zentrierring :	Centring bush:	Anillo de centraje :	Boccola di centraggio :
	1 M 5 420 102 C *AM 9121-100 A*	1	12 × 18,2 × 16 (2°) - Sauf EMBAUT.	–	–	–	–	–
11	GX 01 437 01 A	4	74 × 1,5 (1°) - 6 cv.	Segment coup de feu :	Kolbenring (Flammring)	Upper sealing ring:	Segmento superior :	Segmento superiore :
	GX 01 437 02 A	4	74 × 1,5 (2°) - 6 cv R.p. GX 01 437 01 A.	–	–	–	–	–
	GX 01 436 05 B	4	77 × 1,75 (1°) - 7 cv R.p. GX 01 436 06 A.	–	–	–	–	–
	GX 01 436 06 A	4	77 × 1,75 (2°) - 7 cv.	–	–	–	–	–
12	1 M 5 420 190 J	4	74 × 2 (1°) - 6 cv.	Segment d'étanchéité :	Abstreifring :	Sealing ring:	Segmento de estanqueid. :	Segmento di tenuta :
	1 M 5 420 189 Y	4	74 × 2 (2°) - R.p. 5 420 190 J.	–	–	–	–	–
	GX 01 438 03 A	4	77 × 2 - 7 cv.	–	–	–	–	–
13	1 M 5 420 110 P *AM 9121-915 A*	4	74 × 4 (1°) - 6 cv.	Segment refouleur :	Abweisring :	Scraper ring:	Segmento rascador :	Segmento raschiaolio :
	1 M 5 420 106 W	4	74 × 4 (2°) - 6 cv.	–	–	–	–	–
	1 A 5 426 566 N	4	74 × 4 - (3°) - 6 cv - « Uflex ».	–	–	–	–	–
	GX 01 448 05 A	4	77 × 3,94 - 7 cv (1°) - « Uflex ».	–	–	–	–	–
	GX 01 448 06 A	4	77 × 4 - 7 cv (2°) « Floquet-Monopole ».	–	–	–	–	–
14	ZC 9612 555 U	2	57,5 × 120,2 × 10.	Joint de paliers.	Lagerdeckeldichtung.	Bearing gasket.	Junta de soporte.	Guarnizione per supporto.
15	ZC 9617 080 U	3	⌀ 6 × 6,3 - L 16 - Sauf EMBAUT → 12/71.	Goupille de centrage :	Zentrierstift :	Centring pin:	Grupilla :	Copiglia :
	ZC 9617 089 U	3	⌀ 6 × 6,3 - L 16 12/71 →.	–	–	–	–	–
16	ZC 9620 559 U	8	21 × 1,5 - 6 cv.	Jonc d'arrêt :	Arretierungsklammer :	Circlip:	Retén :	Arresto :
	ZC 9620 571 U	8	21,15 × 1,5 - 7 cv.	–	–	–	–	–
	GX 01 524 01 A	1	6 cv - (Rep. 11-12-13).	Ensemble segments :	Satz Kolbenringe :	Ring set:	Conjunto de segmentos :	Insieme segmenti :
	GX 01 524 02 A	1	7 cv - (Rep. 11-12-13).	–	–	–	–	–

I	NUMÉROS	K		Distribution	Ventilsteuerung	Timing	Distribución	Distribuzione
1	GX 01 288 01 A	2	59,2 × 44 × 21,5.	Pignon de vilebrequin (20 dents).	Ritzel auf Kurbelwelle (20 Zähne).	Crankshaft pinion (20 teeth).	Piñon de cigüeñal (20 dientes).	Pignone del albero motore (20 denti).
2	GX 01 287 01 A	1	⌀ 44.	Tôle de protection.	Abschirmblech.	Protection panel.	Chapa de protección.	Lamiera di protezione.
3	GX 01 289 01 A	2	44 × 66,5 × 2,5.	Flasque.	Flansch.	Flange.	Brida.	Flangia.
4	GX 01 290 01 A	1	6 × 6,5 - (1°) - L 20 → 3/73.	Clavette:	Keil:	Key:	Chavetta :	Chiavetta :
	GX 01 290 01 B	1	6 × 6,5 - (2°) - L 28 3/73 →.	–	–	–	–	–
5		2		Galet tendeur assemblé :	Spannrolle, insgesamt :	Tensioning roller assy:	Rodillo tensor unido :	Rullo tendicinghia compl. :
	GX 01 292 01 A		57 × 26 → 3/72.	– 2 rangées de billes.	– m. 2 Reihen Kugel.	– with 2 ball rows.	– con 2 filas de bolas.	– a 2 file di sfere.
	GX 01 292 01 B		57 × 24 3/72 →.	– 1 rangée de billes.	– m. 1 Reihe Kugel.	– with 1 ball row.	– con 1 fila de bolas.	– a 1 fila di sfere.
6	GX 01 452 01 A	1	D - G - « Uniroyal » - 6 cv.	Jeu de courroies :	Satz Riemen :	Set of belts:	Juego de correas :	Serie di cinghie :
	GX 01 452 02 A		D - G - « Uniroyal » - 7 cv.	–	–	–	–	–
7	GX 01 453 01 A	1	D - G « Pirelli » - 6 cv.	Jeu de courroies :	Satz Riemen :	Set of belts:	Juego de correas :	Serie di cinghie :
	GX 01 453 02 A	1	D - G - « Pirelli » - 7 cv.	–	–	–	–	–
8	GX 01 356 01 A	2	26 × 119,8 - 1 ⌀ 12,7.	Roue d'arbre à cames (40 dents).	Nockenwellenzahnrad (40 Zähne).	Camshaft wheel (40 teeth).	Rueda del arbol de levas (40 dientes).	Ruota del albero distribuzione (40 denti).
9	GX 01 405 01 A	2	11,2 × 11,5.	Ressort.	Feder.	Spring.	Muelle.	Molla.
10	GX 01 406 01 A	2	30,4 × 18,4 × 2,5 → 3/72.	Plaque de fermeture :	Verschlussplatte :	Closing plate:	Placa de cierre :	Piastra di chiusura :
	GX 01 406 01 B	2	⌀ 35,5 3/72 →.	–	–	–	–	–
11	ZD 9290 500 Z	2	Co 7,2× 18,2 × 1,4 → 12/70.	Rondelle :	Scheibe :	Washer:	Arandela :	Rondella :
	22 762 009 S *ZD 9276 200 U*	2	7,5 × 20 × 2.	–	–	–	–	–
12	22 662 009 K *ZD 9266 200 U*	2	12 × 22 × 2,5.	Rondelle.	Scheibe.	Washer.	Arandela.	Rondella.
13	25 244 009 U *ZD 9524 100 U*	2	H M 7 × 5,5.	Écrou.	Mutter.	Nut.	Tuerca.	Dado.
14	25 246 009 S *ZD 9524 600 U*	2	H M 12 × 10.	Écrou.	Mutter.	Nut.	Tuerca.	Dado.
15	26 162 159 U *ZC 9616 152 W*	2	M 7 × 30 → 11/71.	Goujon :	Stehbolzen :	Stud:	Esparrago :	Prigioniero :
	ZC 9616 155 W	2	M 7 × 49 11/71 → 3/72.	–	–	–	–	–
	ZC 9616 148 W	2	M 7 × 38 3/72 →.	–	–	–	–	–

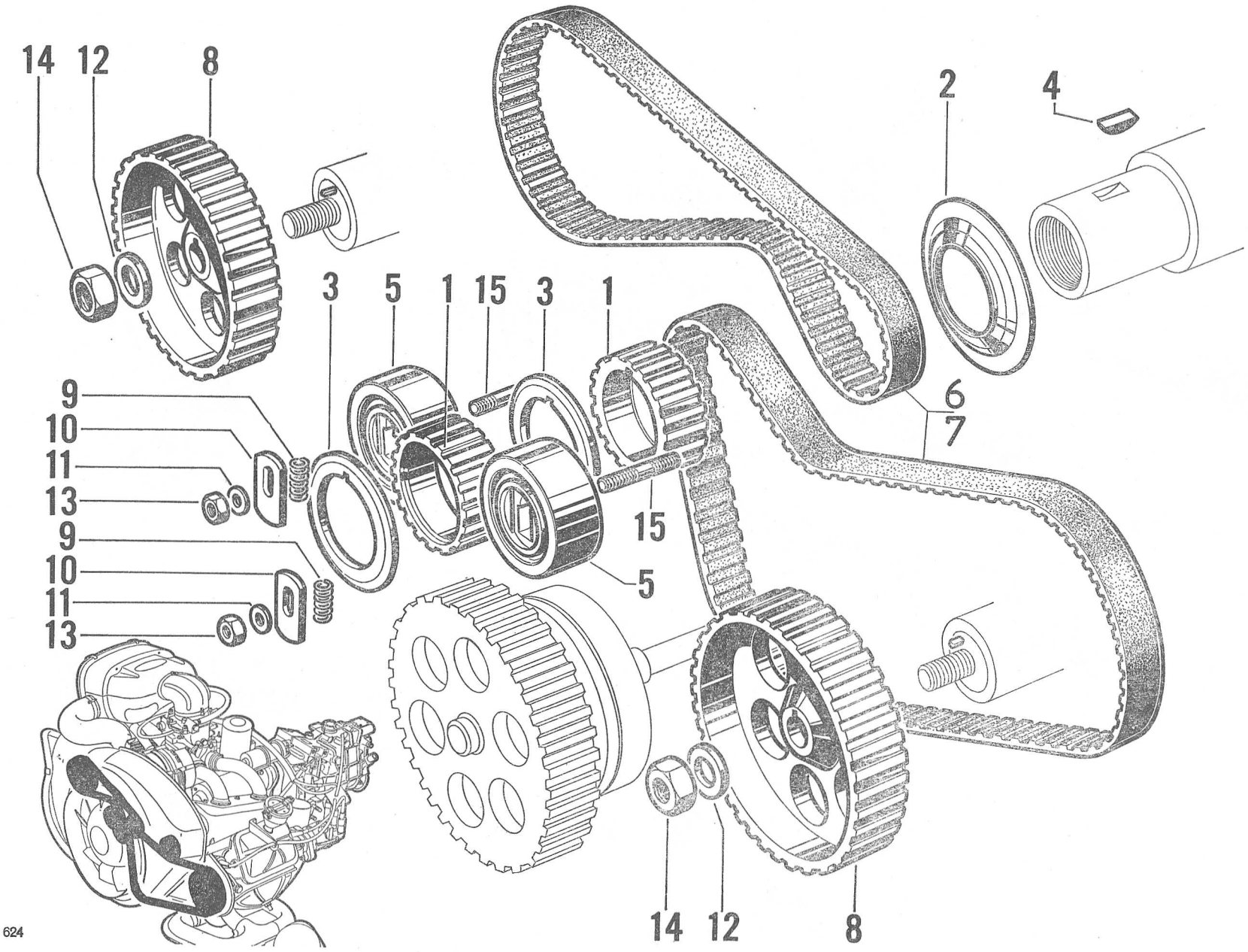

624

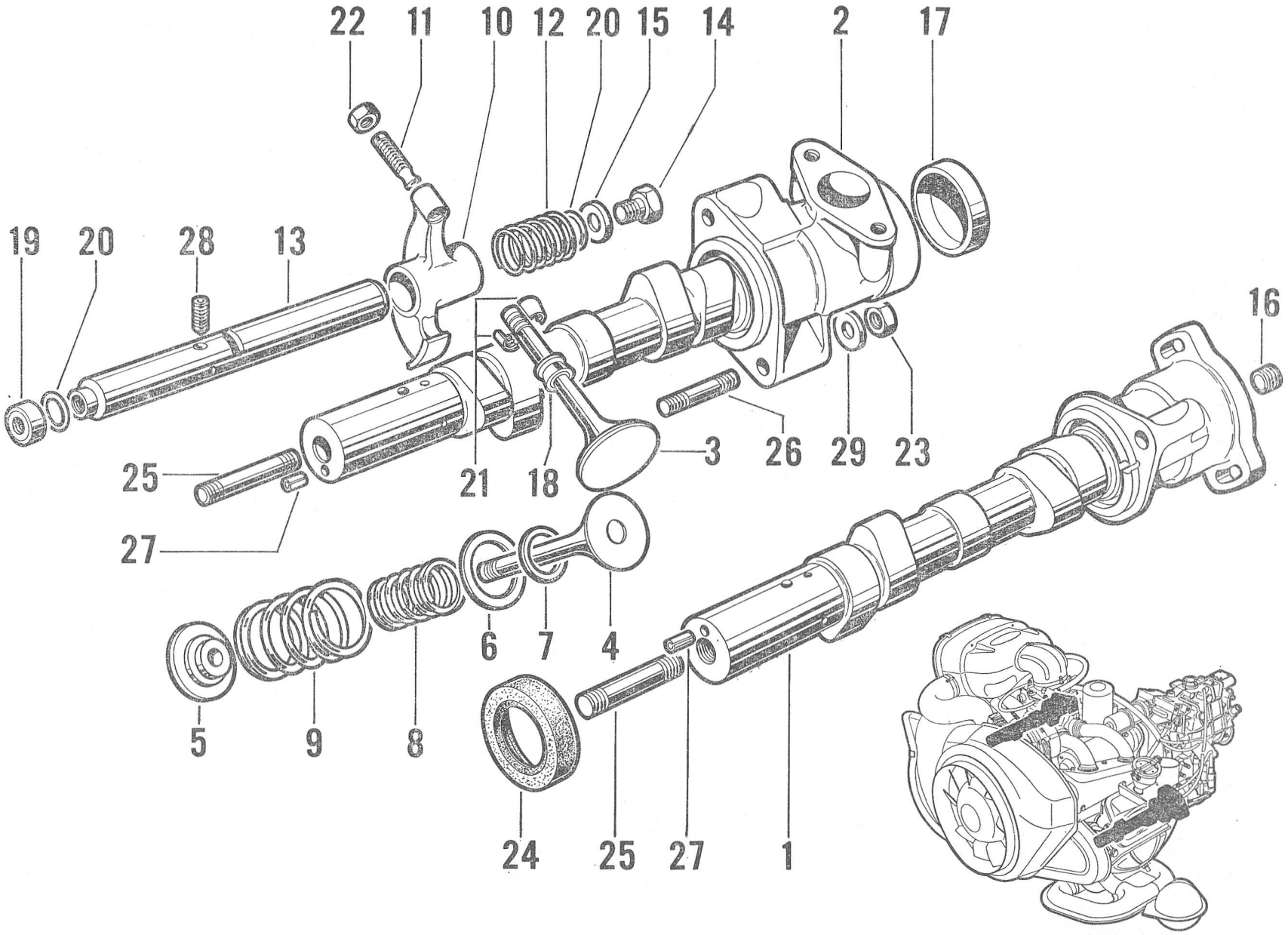
22
11
10
12
20
15
14
2
17
19
20
28
13
16
25
21
18
3
26
29
23
27
6
7
4
5
9
8
24
25
27
1

I	NUMÉROS	K		Arbres à cames Culbuteurs - Soupapes	Nockenwelle Kipphebel und Ventile	Camshaft Valves - Rockers	Arbol de levas Balancines - Valvulas	Albero distribuzione Bilancieri - Valvole
1	GX 01 509 01 A	1	L 293,5 9/70 → 3/72 R.m.p. - d.e.o. 1-ZC 9612 604 U 6/72 →.	Arbre à cames gauche avec culbuteurs :	Linke Nockenwelle mit Kipphebeln :	Camshaft (LH) with rockers:	Arbol de levas isq. con balancines :	Albero distribuzione S con bilancieri :
	GX 01 509 01 B	1	L 293,5 3/72. → 6/72.	– avec ressorts ext. de soupapes.	– m. äusser. Ventilfedern.	– with outer valve springs.	– con muelles externos de valvulas.	– con molle esterne per valvole.
2	GX 01 510 01 A	1	L 311,5 9/70 → 3/72. 6/72 →.	Arbre à cames droit avec culbuteurs :	Rechte Nockenwelle mit Kipphebeln :	Camshaft (RH) with rockers:	Arbol de levas der. con balancines :	Albero distribuzione D con bilancieri :
	GX 01 510 01 B		L 311,5 3/72 → 6/72.	– avec ressorts ext. de soupapes.	– m. äusser. Ventilfedern.	– with outer valve springs.	– con muelles externos de valvulas.	– con molle esterne per valvole.
3	GX 01 214 01 A	4	⌀ 8 - ⌀ 39 - L 97,2 (1°).	Soupape admission :	Einlassventil :	Inlet valve:	Valvula de admisión :	Valvula d'aspirazone :
	GX 01 214 02 A	4	(2°).	–	–	–	–	–
4	GX 01 216 01 A	4	⌀ 8,5 - ⌀ 34 - L 96,1.	Soupape échappement.	Auslassventil.	Exhaust valve.	Valvula de escape.	Valvula di scarico.
5	GX 01 218 01 A	8	17,1 × 24,1 × 31,5.	Cuvette supérieure.	Oberer Federteller.	Upper cup.	Cubeta superior.	Scodellino sup.
6	GX 01 219 01 A	8	24,4 × 33,2 → 6/72.	Rondelle d'appui du ressort extérieur.	Anlegscheibe der äusseren Feder.	Thrust washer f. outer spring.	Arandela de apoyo de muelle exterior.	Rondella d'appoggio per molla esterna.
7	GX 01 220 01 A	8	17,4 × 23,2 → 6/72.	Rondelle d'appui du ressort intérieur.	Anlegscheibe der inneren Feder.	Thrust washer f. inner spring.	Arandela de apoyo de muelle interior.	Rondella d'appoggio per molla interna.
	GX 01 513 01 A	8	20,5 × 33,2 × 7,25 6/72 →.	Centrage ressort.	Zentrierstuck f. Feder.	Centring piece f. spring.	Centrado de muelle.	Centraggio per molla.
8	GX 01 221 01 A	8	17,6 × 22,8 → 6/72.	Ressort intérieur (5 spires).	Innere Feder (5 Wicklungen).	Inner spring (5 turns).	Muelle interior (5 espiras).	Molla interna (5 spire).
9	GX 01 222 01 A	8	24,6 × 32,4 → 2/72 R.p. GX 01 222 01 C.	Ressort extérieur (4 spires) :	Äussere Feder (4 Wicklungen) :	Outer spring (4 turns):	Muelle exterior (4 espiras) :	Molla esterna (5 spire) :
	GX 01 222 01 C	8	24,6 × 32,4 2/72 → 6/72.	–	–	–	–	–
	GX 01 222 01 B	8	24,6 × 32,8 - « Otéva » 6/72 →.	–	–	–	–	–

I	NUMÉROS	K		Arbres à cames Culbuteurs - Soupapes (Suite)	Nockenwelle Kipphebel und Ventile (Forts.)	Camshaft Valves - Rockers (Cont.)	Arbol de levas Balancines - Valvulas (Cont.)	Albero distribuzione Bilancieri - Valvole (Cont.)
10	GX 01 228 01 A	8	⌀ int. 17 → 2/72 R.p. GX 01 515 01 A.	Culbuteur : –	Kipphebel :	Rocker:	Balancin :	Bilanciere :
	GX 01 515 01 A	8	⌀ int. 17 2/72 →.	– « Parcolubrite ».	–	–	–	–
11	GX 01 230 01 A	8	M 7 × 31.	Vis rotule.	Einstellschraube.	Ball-headed screw.	Tornillo-rotula.	Vite-rotula.
12	GX 01 236 01 A	8	17,5 × 20,7.	Ressort d'appui de culbuteurs.	Stützfeder für Kipphebel.	Thrust washer for rockers.	Muelle de apoyo de balancines.	Molla d'appoggio per bilancieri.
13	GX 01 239 01 A	2	⌀ 16,9 - L 169,7 - 2 ⌀ 5.	Axe de culbuteurs admission G et échappement D :	Kipphebelachse, Einlass links und Auslass rechts :	Rocker spindle f. inlet (LH) and exhaust (RH):	Eje de balancines de admis. isq. y escape der. :	Perno per bilancieri aspir. S e scarico D :
	1 G 5 438 772 M	2	⌀ 16,9 - L 169,7.	–	–	–	–	–
	GX 01 240 01 A	2	⌀ 16,9 - L 169,7.	Axe de culbuteurs admission D et échappement G :	Kipphebelachse, Einlass rechts u. Auslass links :	Rocker spindle f. inlet (RH) and exhaust (LH):	Eje de balancines de admis. der. y escape isq. :	Perno per bilancieri aspir. D e scarico S :
	1 G 5 438 773 Y	2	⌀ 16,9 - L 169,7.	–	–	–	–	–
14	GX 01 243 01 A	8	TH M 9 × 10.	Vis.	Schraube.	Screw.	Tornillo.	Vite.
15	GX 01 244 01 A	4	9,5 × 17 × 2,5.	Rondelle.	Scheibe.	Washer.	Arandela.	Rondella.
16	GX 01 253 02 A	1	12 × 12	Bouchon.	Stopfen.	Plug.	Tapón.	Tappo.
17	GX 01 257 01 A	1	42 × 10.	Bouchon.	Stopfen.	Plug.	Tapón.	Tappo.
18	AYA 124-63	2		Pochette de joints de queues de soupapes.	Satz Dichtungen für Ventilführungen.	Set of gaskets for valve stems.	Juego de juntas de colas de valvulas.	Serie di guarnizioni per gambi valvole
19	GX 01 387 01 A	4	12,5 × 17 × 6,3 - 1 ⌀ 9,5.	Coupelle.	Teller.	Cup.	Copela.	Scodellino.
20	GX 01 446 01 A	8	13,4 × 17,2 × 1,9.	Joint torique.	Dichtring.	Sealing ring.	Junta torica.	Gommino.
21	1 A 5 412 011 G	16	h 7,5.	Demi-segment.	Ventilkeil.	Split cotter.	Medio segmento.	Semirosetta.
22	0 D 5 412 014 P	8	H M 7 × 6.	Écrou.	Mutter.	Nut.	Tuerca.	Dado.
23	ZD 9524 100 W	4	H M 7 × 5,5.	Écrou.	Mutter.	Nut.	Tuerca.	Dado.

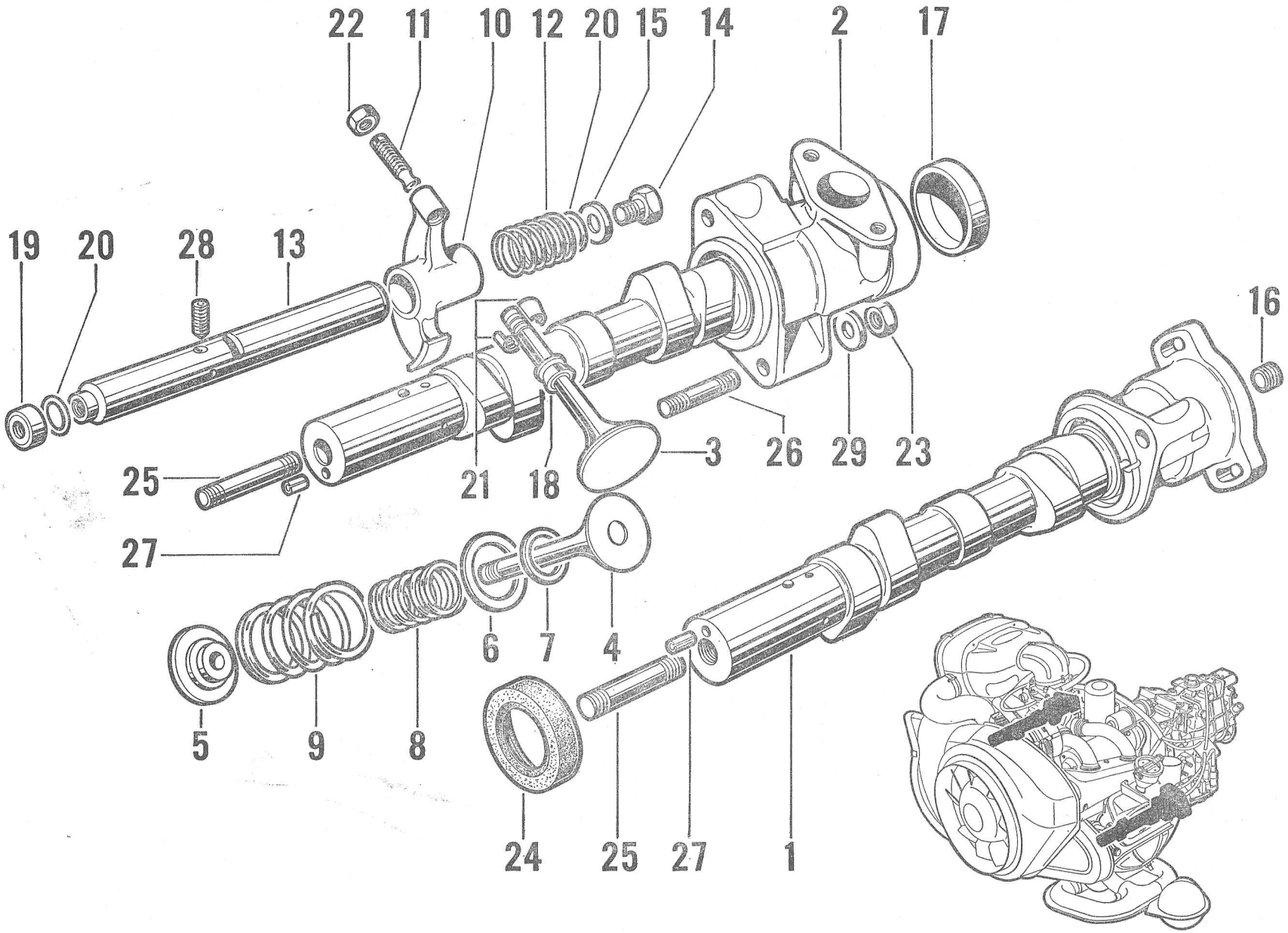
22
11
10
12
20
15
14
2
17
19
20
28
13
16
25
21
18
3
26
29
23
27
6
7
4
5
9
8
24
25
27
1

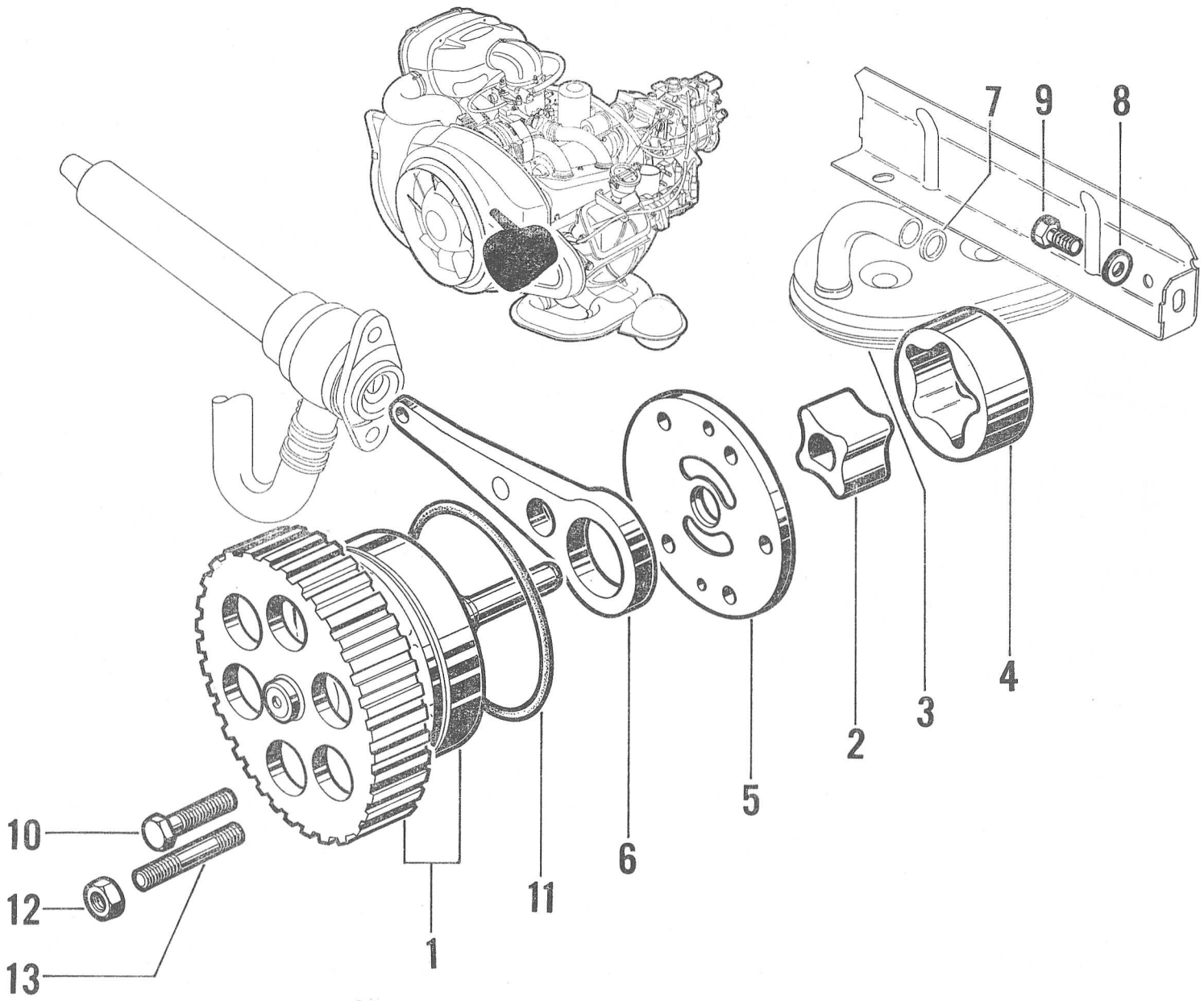

624

I	NUMÉROS	K		Arbres à cames Culbuteurs - Soupapes (Suite)	Nockenwelle Kipphebel und ventile (Forts.)	Camshaft Valves - Rockers (Cont.)	Arbol de levas Balancines - Valvulas (Cont.)	Albero distribuzione Bilancieri - Valvole (Cont.)
24	ZC 9612 547 U	2	28 × 52 × 10 → 4/72 R.p. ZC 9612 557 U.	Joint :	Dichtung :	Joint:	Junta :	Guarnizione :
	ZC 9612 557 U	2	28 × 52 × 10 4/72 →.	–	–	–	–	–
25	ZC 9616 166 U	2	M 12 × 56 → 4/71.	Goujon :	Stehbolzen :	Stud:	Esparrago ;	Prigioniero :
	GX 01 484 01 A		M 12 × 66,7 4/71 →.	–	–	–	–	–
26	ZC 9616 167 W	4	M 7 × 48,5.	Goujon.	Stehbolzen.	Stud.	Esparrago.	Prigioniero.
27	ZC 9617 065 U	2	4,5 × 10.	Goupille.	Stift.	Pin.	Brida.	Flangia.
28	ZC 9621 362 U	4	M 6 × 12.	Vis à bout pointu.	Spitzschraube.	Pointed screw.	Tornillo puntiagudo.	Vite con gambo a punta
29	ZD 9290 400 U	4	7,2 × 14,2.	Rondelle.	Scheibe.	Washer.	Arandela.	Rondella.
	ZC 9612 604 U	1	G - 30 × 42 × 8 9/70 →.	Bague d'étanchéité.	Dichtring.	Sealing ring.	Anillo de estanqueidad.	Anello di tenuta.
	GX 01 483 01 A	2	⌀ int. 47,7 1/71 →.	Joint (papier).	Dichtung (Papier).	Gasket (paper).	Junta (papel).	Guarnizione (carta).
	22 417 009 *ZD 9241 700 U*	4	9,2 × 14 × 1,1 2/71 →.	Joint axe de culbuteur.	Dichtung f. Achse des Kipphebels.	Gasket f. rocker spindle.	Junta de eje de balancin.	Guarnizione per perno del bilanciere.